(19)中华人民共和国国家知识产权局

(12)实用新型专利

(10)授权公告号 CN 209339583 U
(45)授权公告日 2019.09.03

(21)申请号 201822142438.X

(22)申请日 2018.12.20

(73)专利权人 青岛泰泓宇金属制品有限公司
地址 266400 山东省青岛市黄岛区张家楼镇大泮村777号

(72)发明人 孟昭州

(74)专利代理机构 常州佰业腾飞专利代理事务所(普通合伙) 32231
代理人 刘松

(51)Int.Cl.
E04G 5/00(2006.01)
E04G 5/14(2006.01)

权利要求书1页 说明书3页 附图2页

(54)实用新型名称

一种具有保护机构的脚手架用盖板

(57)摘要

本实用新型公开了一种具有保护机构的脚手架用盖板，包括脚手架本体和盖板本体，所述脚手架本体的两支杆之间设置有盖板本体，所述盖板本体是由防护套管和防护滑板组成，且防护滑板滑接在防护套管的内部，所述防护套管的顶部一侧通过螺纹旋合连接有第一固定螺柱，所述防护滑板的顶部开设有多组配合第一固定螺柱使用的限位孔，所述防护套管和防护滑板的底部均焊接有限位托板。本实用新型中，在盖板本体底部设置的限位托板，可将盖板本体托起一定的高度，从而提升了脚手架本体侧面的防护面积，有效的防止使用者的倾倒及跌落，同时在限位托架底部焊接的限位弧板，可防止盖板本体水平方向的晃动，从而提升了盖板本体的防护稳定性。

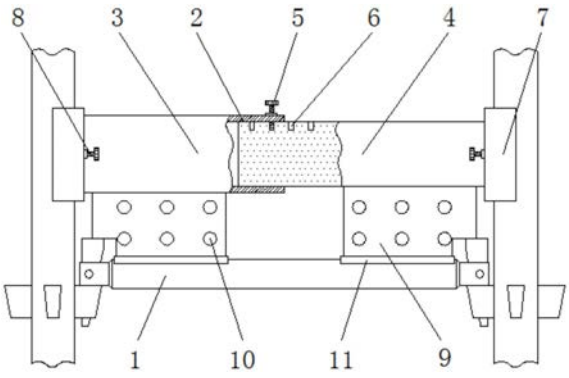

CN 209339583 U

1.一种具有保护机构的脚手架用盖板，包括脚手架本体(1)和盖板本体(2)，其特征在于：所述脚手架本体(1)的两支杆之间设置有盖板本体(2)，所述盖板本体(2)是由防护套管(3)和防护滑板(4)组成，且防护滑板(4)滑接在防护套管(3)的内部，所述防护套管(3)的顶部一侧通过螺纹旋合连接有第一固定螺柱(5)，所述防护滑板(4)的顶部呈水平开设有多组配合第一固定螺柱(5)使用的限位孔(6)，所述防护套管(3)和防护滑板(4)的底部位于脚手架本体(1)的上方均焊接有限位托板(9)，所述限位托板(9)的底部焊接有限位弧板(11)，所述盖板本体(2)的两侧焊接有卡板(7)，所述卡板(7)的内部中心处通过螺纹旋合连接有第二固定螺柱(8)，且第二固定螺柱(8)位于卡板(7)的内侧的一端通过转轴转动连接有夹板(13)。

2.如权利要求1所述的一种具有保护机构的脚手架用盖板，其特征在于：所述防护套管(3)和防护滑板(4)的侧截面均呈矩形结构，且防护套管(3)的内径等于防护滑板(4)的外径。

3.如权利要求1所述的一种具有保护机构的脚手架用盖板，其特征在于：所述限位孔(6)的内径等于第一固定螺柱(5)的外径。

4.如权利要求1所述的一种具有保护机构的脚手架用盖板，其特征在于：所述卡板(7)的水平截面呈U型结构。

5.如权利要求1所述的一种具有保护机构的脚手架用盖板，其特征在于：所述限位托板(9)的内部呈水平开设有多组漏孔(10)。

6.如权利要求1所述的一种具有保护机构的脚手架用盖板，其特征在于：所述第一固定螺柱(5)和第二固定螺柱(8)的一端均焊接有旋盘(12)。

7.如权利要求1所述的一种具有保护机构的脚手架用盖板，其特征在于：所述夹板(13)的水平截面呈弧形结构，且夹板(13)的内侧嵌设有橡胶垫片(14)。

一种具有保护机构的脚手架用盖板

技术领域

[0001] 本实用新型属于脚手架技术领域，具体为一种具有保护机构的脚手架用盖板。

背景技术

[0002] 脚手架是为了保证各施工过程顺利进行而搭设的工作平台。按搭设的位置分为外脚手架、里脚手架；按材料不同可分为木脚手架、竹脚手架、钢管脚手架；按构造形式分为立杆式脚手架、桥式脚手架、门式脚手架、悬吊式脚手架、挂式脚手架、挑式脚手架、爬式脚手架。然而现有的脚手架用盖板，结构简单功能单一，内部无设置防护机构，无法对使用者进行防倾保护处理，使用安全性较低，同时现有的脚手架用盖板，大多为整体焊接式结构，不便于不同尺寸脚手架的限位安装处理，适用性及可调性较差，最后现有的脚手架用盖板，内部无设置便于盖板锁紧的机构，安装稳定性较差。

实用新型内容

[0003] 本实用新型的目的在于：为了解决内部无设置防护机构，适用性及可调性较差，且安装稳定性较差的问题，提供一种具有保护机构的脚手架用盖板。

[0004] 本实用新型采用的技术方案如下：一种具有保护机构的脚手架用盖板，包括脚手架本体和盖板本体，所述脚手架本体的两支杆之间设置有盖板本体，所述盖板本体是由防护套管和防护滑板组成，且防护滑板滑接在防护套管的内部，所述防护套管的顶部一侧通过螺纹旋合连接有第一固定螺柱，所述防护滑板的顶部呈水平开设有多组配合第一固定螺柱使用的限位孔，所述防护套管和防护滑板的底部位于脚手架本体的上方均焊接有限位托板，所述限位托板的底部焊接有限位弧板，所述盖板本体的两侧焊接有卡板，所述卡板的内部中心处通过螺纹旋合连接有第二固定螺柱，且第二固定螺柱位于卡板的内侧的一端通过转轴转动连接有夹板。

[0005] 其中，所述防护套管和防护滑板的侧截面均呈矩形结构，且防护套管的内径等于防护滑板的外径。

[0006] 其中，所述限位孔的内径等于第一固定螺柱的外径。

[0007] 其中，所述卡板的水平截面呈U型结构。

[0008] 其中，所述限位托板的内部呈水平开设有多组漏孔。

[0009] 其中，所述第一固定螺柱和第二固定螺柱的一端均焊接有旋盘。

[0010] 其中，所述夹板的水平截面呈弧形结构，且夹板的内侧嵌设有橡胶垫片。

[0011] 综上所述，由于采用了上述技术方案，本实用新型的有益效果是：

[0012] 1、本实用新型中，在盖板本体底部设置的限位托板，可将盖板本体托起一定的高度，可提升脚手架本体侧边的防护性，从而有效的防止使用者的倾倒及跌落，同时在限位托架底部焊接的限位弧板，可防止盖板本体水平方向的晃动，从而提升了盖板本体的防护稳定性。

[0013] 2、本实用新型中，本盖板本体，采用长度可调式结构，需要调节盖板本体的长度

时，将防护滑板在防护套管呈水平方向进行拉伸，当对称设置的卡板卡接在脚手架本体立柱之间时，便可将防护套管上的第一固定螺柱旋入到防护滑板内部指定位置处的限位孔内，便完成了盖板长度的调节及固定处理，这种结构便于盖板长度的调节处理，既便于不同尺寸脚手架的安装使用，同时提升了盖板本体的适用性。

[0014] 3、本实用新型中，本盖板本体，采用压力锁紧式结构，当卡板卡接在脚手架本体立柱之间时，再转动第二固定螺柱，第二固定螺柱便可带动夹板水平的向立柱方向靠近，从而将盖板本体压力夹持在脚手架本体的立柱之间，从而限制了盖板本体水平及竖直方向的晃动，从而提升了盖板安装固定的稳定性。

附图说明

[0015] 图1为本实用新型的一种具有保护机构的脚手架用盖板结构示意简图；

[0016] 图2为本实用新型中卡板的俯视图；

[0017] 图3为本实用新型中盖板本体的侧视图。

[0018] 图中标记：1、脚手架本体；2、盖板本体；3、防护套管；4、防护滑板；5、第一固定螺柱；6、限位孔；7、卡板；8、第二固定螺柱；9、限位托板；10、漏孔；11、限位弧板；12、旋盘；13、夹板；14、橡胶垫片。

具体实施方式

[0019] 为了使本实用新型的目的、技术方案及优点更加清楚明白，以下结合附图及实施例，对本实用新型进行进一步详细说明。应当理解，此处所描述的具体实施例仅用以解释本实用新型，并不用于限定本实用新型。

[0020] 在本实用新型的描述中，需要说明的是，术语“中心”、“上”、“下”、“左”、“右”、“竖直”、“水平”、“内”、“外”等指示的方位或位置关系为基于附图所示的方位或位置关系，仅是为了便于描述本实用新型和简化描述，而不是指示或暗示所指的装置或元件必须具有特定的方位、以特定的方位构造和操作，因此不能理解为对本实用新型的限制；术语“第一”、“第二”、“第三”仅用于描述目的，而不能理解为指示或暗示相对重要性；此外，除非另有明确的规定和限定，术语“安装”、“相连”、“连接”应做广义理解，例如，可以是固定连接，也可以是可拆卸连接，或一体地连接；可以是机械连接，也可以是电连接；可以是直接相连，也可以通过中间媒介间接相连，可以是两个元件内部的连通。对于本领域的普通技术人员而言，可以具体情况理解上述术语在本实用新型中的具体含义。

[0021] 参照图1-3，一种具有保护机构的脚手架用盖板，包括脚手架本体1和盖板本体2，脚手架本体1的两支杆之间设置有盖板本体2，盖板本体2是由防护套管3和防护滑板4组成，且防护滑板4滑接在防护套管3的内部，防护套管3的顶部一侧通过螺纹旋合连接有第一固定螺柱5，防护滑板4的顶部呈水平开设有多组配合第一固定螺柱5使用的限位孔6，防护套管3和防护滑板4的底部位于脚手架本体1的上方均焊接有限位托板9，限位托板9的底部焊接有限位弧板11，限位弧板11的设置，可提升限位托板9支撑的稳定性，盖板本体2的两侧焊接有卡板7，卡板7的内部中心处通过螺纹旋合连接有第二固定螺柱8，且第二固定螺柱8位于卡板7的内侧的一端通过转轴转动连接有夹板13，夹板13的设置，用于盖板本体2的锁紧固定，从而提升了盖板本体2锁合的稳定性。

[0022] 进一步的，防护套管3和防护滑板4的侧截面均呈矩形结构，且防护套管3的内径等于防护滑板4的外径，可提高防护滑板4在防护套管3滑动调节的稳定性。

[0023] 进一步的，限位孔6的内径等于第一固定螺柱5的外径，可限制防护滑板4水平方向的晃动，从而提升了盖板本体2的调节稳定性。

[0024] 进一步的，卡板7的水平截面呈U型结构，既便于盖板本体2安装在脚手架本体1的立柱之间，同时也提升了卡板7限位卡接的稳定性，从而防止了盖板本体2水平方向的晃动。

[0025] 进一步的，限位托板9的内部呈水平开设有多组漏孔10，多组漏孔10的设置，可降低限位托板9材料的用量，从而降低了盖板本体2的制造成本

[0026] 进一步的，第一固定螺柱5和第二固定螺柱8的一端均焊接有旋盘12，旋盘12的设置，便于第一固定螺柱5和第二固定螺柱8的转动调节处理。

[0027] 进一步的，夹板13的水平截面呈弧形结构，且夹板13的内侧嵌设有橡胶垫片14，橡胶垫片14的设置，提升了夹板13限位夹持的稳定性。

[0028] 工作原理：使用时，将盖板本体2放置在脚手架本体1两立柱之间，再将限位托板9上的限位弧板11卡接在脚手架本体的横梁顶部，限位托板9便可将盖板本体2托起至一定的高度，从而提升了脚手架本体1侧面的防护面积，再根据脚手架本体1立柱之间的间距，将防护滑板4在防护套管3内呈水平进行拉伸，盖板本体2两侧对称设置的卡板7卡接在脚手架本体1立柱之间时，便可将防护套管3上的第一固定螺柱5旋入到防护滑板4内部指定位置处的限位孔6内，便完成了盖板本体2长度的调节及固定处理，再转动卡板7上的第二固定螺柱8，第二固定螺柱8便可带动夹板13水平的向立柱方向靠近，当夹板13内侧设置的橡胶垫片14弹性挤压在脚手架本体1和夹板13之间时，便可将盖板本体2压力夹持在脚手架本体1的立柱之间，从而限制了盖板本体2水平及竖直方向的晃动，从而提升了盖板本体2固定稳定性，从而提升了盖板本体2的使用安全性。

[0029] 以上所述仅为本实用新型的较佳实施例而已，并不用以限制本实用新型，凡在本实用新型的精神和原则之内所作的任何修改、等同替换和改进等，均应包含在本实用新型的保护范围之内。

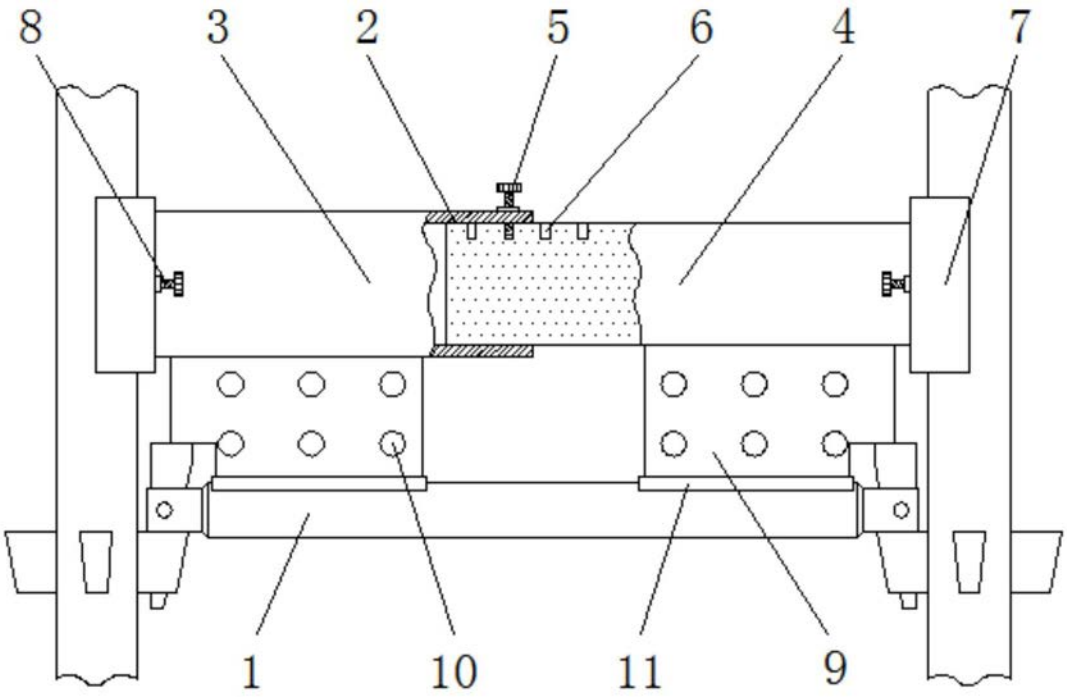

图1

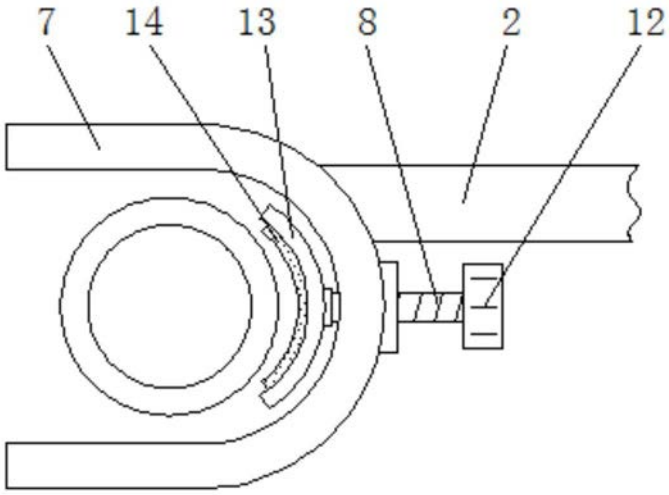

图2

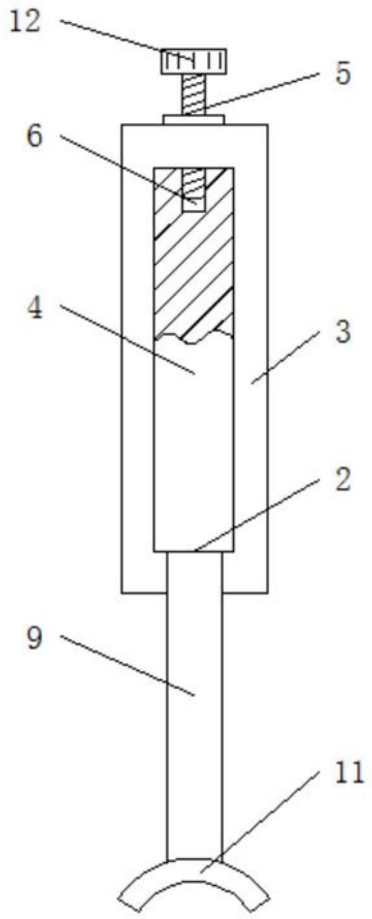

图3