(19)中华人民共和国国家知识产权局

(12)实用新型专利

(10)授权公告号 CN 213470845 U
(45)授权公告日 2021.06.18

(21)申请号 202021696083.X

(22)申请日 2020.08.14

(73)专利权人 佛山市南海卡史特金属制品有限公司

地址 528000 广东省佛山市南海区狮山白沙桥“王芝塑”厂房4座5号之二

(72)发明人 侯正均

(74)专利代理机构 昆明合众智信知识产权事务所 53113

代理人 刘静怡

(51)Int.Cl.

B24D 13/08(2006.01)

B24D 13/20(2006.01)

权利要求书1页 说明书2页 附图2页

(54)实用新型名称

R角抛光轮

(57)摘要

本实用新型公开了一种R角抛光轮，包括抛光机主轴，所述抛光机主轴的前端焊接有安装轴，所述安装轴的左侧套有夹块，所述夹块的右侧设有软轮，所述软轮的右侧设有砂轮，所述砂轮的外缘固定连接有若干个小砂带，所述砂轮的右侧设有夹紧压块，本实用新型带有抛光机主轴，所述抛光机主轴的前端焊接有安装轴，所述安装轴的左侧套有夹块，用于增加夹持力，夹块的右侧设有软轮，所述软轮的右侧设有砂轮，所述砂轮的外缘固定连接有若干个小砂带，小砂带具有一定的角度，起到抛光打磨的作用，砂轮的右侧设有夹紧压块，安装轴的外侧设有外螺纹，所述安装轴的右端安装有螺母，使得整体结构更稳固，提升了抛光稳定性能。

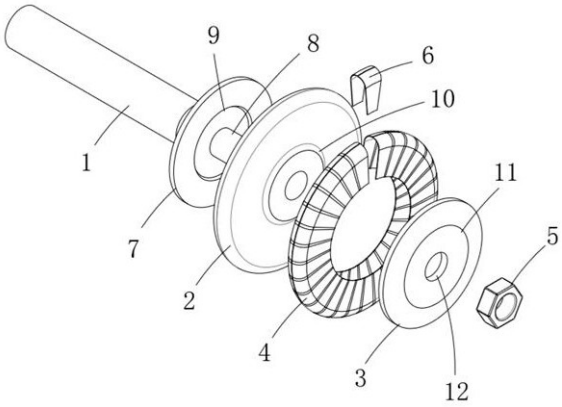

CN 213470845 U

1.一种R角抛光轮，包括抛光机主轴(1)，其特征在于：所述抛光机主轴(1)的前端焊接有安装轴(8)，所述安装轴(8)的左侧套有夹块(7)，所述夹块(7)的右侧设有软轮(2)，所述软轮(2)的右侧设有砂轮(4)，所述砂轮(4)的外缘固定连接有若干个小砂带(6)，所述砂轮(4)的右侧设有夹紧压块(3)，所述安装轴(8)的外侧设有外螺纹，所述安装轴(8)的右端安装有螺母(5)。

2.根据权利要求1所述的一种R角抛光轮，其特征在于：所述夹块(7)的内部设有圆形内凹槽(9)。

3.根据权利要求1所述的一种R角抛光轮，其特征在于：所述软轮(2)的左侧和右侧分别设有凸起部(10)。

4.根据权利要求1所述的一种R角抛光轮，其特征在于：所述夹紧压块(3)的内部设有环形加强碳钢层(11)。

5.根据权利要求4所述的一种R角抛光轮，其特征在于：所述环形加强碳钢层(11)的内部设有圆形通孔(12)。

6.根据权利要求5所述的一种R角抛光轮，其特征在于：所述圆形通孔(12)的内径为十五毫米。

R角抛光轮

技术领域

[0001] 本实用新型涉及抛光轮技术领域，具体为一种R角抛光轮。

背景技术

[0002] 抛光机在抛光过程中，转动的抛光轮上加有能对工件表面进行微量磨削的颗粒，现有技术抛光轮由电机驱动旋转，旋转的抛光轮对工件的表面进行抛光。但是现有技术中，存在固定不牢固的问题，我们推出一种R角抛光轮。

发明内容

[0003] 本实用新型的目的在于提供一种R角抛光轮，以解决上述背景技术中提出的问题。

[0004] 为实现上述目的，本实用新型提供如下技术方案：一种R角抛光轮，包括抛光机主轴，所述抛光机主轴的前端焊接有安装轴，所述安装轴的左侧套有夹块，所述夹块的右侧设有软轮，所述软轮的右侧设有砂轮，所述砂轮的外缘固定连接有若干个小砂带，所述砂轮的右侧设有夹紧压块，所述安装轴的外侧设有外螺纹，所述安装轴的右端安装有螺母。

[0005] 优选的，所述夹块的内部设有圆形内凹槽。

[0006] 优选的，所述软轮的左侧和右侧分别设有凸起部。

[0007] 优选的，所述夹紧压块的内部设有环形加强碳钢层。

[0008] 优选的，所述环形加强碳钢层的内部设有圆形通孔。

[0009] 优选的，所述圆形通孔的内径为十五毫米。

[0010] 与现有技术相比，本实用新型的有益效果是：本实用新型带有抛光机主轴，所述抛光机主轴的前端焊接有安装轴，所述安装轴的左侧套有夹块，用于增加夹持力，夹块的右侧设有软轮，所述软轮的右侧设有砂轮，所述砂轮的外缘固定连接有若干个小砂带，小砂带具有一定的角度，起到抛光打磨的作用，砂轮的右侧设有夹紧压块，安装轴的外侧设有外螺纹，所述安装轴的右端安装有螺母，使得整体结构更稳固，提升了抛光稳定性能。

附图说明

[0011] 图1为本实用新型结构示意图；

[0012] 图2为本实用新型爆炸结构示意图。

[0013] 图中：1、抛光机主轴；2、软轮；3、夹紧压块；4、砂轮；5、螺母；6、小砂带；7、夹块；8、安装轴；9、圆形内凹槽；10、凸起部；11、环形加强碳钢层；12、圆形通孔。

具体实施方式

[0014] 下面将结合本实用新型实施例中的附图，对本实用新型实施例中的技术方案进行清楚、完整地描述，显然，所描述的实施例仅仅是本实用新型一部分实施例，而不是全部的实施例。基于本实用新型中的实施例，本领域普通技术人员在没有做出创造性劳动前提下所获得的所有其他实施例，都属于本实用新型保护的范围。

[0015] 请参阅图1-2,本实用新型提供一种技术方案:一种R角抛光轮,包括抛光机主轴1,所述抛光机主轴1的前端焊接有安装轴8,所述安装轴8的左侧套有夹块7,所述夹块7的右侧设有软轮2,所述软轮2的右侧设有砂轮4,所述砂轮4的外缘固定连接有若干个小砂带6,所述砂轮4的右侧设有夹紧压块3,所述安装轴8的外侧设有外螺纹,所述安装轴8的右端安装有螺母5。

[0016] 所述夹块7的内部设有圆形内凹槽9。

[0017] 所述软轮2的左侧和右侧分别设有凸起部10。

[0018] 所述夹紧压块3的内部设有环形加强碳钢层11。

[0019] 所述环形加强碳钢层11的内部设有圆形通孔12。

[0020] 所述圆形通孔12的内径为十五毫米。

[0021] 具体的,使用时,本R角抛光轮,带有抛光机主轴1,所述抛光机主轴1的前端焊接有安装轴8,所述安装轴8的左侧套有夹块7,用于增加夹持力,夹块7的右侧设有软轮2,所述软轮2的右侧设有砂轮4,所述砂轮4的外缘固定连接有若干个小砂带6,小砂带6具有一定的角度,起到抛光打磨的作用,砂轮4的右侧设有夹紧压块3,安装轴8的外侧设有外螺纹,所述安装轴8的右端安装有螺母5,使得整体结构更稳固,提升了抛光稳定性能。

[0022] 尽管已经示出和描述了本实用新型的实施例,对于本领域的普通技术人员而言,可以理解在不脱离本实用新型的原理和精神的情况下可以对这些实施例进行多种变化、修改、替换和变型,本实用新型的范围由所附权利要求及其等同物限定。

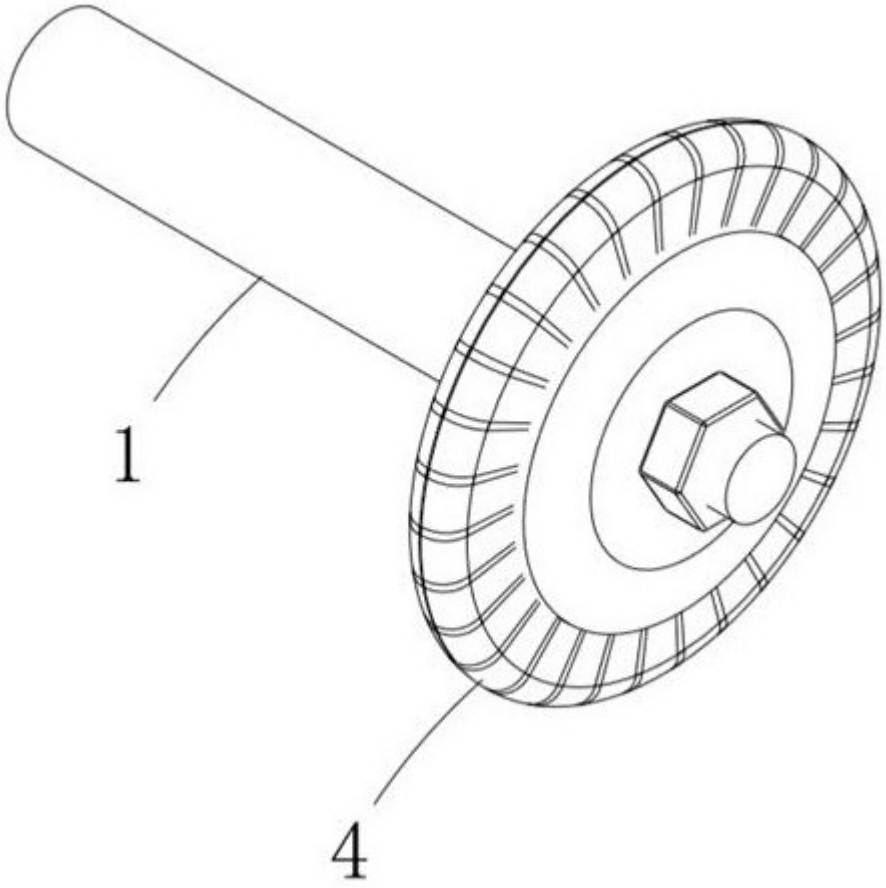

图1

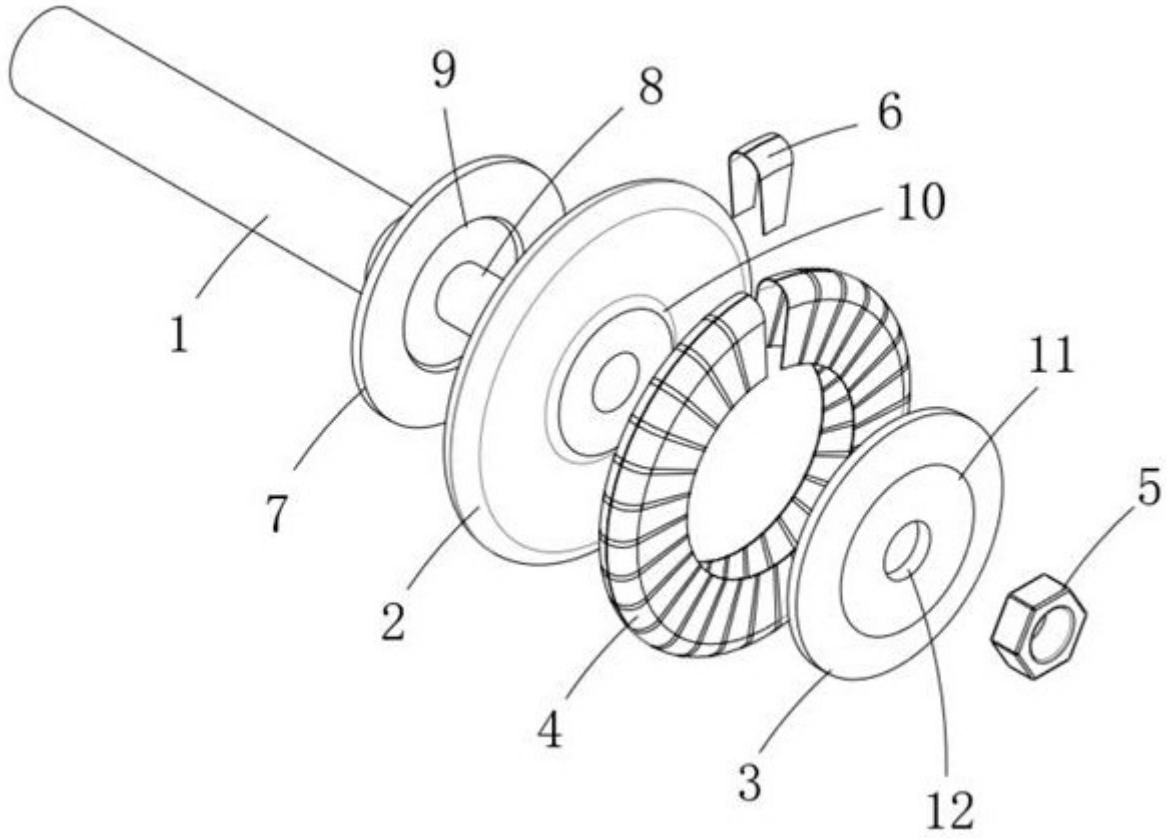

图2