(19)中华人民共和国国家知识产权局

(12)实用新型专利

(10)授权公告号 CN 205402620 U
(45)授权公告日 2016.07.27

(21)申请号 201620182168.3

(22)申请日 2016.03.10

(73)专利权人 胡学珍
地址 473500 河南省南阳市新野县五星镇张店村张店六组

(72)发明人 胡学珍

(51)Int.Cl.
F21V 23/06(2006.01)
H01J 61/02(2006.01)

权利要求书1页 说明书2页 附图2页

(54)实用新型名称

一种氙气灯连接装置

(57)摘要

本实用新型公开了一种氙气灯连接装置，包括氙气前灯座和氙气灯后座，氙气前灯座包括氙气灯和灯座，氙气灯安装在灯座上，氙气灯后座包括嵌入式接口和插头，插头安装在嵌入式接口内部，本实用新型设计合理，使用方便，将氙气灯座预留的电线改成嵌入式接口，使灯座与后座衔接方便既美观，并能进一步完善氙气灯的静电屏蔽功能，有很好的应用前景。

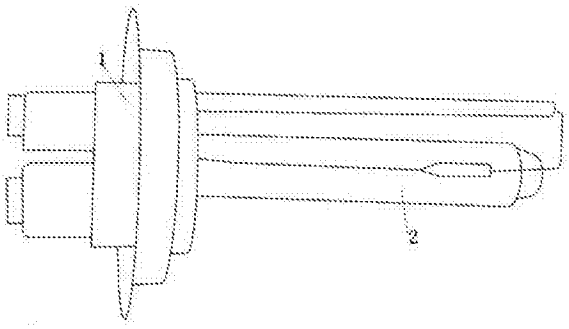

CN 205402620 U

1.一种氙气灯连接装置，包括氙气前灯座和氙气灯后座，其特征在于：氙气前灯座包括氙气灯和灯座，氙气灯安装在灯座上，氙气灯后座包括嵌入式接口和插头，插头安装在嵌入式接口内部。

2.如权利要求1所述的一种氙气灯连接装置，其特征在于：所述的嵌入式接口为塑料外壳的嵌入式结构。

3.如权利要求1所述的一种氙气灯连接装置，其特征在于：所述的氙气前灯座和氙气后座通过导线连接，导线外部设置有绝缘金属网罩。

一种氙气灯连接装置

技术领域

[0001] 本实用新型尤其涉及一种氙气灯连接装置。

背景技术

[0002] 氙气灯，在汽车灯领域也叫HID气体放电式头灯。是用包裹在石英管内的高压氙气替代传统的钨丝，提供更高色温、更聚集的照明。由于氙灯是采用高压电流激活氙气而形成的一束电弧光，可在两电极之间持续放电发光。普通汽车钨丝灯泡的功率达到55瓦，而氙灯仅需35瓦，降低近1半。氙气灯可明显减轻车辆电力系统的负担。汽车氙气灯的色温在4000K-6000K之间，远远高于普通车大灯灯泡。它亮度高，4300K的氙气灯的光色为白色偏黄，由于色温较低，视觉效果偏黄，光线的穿透力强于高色温的灯，可以提高夜间和大雾天气的行车安全性。传统的氙气灯，为了方便连接，灯座会保留小节电线，但是这样既不美观又不方便连接，给使用带来很多不便。

实用新型内容

[0003] 本实用新型的目的在于针对上述现有技术的不足，提供一种氙气灯连接装置。

[0004] 本实用新型的技术方案是这样实现的：

[0005] 一种氙气灯连接装置，包括氙气前灯座和氙气灯后座，氙气前灯座包括氙气灯和灯座，氙气灯安装在灯座上，氙气灯后座包括嵌入式接口和插头，插头安装在嵌入式接口内部。

[0006] 嵌入式接口为塑料外壳的嵌入式结构。

[0007] 氙气前灯座和氙气后座通过导线连接，导线外部设置有绝缘金属网罩。

[0008] 本实用新型有益效果：

[0009] 本实用新型设计合理，使用方便，将氙气灯座预留的电线改成嵌入式接口，使灯座与后座衔接方便既美观，并能进一步完善氙气灯的静电屏蔽功能，有很好的应用前景。

附图说明

[0010] 下面结合附图中的实施例对本实用新型作进一步的详细说明，但并不构成对本实用新型的任何限制。

[0011] 图1是本实用新型的氙气前灯座结构示意图；

[0012] 图2是本实用新型的氙气灯后座结构示意图；

[0013] 图3是本实用新型的氙气前灯座和氙气灯后座连接示意图。

具体实施方式

[0014] 参阅图1所示，本实用新型的一种氙气灯连接装置，包括氙气前灯座和氙气后座，氙气前灯座包括氙气灯2和灯座1，氙气灯2安装在灯座1上，氙气灯后座包括嵌入式接口3和插头4，插头4安装在嵌入式接口3内部。

[0015] 嵌入式接口为塑料外壳的嵌入式结构。

[0016] 氙气前灯座和氙气后座通过导线连接5，导线外部设置有绝缘金属网罩。

[0017] 将氙气灯座预留的电线改成嵌入式接口，使灯座与后座衔接方便既美观，并能进一步完善氙气灯的静电屏蔽功能。

[0018] 以上所举实施例为本实用新型的较佳实施方式，仅用来方便说明本实用新型，并非对本实用新型作任何形式上的限制，任何所属技术领域中具有通常知识者，若在不脱离本实用新型所提技术特征的范围内，利用本实用新型所揭示技术内容所作出局部更动或修饰的等效实施例，并且未脱离本实用新型的技术特征内容，均仍属于本实用新型技术特征的范围内。

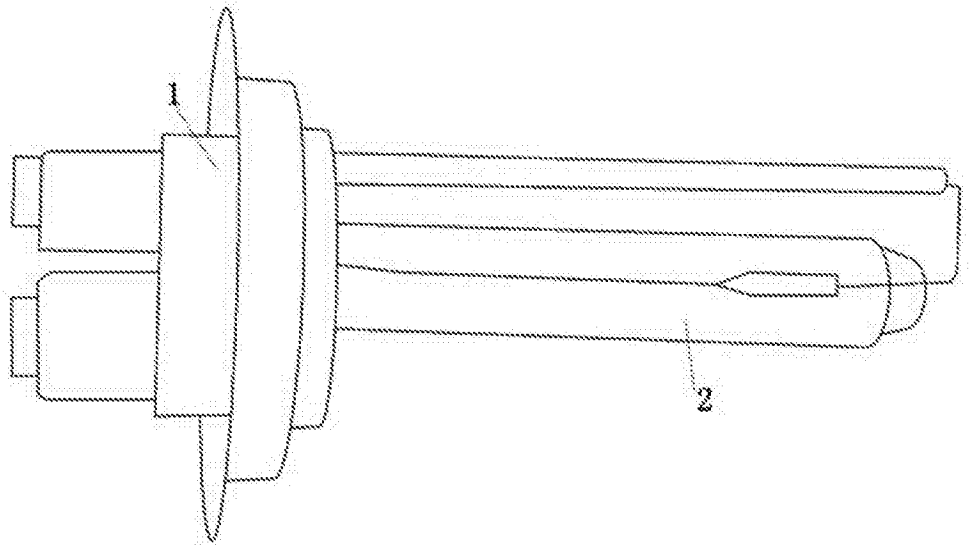

图1

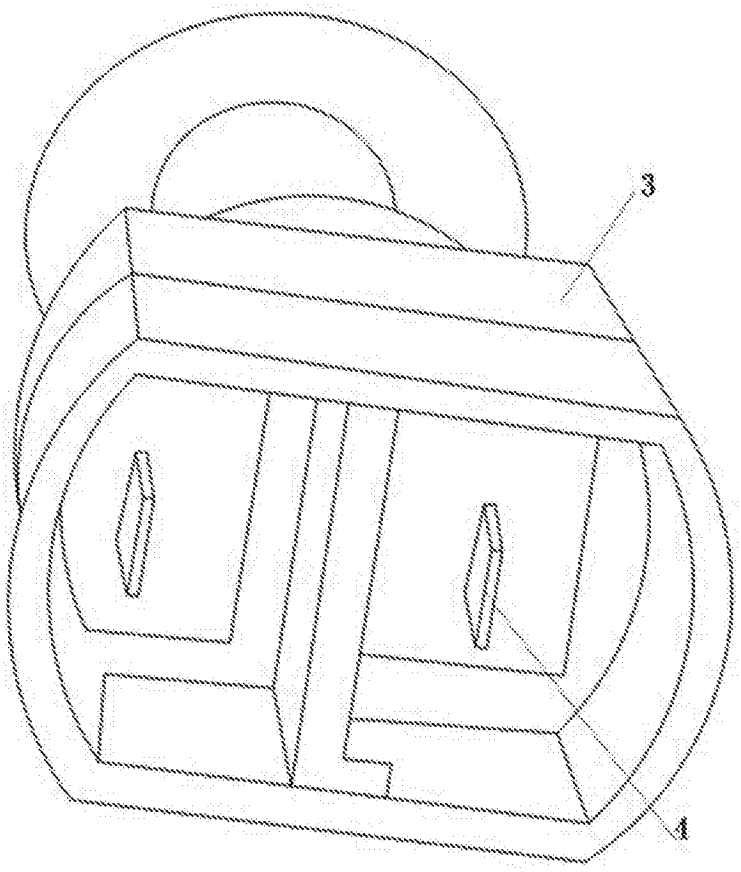

图2

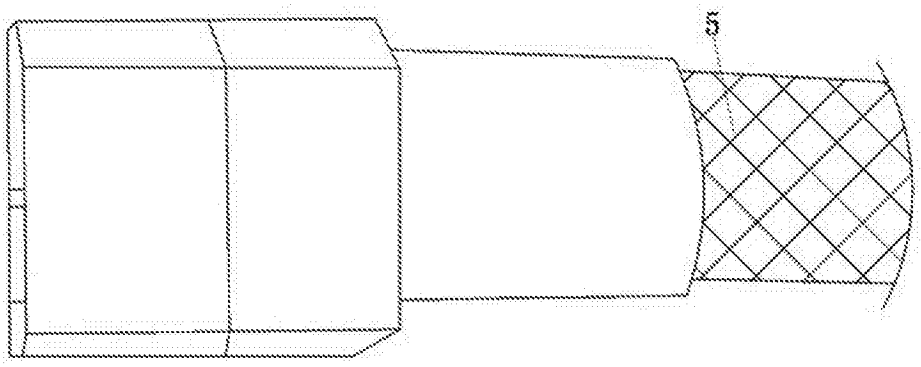

图3