(19)中华人民共和国国家知识产权局

(12)实用新型专利

(10)授权公告号 CN 210591175 U
(45)授权公告日 2020.05.22

(21)申请号 201921220347.1

(22)申请日 2019.07.30

(73)专利权人 沙俊丽
地址 450000 河南省郑州市中原区中原西路200号

(72)发明人 沙俊丽

(51)Int.Cl.
B44C 5/06(2006.01)
F21V 33/00(2006.01)

权利要求书1页 说明书2页 附图2页

(54)实用新型名称

一种建筑园艺假山

(57)摘要

本实用新型涉及一种建筑园艺假山，包括假山本体和安装在假山本地底部的蓄水池，所述假山本体由假山顶和两组假山组件组成，所述假山顶安装在两组假山组件的上方，所述假山组件由自上而下堆叠的山石组成，两组所述假山组件之间设置有空腔，所述假山组件中同一水平面的山石之间的空腔内均固定安装有伸缩组件，所述蓄水池内安装有水泵，假山顶上安装有喷水口，所述喷水口通过管道穿过两组假山组件之间的空腔连接水泵。本实用新型具有可以控制改变假山的形状，达到提高假山的观赏性的效果。

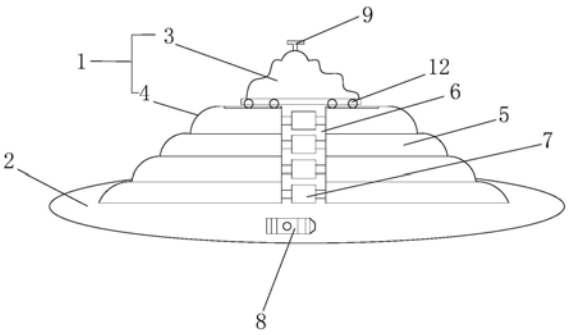

CN 210591175 U

1.一种建筑园艺假山，包括假山本体(1)和安装在假山本地底部的蓄水池(2)，其特征在于：所述假山本体(1)由假山顶(3)和两组假山组件(4)组成，所述假山顶(3)安装在两组假山组件(4)的上方，所述假山组件(4)由自上而下堆叠的山石(5)组成，两组所述假山组件(4)之间设置有空腔(6)，所述假山组件(4)中同一水平面的山石(5)之间的空腔(6)内均固定安装有伸缩组件(7)，所述蓄水池(2)内安装有水泵(8)，假山顶(3)上安装有喷水口(9)，所述喷水口(9)通过管道穿过两组假山组件(4)之间的空腔(6)连接水泵(8)。

2.根据权利要求1所述的一种建筑园艺假山，其特征在于：所述伸缩组件(7)具体为双向液压伸缩杆。

3.根据权利要求1所述的一种建筑园艺假山，其特征在于：所述山石(5)的上端面设置有滑槽(10)，山石(5)的底面设置有滑条(11)，所述滑条(11)滑动设置在滑槽(10)内。

4.根据权利要求1或3所述的一种建筑园艺假山，其特征在于：所述假山顶(3)的底部安装有滑轮(12)，所述滑轮(12)滑动设置在假山组件(4)最上端的山石(5)上端面的滑槽(10)中。

5.根据权利要求1所述的一种建筑园艺假山，其特征在于：所述山石(5)具体为中空结构的透明山石(5)，且山石(5)内部安装有可调色LED灯，所述山石(5)侧面安装有太阳能发电板(13)，该太阳能发电板(13)连接可调色LED灯。

一种建筑园艺假山

技术领域

[0001] 本实用新型涉及建筑园艺的技术领域，尤其是涉及一种建筑园艺假山。

背景技术

[0002] 园林工程中，总涉及到假山的设计与制造，借以假山减少人工气氛，增添自然生趣，假山为生活增添不少色彩，是一道亮丽的风景线，让人们感受到大自然的气息，使园林建筑融汇到山水环境中，现今已有许多种类型的假山被建造在不同的场合。

[0003] 但是现有的假山大多为固定的一种形状，并不能改变形状，从而使得假山不具备多样性，缺少了很多观赏性和趣味性。

实用新型内容

[0004] 本实用新型的目的是提供一种建筑园艺假山。

[0005] 本实用新型的上述实用新型目的是通过以下技术方案得以实现的：

[0006] 一种建筑园艺假山，包括假山本体和安装在假山本地底部的蓄水池，所述假山本体由假山顶和两组假山组件组成，所述假山顶安装在两组假山组件的上方，所述假山组件由自上而下堆叠的山石组成，两组所述假山组件之间设置有空腔，所述假山组件中同一水平面的山石之间的空腔内均固定安装有伸缩组件，所述蓄水池内安装有水泵，假山顶上安装有喷水口，所述喷水口通过管道穿过两组假山组件之间的空腔连接水泵。

[0007] 优选的，所述伸缩组件具体为双向液压伸缩杆。

[0008] 优选的，所述山石的上端面设置有滑槽，山石的底面设置有滑条，所述滑条滑动设置在滑槽内。

[0009] 优选的，所述假山顶的底部安装有滑轮，所述滑轮滑动设置在假山组件最上端的山石上端面的滑槽中。

[0010] 优选的，所述山石具体为中空结构的透明山石，且山石内部安装有可调色LED灯，所述山石侧面安装有太阳能发电板，该太阳能发电板连接可调色LED灯。

[0011] 综上所述，本实用新型的有益技术效果为：

[0012] 1.通过由多层山石组成的假山组件构成假山本体，利用伸缩组件的伸缩来控制改变假山的形状，提高了观赏性和趣味性；

[0013] 2.通过改变假山本体的形状，从而使得从假山顶流下所形成的水幕变化，充分利用了山体内部空间，增强了水幕的多样性与可观赏性；

[0014] 3.在山石内部安装有可调色LED灯，山石侧面安装有太阳能发电板，太阳能发电板为可调色LED灯提供电能，使得山石形成不同的颜色，提高了假山整体的多样性。

附图说明

[0015] 图1是本实用新型的剖面图；

[0016] 图2是本实用新型的山石结构示意图。

[0017] 图中：1、假山本体；2、蓄水池；3、假山顶；4、假山组件；5、山石；6、空腔；7、伸缩组件；8、水泵；9、喷水口；10、滑槽；11、滑条；12、滑轮；13、太阳能发电板。

具体实施方式

[0018] 以下结合附图对本实用新型作进一步详细说明。

[0019] 参照图1和图2，为本实用新型公开的一种建筑园艺假山，包括假山本体1和安装在假山本地底部的蓄水池2，所述假山本体1由假山顶3和两组假山组件4组成，所述假山顶3安装在两组假山组件4的上方，所述假山组件4由自上而下堆叠的山石5组成，两组所述假山组件4之间设置有空腔6，所述假山组件4中同一水平面的山石5之间的空腔6内均固定安装有伸缩组件7，所述蓄水池2内安装有水泵8，假山顶3上安装有喷水口9，所述喷水口9通过管道穿过两组假山组件4之间的空腔6连接水泵8。

[0020] 所述伸缩组件7具体为双向液压伸缩杆。

[0021] 所述山石5的上端面设置有滑槽10，山石5的底面设置有滑条11，所述滑条11滑动设置在滑槽10内。

[0022] 所述假山顶3的底部安装有滑轮12，所述滑轮12滑动设置在假山组件4最上端的山石5上端面的滑槽10中。

[0023] 所述山石5具体为中空结构的透明山石5，且山石5内部安装有可调色LED灯，所述山石5侧面安装有太阳能发电板13，该太阳能发电板13连接可调色LED灯。

[0024] 本实施例的实施原理为：需要对假山本体1的形状进行改变时，启动位于两组所述假山组件4之间的空腔6内的伸缩组件7，通过伸缩组件7使得同一水平面上的山石5水平移动，从而改变假山整体的形状，且可以分别控制每一层山石5的水平移动，使得假山整体的形状变化更加多样性，且山石5的上端面设置有滑槽10，山石5的底面设置有滑条11，滑条11滑动设置在滑槽10内，使得山石5在水平移动的过程中不会脱落，保证假山改变形状过程中的安全性，在山石5内部安装有可调色LED灯，山石5侧面安装有太阳能发电板13，太阳能发电板13为可调色LED灯提供电能，使得山石5形成不同的颜色，提高了假山整体的多样性。

[0025] 本具体实施方式的实施例均为本实用新型的较佳实施例，并非依此限制本实用新型的保护范围，故：凡依本实用新型的结构、形状、原理所做的等效变化，均应涵盖于本实用新型的保护范围之内。

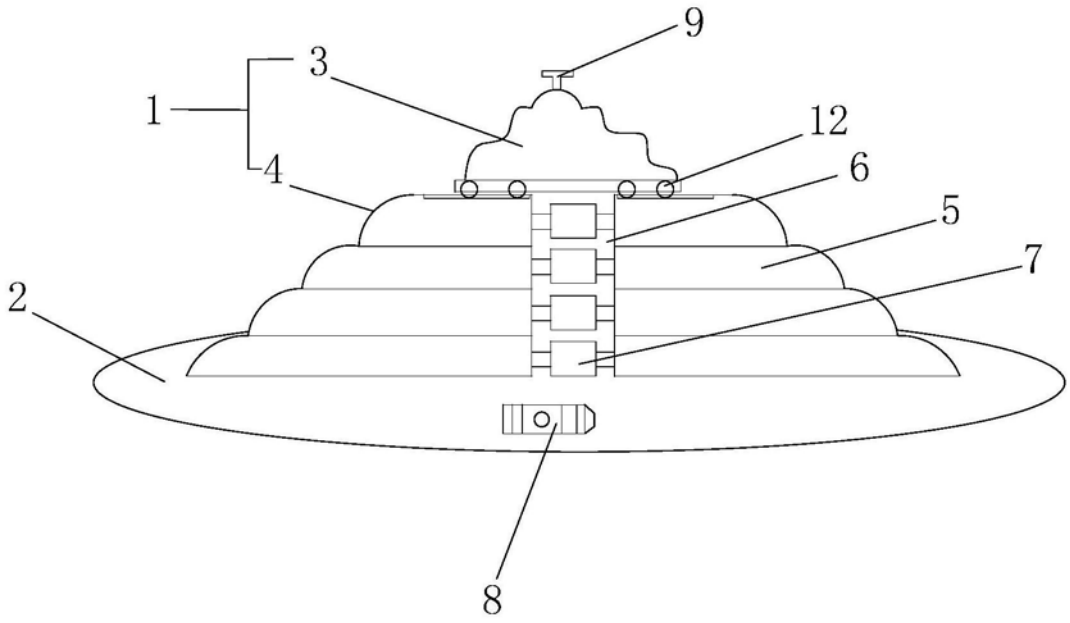

图1

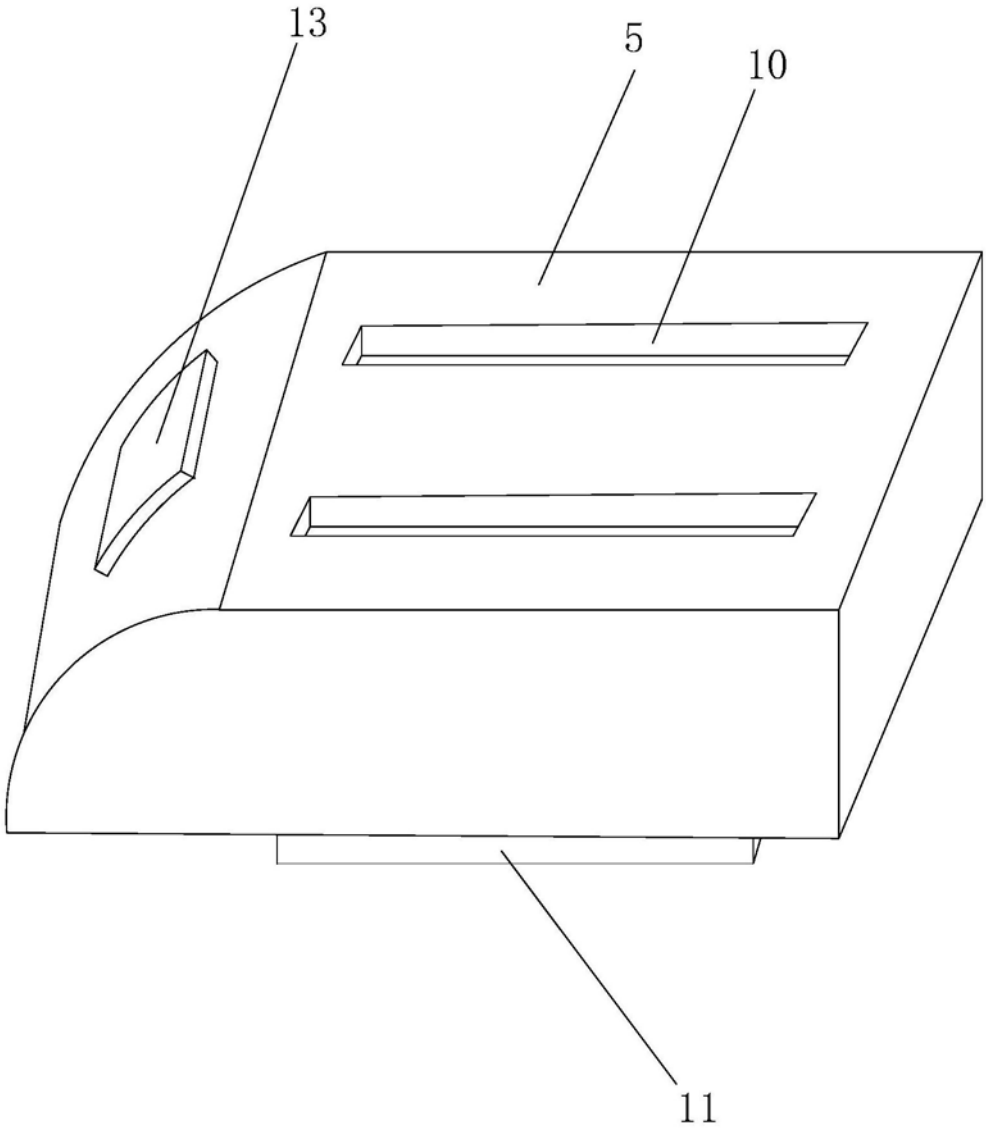

图2