(19)中华人民共和国国家知识产权局

(12)实用新型专利

(10)授权公告号 CN 205598135 U
(45)授权公告日 2016.09.28

(21)申请号 201620282049.5

(22)申请日 2016.04.05

(73)专利权人 胡玉萍
地址 230000 安徽省合肥市瑶海区戴安桥巷42号2幢506号

(72)发明人 胡玉萍

(74)专利代理机构 北京和信华成知识产权代理事务所(普通合伙) 11390
代理人 胡剑辉

(51)Int.Cl.
A61G 7/065(2006.01)

权利要求书1页 说明书3页 附图1页

(54)实用新型名称

新生儿护理鸟巢

(57)摘要

本实用新型公开一种新生儿护理鸟巢，包括衬垫和放置在衬垫上的U型护圈，所述的衬垫上设有球面凸起，球面凸起位于U型护圈内，在U型护圈开口部位设有弧形凸起，弧形凸起长为15cm，宽为5cm，位于弧形凸起外侧的衬垫上设有圆弧形凹槽。本实用新型提供的U型护圈能够适应不同体重新生儿的需求；新生儿俯卧位时，腹部经球面凸起支撑抬起，使腹压增大，有利于促进胃肠蠕动，并限制横结肠向上向前膨胀和活动，减轻腹胀和减少呕吐的发生；新生儿仰卧位时，弧形凸起可以支撑起肩部，打开新生儿气道，利于呼吸；圆弧形凹槽主要用于避免新生儿偏头综合征的发生。

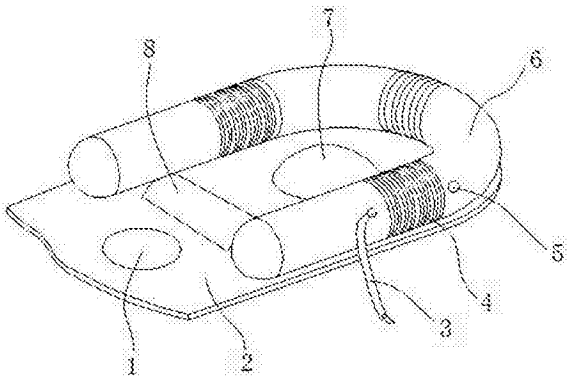

CN 205598135 U

1.新生儿护理鸟巢，包括衬垫(2)和放置在衬垫上的U型护圈(6)，其特征在于，所述的衬垫(2)上设有球面凸起(7)，球面凸起位于U型护圈(6)内，在U型护圈(6)开口部位设有弧形凸起(8)，弧形凸起长为15cm，宽为5cm，位于弧形凸起(8)外侧的衬垫(2)上设有圆弧形凹槽(1)。

2.根据权利要求1所述的新生儿护理鸟巢，其特征在于，所述的U型护圈(6)两个直线段和一个弯曲段均设有一褶皱(4)，在褶皱(4)两侧的护圈上分别设有纽带(3)和纽扣(5)，纽带能够扣在纽扣上。

3.根据权利要求1所述的新生儿护理鸟巢，其特征在于，所述的球面凸起(7)与弧形凸起(8)在缝制衬垫(2)时，一体缝制成型；或单独缝制球面凸起(7)和弧形凸起(8)，然后通过暗扣与衬垫固定；球面凸起(7)的位置与新生儿腹部相适应，弧形凸起(8)的位置与新生儿肩部相适应，圆弧形凹槽(1)的位置与新生儿头部相适应。

4.根据权利要求1所述的新生儿护理鸟巢，其特征在于，所述的圆弧形凹槽(1)中会填充一个圆弧形垫块(9)。

新生儿护理鸟巢

技术领域

[0001] 本实用新型属于新生儿护理领域，涉及一种用于新生儿护理的鸟巢。

背景技术

[0002] 鸟巢护理是新生儿发展性照顾的一种方法，温暖柔软的鸟巢营造了一个类似宫内的舒适环境，可使其躯干和四肢均有所依附和支撑，卧位与胎儿在子宫内的姿势相似，使母体环境得以延续，消除紧张情绪，提高宝宝安全度，满足宝宝心理需求。

[0003] 鸟巢式护理能给予新生儿全身温柔的接触，能减少热量散失，维持新生儿各项生理指标的稳定，营造安静舒适环境，满足生长发育的需要，此外婴儿在宫内的姿势是胎头俯屈，颌部贴近胸壁，肘关节屈曲，上臂接近胸部，前臂在胸前交叉或平行，膝关节和髋关节重度屈曲，大腿贴近腹壁，小腿交叉或平行于宫内，此种生理体位被认为是婴儿感觉最安全、最舒适的体位。

[0004] 授权公告号CN 203693970 U公开了一种鸟巢式早产儿护理垫，包括边缘为防护翼的垫体，该垫体内设有腹气囊和颈气囊，且腹气囊和颈气囊分别连接有充气球，垫体的一端还设有固定枕。

[0005] 上述技术方案不足之处在于：固定枕主要用于新生儿仰卧做治疗时固定头部，新生儿因疾病原因经常会有哭闹、躁动现象，固定枕两侧突起的海绵很容易堵塞口鼻造成窒息；三角形腹气囊不符合人体生理解剖特点，达不到理想的腹部减压及支撑作用，同时三角形尖部受力面积过小会造成患儿腹部不适；患儿俯卧时头部不放在固定枕上，而放在固定枕前端的防护翼上，这样患儿的身体将趴在凸起的固定枕上，会引起患儿极度的不适；腹气囊和颈气囊的充气结构和操作较不便，使得护理人员工作不简洁。

[0006] 经鼻持续呼吸道正压通气(NCPAP)是患儿有自主呼吸的情况下持续气道内正压通气，有效改善患儿肺通气，缓解呼吸肌疲劳，纠正呼吸衰竭，是救治危重新生儿的重要治疗手段之一，N-CPAP治疗时间长，易造成患儿腹胀。NCPAP使用过程中，大量的气体进入气道，随着患儿吞咽动作，部分气体进入胃肠道，引起胃肠胀气，尤其肠蠕动功能不完善的早产儿，其发生率为达到27.08％～86％。

[0007] 新生儿为腹式呼吸，呼吸频率快，代偿能力差，腹胀导致膈肌上抬而限制肺扩张及肺血液循环，从而影响气体交换导致机体缺氧。腹胀引起腹内压升高，导致早产儿血液动力学改变，血液重分布，导致容量性颅内压增高，加上内环境的紊乱，容易造成和促进新生儿颅内高压，甚至颅内出血。腹胀加重时致频繁呕吐引起误吸致肺炎、窒息。

[0008] 为了在鸟巢式护理的同时，降低早产儿经鼻持续呼吸道正压通气并发腹胀的发生率，现提供一种新的方案。

实用新型内容

[0009] 本实用新型的目的在于提供一种结构简单，使用方便的用于新生儿护理的鸟巢。

[0010] 本实用新型的目的可以通过以下技术方案实现：

[0011] 新生儿护理鸟巢，包括衬垫和放置在衬垫上的U型护圈，所述的衬垫上设有球面凸起，球面凸起位于U型护圈内，在U型护圈开口部位设有弧形凸起，弧形凸起长为15cm，宽为5cm，位于弧形凸起外侧的衬垫上设有圆弧形凹槽。

[0012] 所述的U型护圈两个直线段和一个弯曲段均设有一褶皱，在褶皱两侧的护圈上分别设有纽带和纽扣，纽带能够扣在纽扣上。

[0013] 所述的球面凸起与弧形凸起在缝制衬垫时，一体缝制成型；或单独缝制球面凸起和弧形凸起，然后通过暗扣与衬垫固定；球面凸起的位置与新生儿腹部相适应，弧形凸起的位置与新生儿肩部相适应，圆弧形凹槽的位置与新生儿头部相适应。

[0014] 所述的圆弧形凹槽中会填充一个圆弧形垫块。

[0015] 本实用新型的有益效果：本实用新型利用褶皱、纽带和纽扣进行压缩，调节U型护圈的大小，适应不同体重新生儿的需求；新生儿俯卧位时，腹部经球面凸起支撑抬起及腹部自身重力作用，使腹压增大，有利于促进胃肠蠕动，并限制横结肠向上向前膨胀和活动，减轻腹胀和减少呕吐的发生；新生儿仰卧位时，弧形凸起可以支撑起肩部，使其抬高2-3cm，打开新生儿气道，利于呼吸；圆弧形凹槽最大下凹深度3cm，主要用于避免偏头综合征的发生，由于新生儿具有头骨柔软、富有弹性、头部可塑性强等生理特点，如睡眠姿势不当，习惯朝向某一边睡觉，如长期侧睡，均会造成多睡的一边产生头部扁斜现象，导致头颅变形。

附图说明

[0016] 为了便于本领域技术人员理解，下面结合附图对本实用新型作进一步的说明。

[0017] 图1是本实用新型结构示意图；

[0018] 图2是本实用新型截面示意图。

具体实施方式

[0019] 新生儿护理鸟巢，如图1、图2所示，包括衬垫2和放置在衬垫上的U型护圈6，衬垫与U型护圈均采用对棉质材料制成；在U型护圈6的两个直线段和一个弯曲段均设有一褶皱4，在褶皱4两侧的护圈上分别设有纽带3和纽扣5，纽带能够扣在纽扣上；在衬垫2上设有球面凸起7，球面凸起位于U型护圈6内，球面凸起底面直径为10-12cm，高为3-4cm；在U型护圈6开口部位设有弧形凸起8，弧形凸起长为15cm，宽为5cm，高为2-3cm，位于弧形凸起8外侧的衬垫2上设有圆弧形凹槽1；

[0020] 球面凸起7与弧形凸起8可在缝制衬垫2时，一体缝制成型；也可以单独缝制球面凸起7和弧形凸起8，然后通过暗扣与衬垫固定；球面凸起7的位置与新生儿腹部相适应，弧形凸起8的位置与新生儿肩部相适应，圆弧形凹槽1的位置与新生儿头部相适应；

[0021] 工作原理：本技术方案中，褶皱4通过纽带3和纽扣5进行压缩，调节U型护圈6的大小，适应不同体重新生儿的需求；

[0022] 新生儿俯卧位时，腹部经球面凸起7支撑抬起及自身重力作用，使腹压增大，有利于促进胃肠蠕动，并限制横结肠向上向前膨胀和活动，减轻腹胀和减少呕吐的发生；在该俯卧位时，圆弧形凹槽1能够使新生儿头部位置放正，呼吸通畅；

[0023] 新生儿仰卧位时，弧形凸起8可以支撑起肩部，使其抬高2-3cm，打开新生儿气道，利于呼吸；在该仰卧位时，圆弧形凹槽1中会填充一个圆弧形垫块9，圆弧形垫块9放置于圆

弧形凹槽1时，其上侧和圆弧形凹槽1齐平，使新生儿仰卧位头部舒服放置；

[0024] 圆弧形凹槽1主要用于避免偏头综合征的发生，由于新生儿具有头骨柔软、富有弹性、头部可塑性强等生理特点，如睡眠姿势不当，习惯朝向某一边睡觉，如长期侧睡，均会造成多睡的一边产生头部扁斜现象，导致头颅变形。

[0025] 以上内容仅仅是对本实用新型结构所作的举例和说明，所属本技术领域的技术人员对所描述的具体实施例做各种各样的修改或补充或采用类似的方式替代，只要不偏离实用新型的结构或者超越本权利要求书所定义的范围，均应属于本实用新型的保护范围。

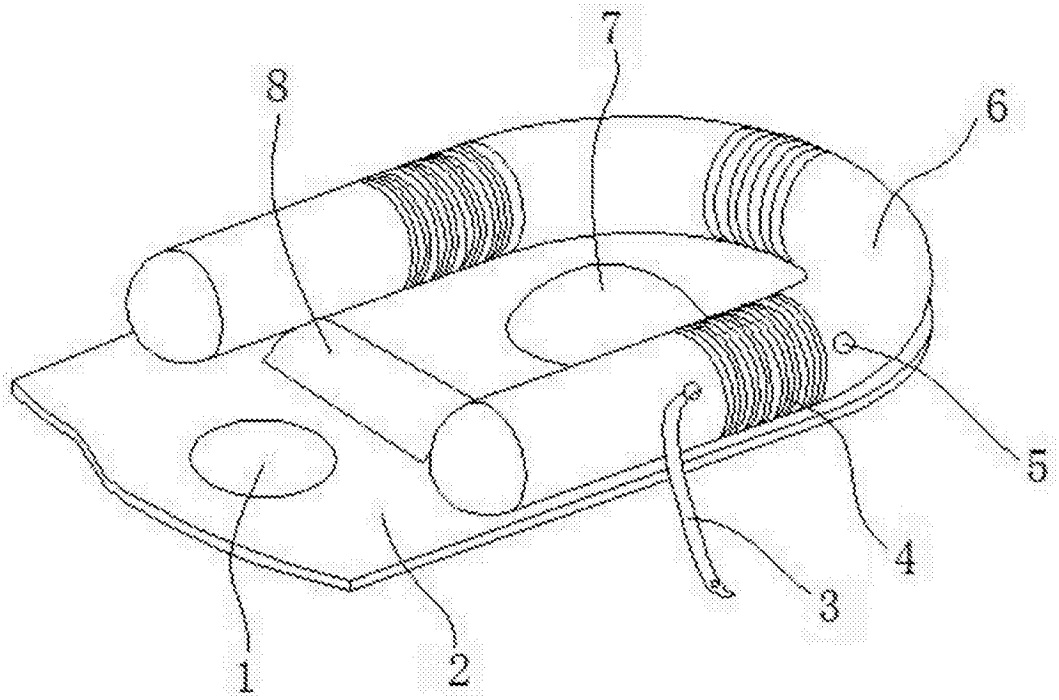

图1

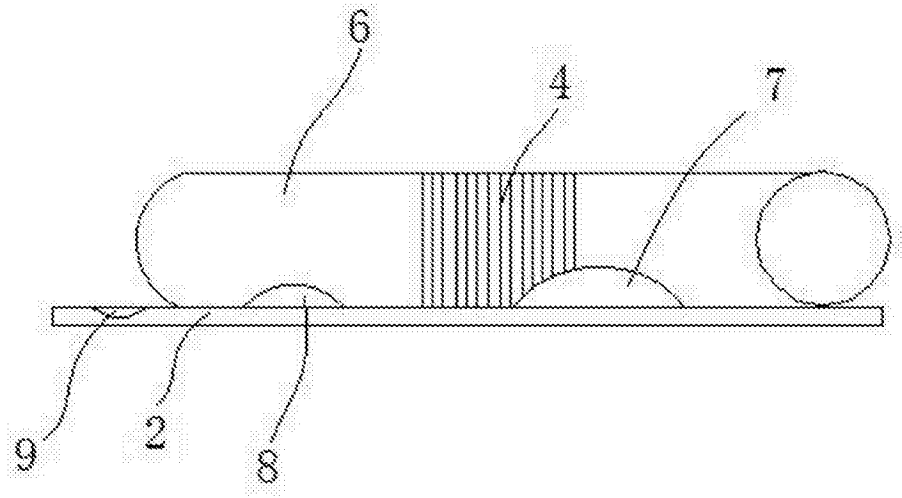

图2