(19)中华人民共和国国家知识产权局

(12)实用新型专利

(10)授权公告号 CN 202507749 U
(45)授权公告日 2012.10.31

(21)申请号 201220136085.2

(22)申请日 2012.03.31

(73)专利权人 崔健
地址 264100 山东省烟台市牟平一中新校区通用技术组

(72)发明人 崔健

(74)专利代理机构 烟台双联专利事务所（普通合伙） 37225
代理人 矫智兰

(51)Int.Cl.
B43K 27/00(2006.01)

权利要求书 1 页 说明书 1 页 附图 1 页

(54)实用新型名称

一种多种画法的记号笔

(57)摘要

本实用新型提供了一种多种画法的记号笔，包括笔杆，是笔杆内设有两种笔芯；所述的两种笔芯为粗芯和细芯。本实用新型一支笔里设有两种粗细不同的笔芯，可标记不同的线条，粗线条、细线条或者双线条，使用起来非常方便。

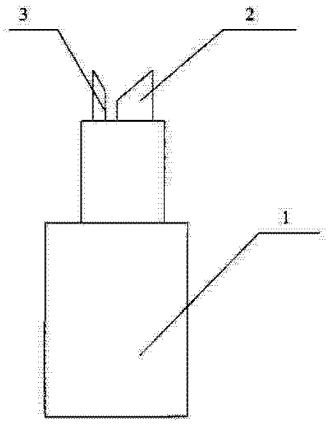

CN 202507749 U

1. 一种多种画法的记号笔，包括笔杆（1），其特征是笔杆（1）内设有两种笔芯。

2. 根据权利要求 1 所述的一种多种画法的记号笔，其特征是所述的两种笔芯为粗芯（2）和细芯（3）。

一种多种画法的记号笔

技术领域

[0001] 本实用新型属于日常生活用品领域，具体地说涉及一种多种画法的记号笔。

背景技术

[0002] 日常学习生活中当需要对某些东西标记不同记号时，一般是用多支不同颜色的笔分别标出，费时费力。

发明内容

[0003] 本实用新型提供了一种多种画法的记号笔，解决了背景技术中需要做标记时需要多支不同颜色笔标费时费力的缺点。

[0004] 本实用新型的技术方案是这样实现的：一种多种画法的记号笔，包括笔杆，是笔杆内设有两种笔芯；

[0005] 所述的两种笔芯为粗芯和细芯。

[0006] 本实用新型的有益效果是：本实用新型一支笔里设有两种粗细不同的笔芯，可标记不同的线条，粗线条、细线条或者双线条，使用起来非常方便。

附图说明

[0007] 图 1 为本实用新型的结构示意图。

[0008] 零件说明：1、笔杆，2、粗芯，、细芯。

具体实施方式

[0009] 下面结合附图对本实用新型作进一步描述：一种多种画法的记号笔，包括笔杆 1，是笔杆内设有两种笔芯：粗芯 2 和细芯 3。

[0010] 本实用新型一支笔里设有两种粗细不同的笔芯，可标记不同的线条，粗线条、细线条或者双线条，使用起来非常方便。

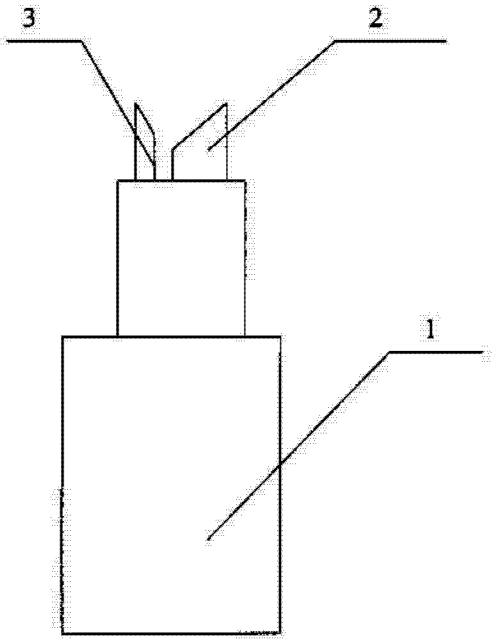

图 1