(19)中华人民共和国国家知识产权局

(12)实用新型专利

(10)授权公告号 CN 202859163 U
(45)授权公告日 2013.04.10

(21)申请号 201220517388.9

(22)申请日 2012.10.10

(73)专利权人 程国宏
地址 222131 江苏省连云港市赣榆县城头镇程沱沟村

(72)发明人 程国宏

(74)专利代理机构 青岛发思特专利商标代理有限公司 37212
代理人 董宝锞

(51)Int.Cl.
A61B 10/00(2006.01)

(ESM)同样的发明创造已同日申请发明专利

权利要求书 1 页 说明书 1 页 附图 1 页

(54)实用新型名称

一次性尿液取样器

(57)摘要

本实用新型公开了一种一次性尿液取样器，属于医疗器械技术领域。本实用新型克服了现有技术中普通尿液取样杯存在的使用不便的缺陷，其包括取样杯和手柄，其特征是，所述取样杯上端设有与其内腔相连通的漏斗状集液罩，所述集液罩上设有密封盖，所述手柄的下方取样杯上设有取样口，取样口上设有密封薄膜。具有干净卫生且取样方便的优点。

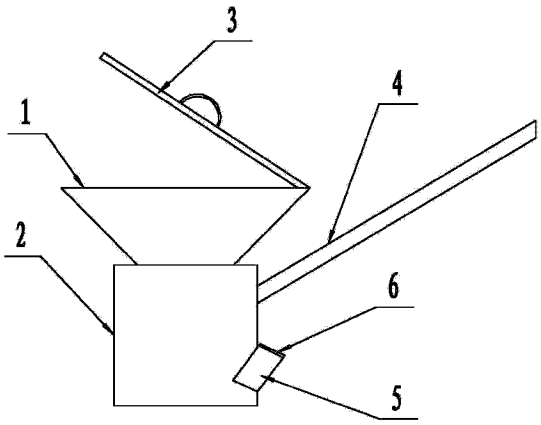

CN 202859163 U

1. 一种一次性尿液取样器，包括取样杯（2）和手柄（4），其特征是，所述取样杯（2）上端设有与其内腔相连通的漏斗状集液罩（1），所述集液罩（1）上设有密封盖（3），所述手柄（4）的下方取样杯（2）上设有取样口（5），取样口（5）上设有密封薄膜（6）。

2. 根据权利要求 1 所述的一次性尿液取样器，其特征是，所述取样口（5）相对取样杯（2）倾斜 30° 角。

一次性尿液取样器

技术领域

[0001] 本实用新型涉及一种一次性尿液取样器，属于医疗器械技术领域。

背景技术

[0002] 在医院，患者进行尿液检查时需要采集尿液，通常使用的尿液取样器为普通的杯体，没有杯盖且杯口较小，患者不小心就会将尿液溅出；而且在送往化验室的途中也会挥发，非常不方便；另外也为化验人员取样时增加困难。

发明内容

[0003] 为了克服上述现有技术中普通尿液取样杯存在的使用不便的缺陷，本实用新型提供了一种干净卫生且取样方便的一次性尿液取样器。

[0004] 本实用新型是通过以下技术方案实现的：一种一次性尿液取样器，包括取样杯和手柄，所述取样杯上端设有与其内腔相连通的漏斗状集液罩，所述集液罩上设有密封盖，所述手柄的下方取样杯上设有取样口，取样口上设有密封薄膜。

[0005] 所述取样口相对取样杯倾斜 30° 角。

[0006] 与现有技术相比，本实用新型的有益效果是，该种一次性尿液取样器，结构简单，使用方便。所述取样杯上端设有漏斗状集液罩，方便收集尿液，使其不易洒出；所述集液罩上设有密封盖，在送往化验室的过程中尿液不易挥发；化验人员直接通过取样口取样，取样方便，且干净卫生。

附图说明

[0007] 图 1 为本实用新型的结构示意图；

[0008] 图中，1、集液罩，2、取样杯，3、密封盖，4、手柄，5、取样口，6、密封薄膜。

具体实施方式

[0009] 下面结合附图对本实用新型作进一步说明：

[0010] 如图 1 所示，该种一次性尿液取样器，包括取样杯 2 和手柄 4，所述取样杯 2 上端设有与其内腔相连通的漏斗状集液罩 1，所述集液罩 1 上设有密封盖 3，所述手柄 4 的下方取样杯 2 上设有取样口 5，取样口 5 上设有密封薄膜 6；所述取样口 5 相对取样杯 2 倾斜 30° 角。

[0011] 使用时，打开密封盖后即可进行尿液采集，采集后送往化验室，化验人员直接用吸管刺破取样口上的密封薄膜即可取到尿液，整个过程不用打开密封盖。

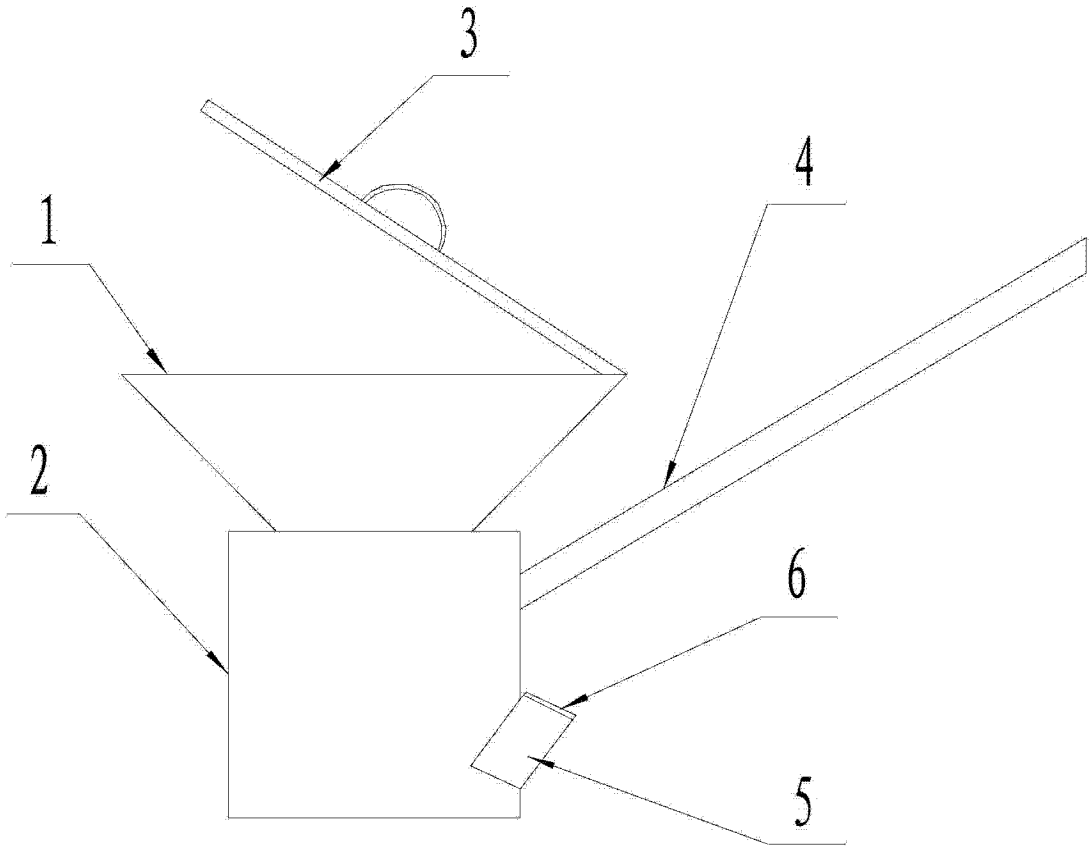

图 1