(19)中华人民共和国国家知识产权局

(12)实用新型专利

(10)授权公告号 CN 204974807 U
(45)授权公告日 2016.01.20

(21)申请号 201520726110.6

(22)申请日 2015.09.20

(73)专利权人 合肥长胜机电科技有限公司
地址 231283 安徽省合肥市高新区南岗工业园火龙地路02666号

(72)发明人 江玮

(74)专利代理机构 合肥天明专利事务所 34115
代理人 奚华保

(51)Int.Cl.
B21C 47/04(2006.01)

权利要求书1页 说明书2页 附图1页

(54)实用新型名称

一种压缩机配件冲压后废料的自动卷料装置

(57)摘要

本实用新型公开了一种压缩机配件冲压后废料的自动卷料装置，包括有支架，固定于支架上的卷料筒和感应接触杆，与卷料筒连接的驱动电机，以及控制柜；感应接触杆的一端固定于支架上，另一端朝向冲压装置，且感应接触杆位于卷料筒的下方；感应接触杆、驱动电机均与控制柜连接。本实用新型采用感应自动控制卷料筒进行卷料，卷料效果好，且不会造成卷料量过多，给冲压装置的冲压造成影响。本实用新型结构简单，自动化控制，卷料快速准确，省时省力。

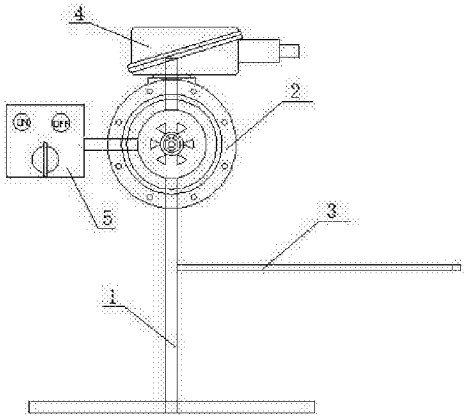

CN 204974807 U

1. 一种压缩机配件冲压后废料的自动卷料装置，其特征在于：包括有支架，固定于支架上的卷料筒和感应接触杆，与卷料筒连接的驱动电机，以及控制柜；所述的感应接触杆的一端固定于支架上，另一端朝向冲压装置，且所述的感应接触杆位于卷料筒的下方；所述的感应接触杆、驱动电机均与控制柜连接。

2. 根据权利要求 1 所述的一种压缩机配件冲压后废料的自动卷料装置，其特征在于：所述的驱动电机和控制柜均固定于支架上。

3. 根据权利要求 1 所述的一种压缩机配件冲压后废料的自动卷料装置，其特征在于：所述的卷料筒到达感应接触杆的垂直距离为 30-50 厘米。

一种压缩机配件冲压后废料的自动卷料装置

技术领域

[0001] 本实用新型涉及压缩机阀片加工领域，具体是一种压缩机配件冲压后废料的自动卷料装置。

背景技术

[0002] 现有的压缩机配件，主要包括有阀片和耐磨片等片体结构，采用冲压装置进行冲压成型，原料带进行冲压后，剩余的废料带从冲压装置中排出，需要人为定期进行收卷，以免影响后续的料带的排出，且由于废料带如果长期不进行收卷，很容易缠绕在一起，影响回收的效率。

实用新型内容

[0003] 本实用新型要解决的技术问题是提供一种压缩机配件冲压后废料的自动卷料装置，其可对冲压后的废料带进行自动收卷，无需人为回收，省时省力。

[0004] 本实用新型的技术方案为：

[0005] 一种压缩机配件冲压后废料的自动卷料装置，包括有支架，固定于支架上的卷料筒和感应接触杆，与卷料筒连接的驱动电机，以及控制柜；所述的感应接触杆的一端固定于支架上，另一端朝向冲压装置，且所述的感应接触杆位于卷料筒的下方；所述的感应接触杆、驱动电机均与控制柜连接。

[0006] 所述的驱动电机和控制柜均固定于支架上。

[0007] 所述的卷料筒到达感应接触杆的垂直距离为 30-50 厘米。

[0008] 本实用新型的优点：

[0009] 本实用新型采用感应自动控制卷料筒进行卷料，卷料效果好，且不会造成卷料量过多，给冲压装置的冲压造成影响。本实用新型结构简单，自动化控制，卷料快速准确，省时省力。

附图说明

[0010] 图 1 是本实用新型的主视图。

[0011] 图 2 是本实用新型的侧视图。

具体实施方式

[0012] 见图 1 和图 2，一种压缩机配件冲压后废料的自动卷料装置，包括有支架 1，固定于支架 1 上的卷料筒 2、感应接触杆 3、驱动电机 4 和控制柜 5；感应接触杆 3 的一端固定于支架 1 上，另一端朝向冲压装置，且感应接触杆 3 位于卷料筒 2 的下方，卷料筒 2 到达感应接触杆 3 的垂直距离为 30-50 厘米，保证废料带垂坠力不会过大，影响冲压装置的准确进料；卷料筒 2 与驱动电机 4 连接，感应接触杆 3、驱动电机 4 均与控制柜 5 连接。

[0013] 本实用新型的工作原理：

[0014] 压缩机阀片冲压装置的废料带，其出料端头固定于卷料筒 2 上，当废料带出料较多时，废料带会由于重力作用下垂，当接触到感应接触杆 3 时，感应接触杆 3 将感应到的信号传输给控制柜 5，控制柜 5 控制驱动电机 4，驱动电机 4 驱动卷料筒 2 转动一周，对废料带进行收卷。

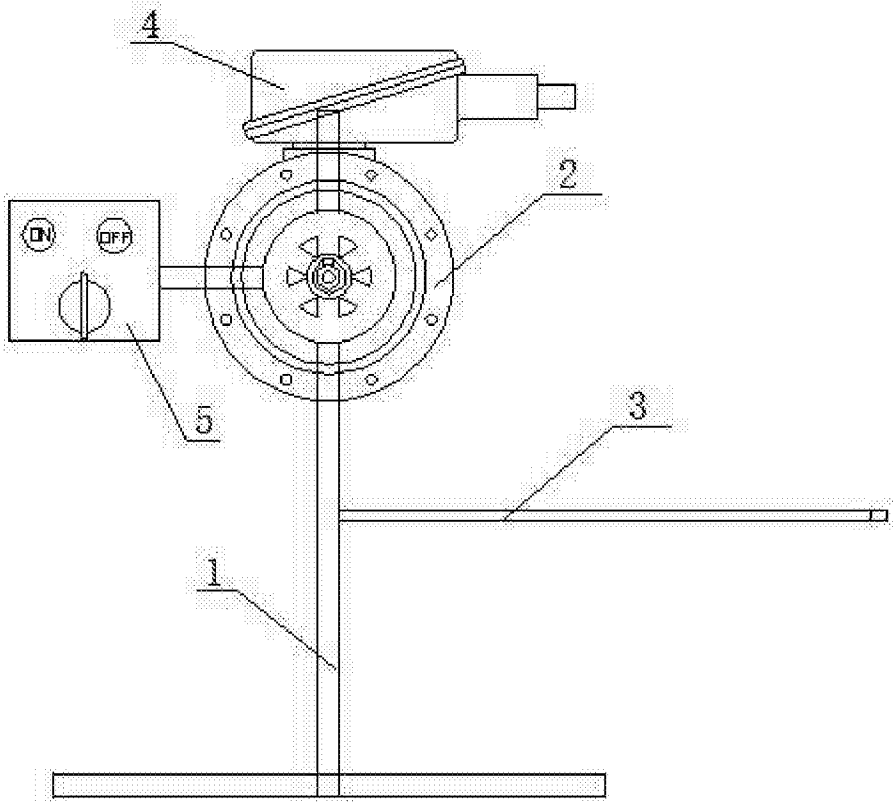

图 1

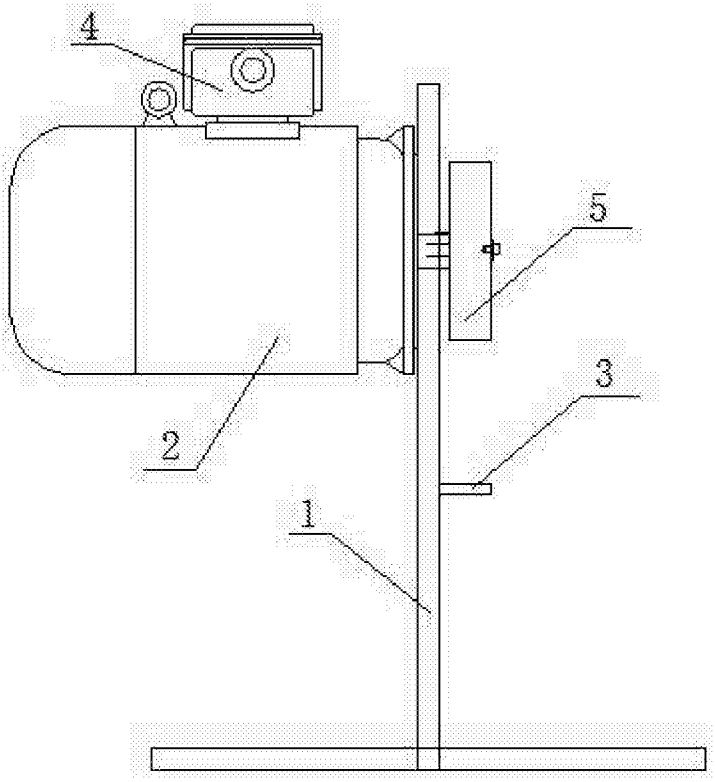

图 2