(19)中华人民共和国国家知识产权局

(12)实用新型专利

(10)授权公告号 CN 203873299 U
(45)授权公告日 2014.10.15

(21)申请号 201420214680.2

(22)申请日 2014.04.29

(73)专利权人 中山市西威厨房设备制造有限公司
地址 528415 广东省中山市小榄工业区爱浪路1号办公楼2楼及第2车间

(72)发明人 杨炼

(51)Int.Cl.
A47B 77/00(2006.01)

权利要求书1页 说明书2页 附图2页

(54)实用新型名称

一种带滑动搁板的转角厨柜

(57)摘要

本实用新型公开了一种带滑动搁板的转角厨柜，包括按照拐角处角度组合在一起的第一柜体(1)和第二柜体(2)，其特征在于：所述第一柜体(1)的中部前侧设置有与柜体(1)表面相平的中柱(3)，所述第一柜体(1)上中柱(3)的后侧设置有顶压在第二柜体(20上的门板封板(4)，所述中柱(3)通过铰链(31)与柜门(5)连接，所述柜门(5)关闭后与门板封板(4)的表面相平，所述第一柜体(1)内部的后侧中部设置有固定搁板(6)，所述设置于第一柜体(1)内部的后侧中部的固定搁板(6)下方紧靠固定搁板(6)处设置有滑动搁板(7)，固定搁板(6)位于柜门(5)左侧。

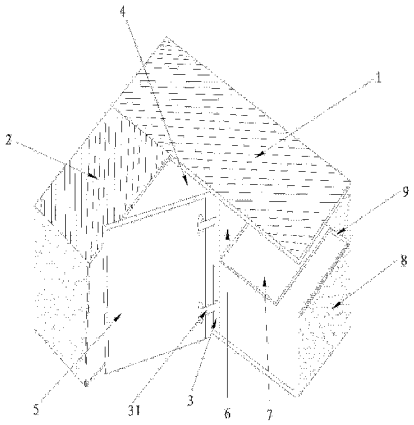

CN 203873299 U

1. 一种带滑动搁板的转角厨柜，包括按照拐角处角度组合在一起的第一柜体 (1) 和第二柜体 (2)，其特征在于：所述第一柜体 (1) 的中部前侧设置有与柜体 (1) 表面相平的中柱 (3)，所述第一柜体 (1) 上中柱 (3) 的后侧设置有顶压在第二柜体 (20 上的门板封板 (4)，所述中柱 (3) 通过铰链 (31) 与柜门 (5) 连接，所述柜门 (5) 关闭后与门板封板 (4) 的表面相平，所述第一柜体 (1) 内部的后侧中部设置有固定搁板 (6)，所述设置于第一柜体 (1) 内部的后侧中部的固定搁板 (6) 下方紧靠固定搁板 (6) 处设置有滑动搁板 (7)，固定搁板 (6) 位于柜门 (5) 左侧。

2. 根据权利要求 1 所述的一种带滑动搁板的转角厨柜，其特征在于：所述固定搁板 (6) 靠近柜体 (1) 两侧壁板处下方设置有滑轨 (9)，滑动搁板 (7) 套设于滑轨 (9) 上沿滑轨 (9) 在第一柜体 (1) 内左右平行滑动。

3. 根据权利要求 1 或 2 所述的一种带滑动搁板的转角厨柜，其特征在于：所述第一柜体 (10 的右侧壁板 (8) 上与滑轨 (9) 齐平处开有凹槽 (80)，在滑轨 (9) 上向右滑动的搁板 (7) 在滑出后搁板的一端滑入凹槽 (80) 固定支撑。

一种带滑动搁板的转角厨柜

技术领域

[0001] 本实用新型涉及厨柜技术领域，具体涉及一种带滑动搁板的转角厨柜。

背景技术

[0002] 一般厨房会存在多处转角，为了有效利用厨房墙角的空间，通常人们会在拐角布置转角厨柜，所述转角厨柜包括成一定角度连接的第一柜体和第二柜体，两者的连接角度与转角的角度是相对应的，从而可以充分的利用厨房转角处的空间，然而，由于第一柜体和第二柜体相交的位置较深，且搁物板通常是由固定在柜体内的水平层板构成，由于水平层板的限制，导致使用者对于柜体拐角处的物品难以存取，虽然目前现有技术的转角厨柜解决了一些相关问题，但仍然存在柜体空间利用率不大等很多弊端。

实用新型内容

[0003] 为了克服现有技术的不足，本实用新型提供一种结构简单，存取方便，柜体空间利用率高的带滑动搁板转角厨柜。

[0004] 为解决上述技术问题，本实用新型采用的技术方案为：

[0005] 一种带滑动搁板的转角厨柜，包括按照拐角处角度组合在一起的第一柜体和第二柜体，所述第一柜体的中部前侧设置有与柜体表面相平的中柱，所述第一柜体上中柱的后侧设置有顶压在第二柜体上的门板封板，所述中柱通过铰链与柜门连接，所述柜门关闭后与门板封板的表面相平，所述第一柜体内部的后侧中部设置有固定搁板，所述设置于第一柜体内部的后侧中部的固定搁板下方紧靠固定搁板处设置有滑动搁板，固定搁板位于柜体左侧。

[0006] 优选的，所述固定搁板靠近柜体两侧壁板处下方设置有滑轨，滑动搁板套设于滑轨上沿滑轨在第一柜体内左右滑动。

[0007] 优选的，所述第一柜体的右侧壁板上与滑轨齐平处开有凹槽，在滑轨上向右滑动的搁板在滑出后搁板的一端滑入凹槽固定支撑。

[0008] 本实用新型一种带滑动搁板的转角厨柜具有下述优点：

[0009] 本实用新型由于将第一柜体的柜门通过铰链连接在中柱上，并且将柜门的表面与门板封板相平，从而使柜门有较大的打开角度，而且因为固定搁板位于柜门的左侧，再在左侧固定搁板的下端加装可以根据需要左右滑动的滑动搁板，空间大，使用灵活；使用时，平常搁置的物件较少时，可以将滑动搁板推置固定搁板的下端，方便使用者通过柜门的空间探身进入第一柜体内，对放置在第一柜体搁板最深处的物件进行放置或拿取，当存放的物件较多时，使用者则可以将不常用的物件放置于较深的固定搁板上，然后将滑动搁板向右滑动推出至第一柜体的右侧壁板上与滑轨齐平处的凹槽内固定支撑，将日常常用的物件搁置在柜体前面易于拿取的滑动隔板上，如此大大拓展了柜体的使用空间，使用灵活，存取方便，结构简单。

附图说明

[0010] 为了更清楚地说明本实用新型实施例或现有技术中的技术方案，下面将对实施例或现有技术描述中所需要使用的附图作简单地介绍，显而易见地，下面描述中的附图仅仅是本实用新型的一些实施例，对于本领域普通技术人员来讲，在不付出创造性劳动的前提下，还可以根据这些附图获得其他的附图。

[0011] 图 1 为本实用新型实施例的立体结构示意图。

[0012] 图 2 为本实用新型滑动搁板的结构示意图。

具体实施方式

[0013] 下面结合附图对本实用新型的优选实施例进行详细阐述，以使本实用新型的优点和特征能更易于被本领域技术人员理解，从而对本实用新型的保护范围做出更为清楚明确的界定。

[0014] 如图 1 和图 2 所示，一种带滑动搁板的转角厨柜，包括按照拐角处角度组合在一起的第一柜体 1 和第二柜体 2，所述第一柜体 1 的中部前侧设置有与柜体 1 表面相平的中柱 3，所述第一柜体 1 上中柱 3 的后侧设置有顶压在第二柜体 2 上的门板封板 4，所述中柱 3 通过铰链 31 与柜门 5 连接，所述柜门 5 关闭后与门板封板 4 的表面相平，所述第一柜体 1 内部的后侧中部设置有固定搁板 6，所述设置于第一柜体 1 内部的后侧中部的固定搁板 6 下方紧靠固定搁板 6 处设置有滑动搁板 7，固定搁板 6 位于柜门 5 左侧。

[0015] 优选的，所述固定搁板 6 靠近柜体 1 两侧壁板处下方设置有滑轨 9，滑动搁板 7 套设于滑轨 9 上沿滑轨在第一柜体 1 内左右滑动。

[0016] 优选的，所述第一柜体 1 的右侧壁板 8 上与滑轨 9 齐平处开有凹槽 80，在滑轨 9 上向右滑动的搁板 7 在滑出后搁板的一端滑入凹槽 80 固定支撑。

[0017] 以上所述仅为本实用新型的优选实施方式，本实用新型的保护范围并不仅限于上述实施方式，凡是属于本实用新型原理的技术方案均属于本实用新型的保护范围。对于本领域的技术人员而言，在不脱离本实用新型的原理的前提下进行的若干改进和润饰，这些改进和润饰也应视为本实用新型的保护范围。

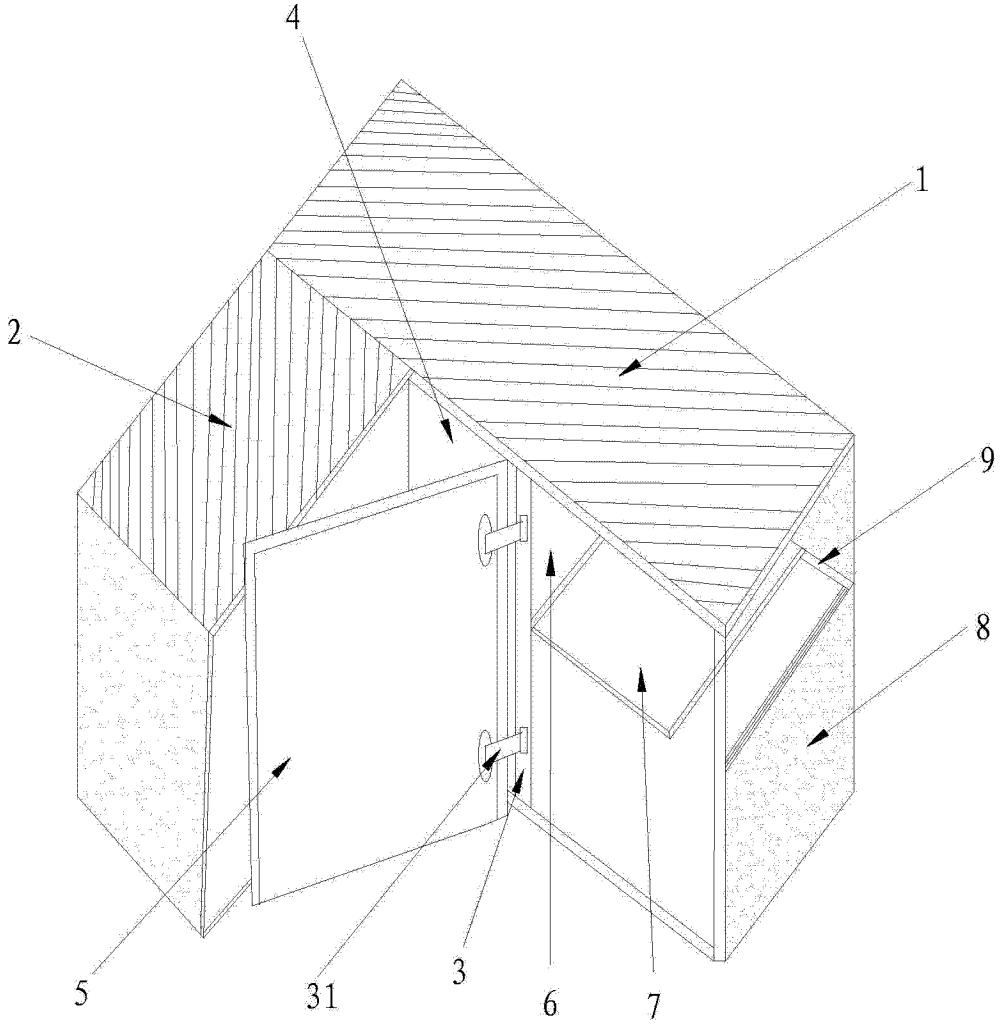

图 1

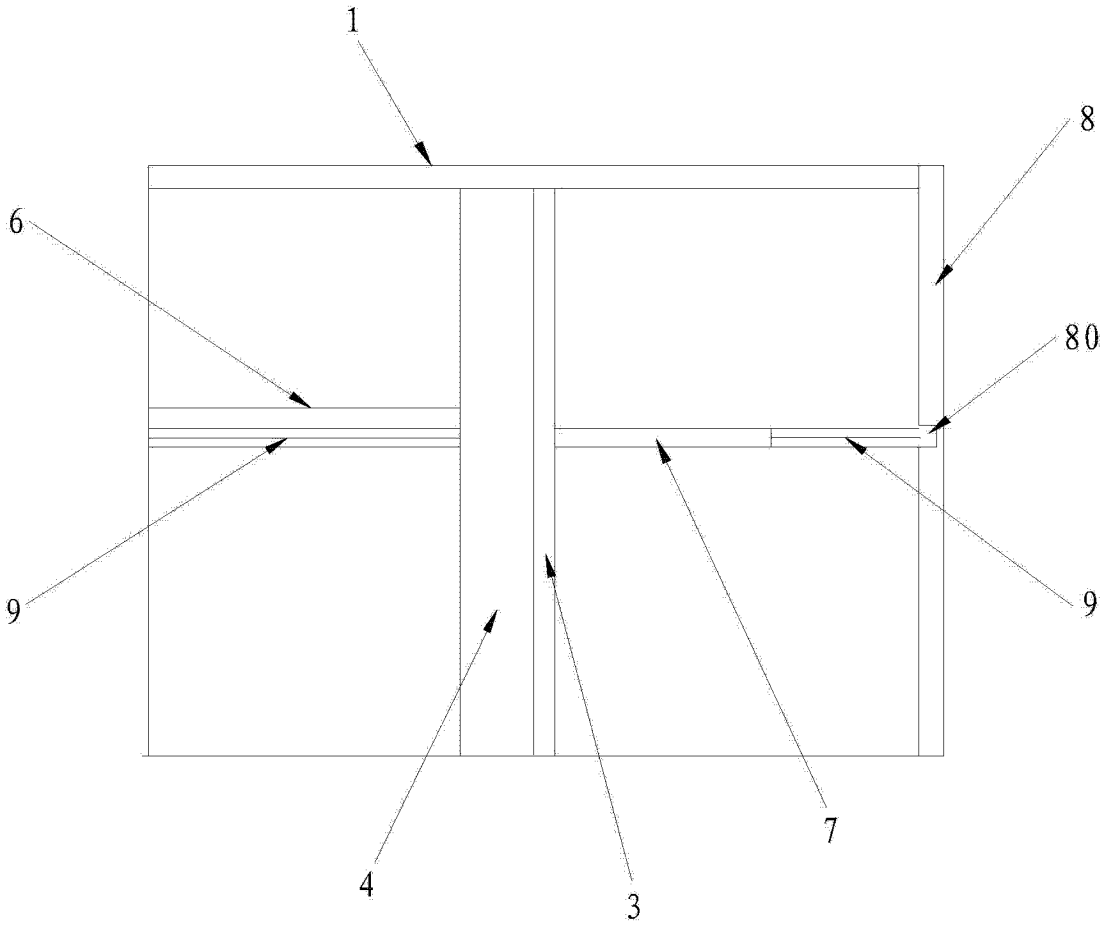

图 2