(19)国家知识产权局

(12)实用新型专利

(10)授权公告号 CN 218467008 U
(45)授权公告日 2023.02.10

(21)申请号 202222652139.7

(22)申请日 2022.09.30

(73)专利权人 德清坤泽建设有限公司
地址 314500 浙江省湖州市德清县武康镇龙胜村上市47号

(72)发明人 周世杰

(74)专利代理机构 保定超宇专利代理有限公司 13161
专利代理师 张海燕

(51)Int.Cl.
E04F 21/18(2006.01)

权利要求书1页 说明书4页 附图2页

(54)实用新型名称

一种墙角吊顶支撑架

(57)摘要

本实用新型公开了一种墙角吊顶支撑架，包括底座，所述底座的底部固定连接有滚轮，所述底座的顶部内部设置有调节组件，所述底座的一侧固定连接有驱动电机，且驱动电机的输出轴通过联轴器固定连接有丝杆。该室内装修用墙角吊顶支撑架设置有底座、滚轮、驱动电机、丝杆、第一安装架、滑板、第二安装架和滑槽，通过驱动电机可以很好的带动丝杆进行转动，可使得第一安装架与第二安装架可以依靠自身内部设置不同方向的丝杆槽进而进行相对或者相向运动，可便于第一安装架与第二安装架可以推动放置箱进行上移或者下移，进而可便于人们日常对放置箱的高度调节，满足人们的日常调节需要，提高了对室内装修的使用便利。

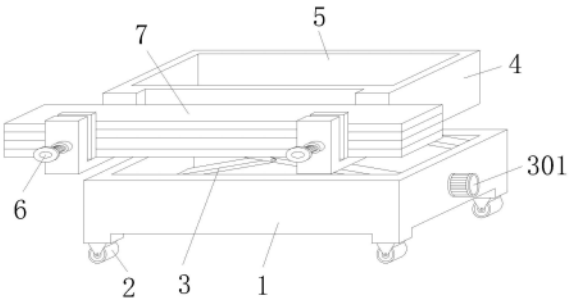

CN 218467008 U

1.一种墙角吊顶支撑架,包括底座(1),其特征在于:所述底座(1)的底部固定连接有滚轮(2),所述底座(1)的顶部内部设置有调节组件(3),所述底座(1)的一侧固定连接有驱动电机(301),且驱动电机(301)的输出轴通过联轴器固定连接有丝杆(302),所述调节组件(3)的顶部设置有放置箱(4),且放置箱(4)的内部开设有放置槽(5),所述放置箱(4)的一侧固定连接有夹持组件(6),且夹持组件(6)的内部夹持连接有装饰板(7)。

2.根据权利要求1所述的一种墙角吊顶支撑架,其特征在于:所述调节组件(3)包括驱动电机(301)、丝杆(302)、第一安装架(303)、滑板(304)、第二安装架(305)和滑槽(306),所述丝杆(302)的外壁螺纹连接有第一安装架(303),所述驱动电机(301)通过丝杆(302)与第一安装架(303)构成螺纹结构,且丝杆(302)的一端与驱动电机(301)进行连接,而且丝杆(302)的另一端螺纹贯穿第一安装架(303)进行连接。

3.根据权利要求2所述的一种墙角吊顶支撑架,其特征在于:所述第一安装架(303)的一侧铰接有第二安装架(305),且第二安装架(305)的顶部固定连接有滑板(304),且滑板(304)的数量为两个,而且两个滑板(304)以第二安装架(305)的中垂线为对称轴对称设置。

4.根据权利要求2所述的一种墙角吊顶支撑架,其特征在于:所述放置箱(4)的底部开设有滑槽(306),且放置箱(4)通过滑槽(306)与滑板(304)构成滑动结构,且滑槽(306)的形状大小与滑板(304)的形状大小相互匹配,而且滑板(304)的外壁与滑槽(306)的内部相贴合设置。

5.根据权利要求1所述的一种墙角吊顶支撑架,其特征在于:所述夹持组件(6)包括支撑板(601)、限位槽(602)、螺槽(603)、自锁螺杆(604)和挤压板(605),所述放置箱(4)的一侧固定连接有支撑板(601),且支撑板(601)的数量为两个,而且两个支撑板(601)以放置箱(4)的中垂线为对称轴对称设置。

6.根据权利要求5所述的一种墙角吊顶支撑架,其特征在于:所述支撑板(601)的顶部开设有限位槽(602),所述支撑板(601)通过限位槽(602)与装饰板(7)构成卡合结构,且限位槽(602)的形状大小与装饰板(7)的形状大小相互匹配,而且装饰板(7)的卡在限位槽(602)的里面进行连接。

7.根据权利要求5所述的一种墙角吊顶支撑架,其特征在于:所述支撑板(601)的一侧开设有螺槽(603),且螺槽(603)的内壁螺纹连接有自锁螺杆(604),所述自锁螺杆(604)的一端转动连接有挤压板(605),所述支撑板(601)通过螺槽(603)与自锁螺杆(604)构成螺纹结构,且螺槽(603)的形状大小与自锁螺杆(604)的形状大小相互匹配,而且自锁螺杆(604)的一端伸入进螺槽(603)的里面进行连接。

一种墙角吊顶支撑架

技术领域

[0001] 本实用新型涉及室内装修技术领域，具体为一种墙角吊顶支撑架。

背景技术

[0002] 室内装修包括房间设计、装修、家具布置及各种小装点，偏重于建筑物里面的装修建设，不仅在装修设计施工期间，还包括住进去之后长期的不断装饰，另外应逐渐树立轻装修、重装饰的概念，装修时，使用的材料越多、越复杂，污染物可能越多，目前市面上人们对室内墙角进行装修时，常常会使用到吊顶支撑架对装饰板进行支撑托起。

[0003] 现有技术中工作人员针对装饰板的向上运输，常常使用到脚架进行搭建平台，工作人员可站立在平台上便于对装饰板进行输送到所需要安装的位置，但是在实际使用过程中，室内装修并不是每家每户所安装吊顶的高度一致，进而容易使得搭建的平台高度不满足于不同情况的使用需要，此外现有技术中，装饰板的托举大多数依靠人力进行传递，进而增加了人们日常体力劳动，不能够很好的满足人们的日常使用需要，因此，我们需要一种墙角吊顶支撑架。

实用新型内容

[0004] 本实用新型的目的在于提供一种墙角吊顶支撑架，以解决上述背景技术中提出的现有问题。

[0005] 为实现上述目的，本实用新型提供如下技术方案：一种墙角吊顶支撑架，包括底座，所述底座的底部固定连接有滚轮，所述底座的顶部内部设置有调节组件，所述底座的一侧固定连接有驱动电机，且驱动电机的输出轴通过联轴器固定连接有丝杆，所述调节组件的顶部设置有放置箱，且放置箱的内部开设有放置槽，所述放置箱的一侧固定连接有夹持组件，且夹持组件的内部夹持连接有装饰板。

[0006] 优选的，所述调节组件包括驱动电机、丝杆、第一安装架、滑板、第二安装架和滑槽，所述底座的一侧固定连接有驱动电机，且驱动电机的输出轴通过联轴器固定连接有丝杆，所述丝杆的外壁螺纹连接有第一安装架，所述驱动电机通过丝杆与第一安装架构成螺纹结构，且丝杆的一端与驱动电机进行连接，而且丝杆的另一端螺纹贯穿第一安装架进行连接。

[0007] 优选的，所述第一安装架的一侧铰接有第二安装架，且第二安装架的顶部固定连接有滑板，且滑板的数量为两个，而且两个滑板以第二安装架的中垂线为对称轴对称设置。

[0008] 优选的，所述放置箱的底部开设有滑槽，且放置箱通过滑槽与滑板构成滑动结构，且滑槽的形状大小与滑板的形状大小相互匹配，而且滑板的外壁与滑槽的内部相贴合设置。

[0009] 优选的，所述夹持组件包括支撑板、限位槽、螺槽、自锁螺杆和挤压板，所述放置箱的一侧固定连接有支撑板，且支撑板的数量为两个，而且两个支撑板以放置箱的中垂线为对称轴对称设置。

[0010] 优选的，所述支撑板的顶部开设有限位槽，所述支撑板通过限位槽与装饰板构成卡合结构，且限位槽的形状大小与装饰板的形状大小相互匹配，而且装饰板的卡在限位槽的里面进行连接。

[0011] 优选的，所述支撑板的一侧开设有螺槽，且螺槽的内壁螺纹连接有自锁螺杆，所述自锁螺杆的一端转动连接有挤压板，所述支撑板通过螺槽与自锁螺杆构成螺纹结构，且螺槽的形状大小与自锁螺杆的形状大小相互匹配，而且自锁螺杆的一端伸入进螺槽的里面进行连接。

[0012] 与现有技术相比，本实用新型的有益效果是：该一种墙角吊顶支撑架，

[0013] (1)设置有底座、滚轮、驱动电机、丝杆、第一安装架、滑板、第二安装架和滑槽，通过驱动电机可以很好的带动丝杆进行转动，可使得第一安装架与第二安装架可以依靠自身内部设置不同方向的丝杆槽进而进行相对或者相向运动，可便于第一安装架与第二安装架可以推动放置箱进行上移或者下移，进而可便于人们日常对放置箱的高度调节，满足人们的日常调节需要，提高了对室内装修的使用便利；

[0014] (2)设置有放置箱、放置槽、支撑板、限位槽、螺槽、自锁螺杆、挤压板和装饰板，通过对自锁螺杆进行转动，可使得自锁螺杆能依靠螺槽进行推动挤压板进行移动，可使得挤压板可以对限位槽内的装饰板进行限位，进而可减少在向上托举时发生晃动的情况，能够提高了装饰板上升的稳定性，满足人们的日常使用需要，给人们的日常对装饰板的托举带来便利。

附图说明

[0015] 图1为本实用新型主视结构示意图；

[0016] 图2为本实用新型第二安装架与第一安装架结构示意图；

[0017] 图3为本实用新型支撑板与夹持板结构示意图；

[0018] 图4为本实用新型放置箱与放置槽结构示意图。

[0019] 图中：1、底座；2、滚轮；3、调节组件；301、驱动电机；302、丝杆；303、第一安装架；304、滑板；305、第二安装架；306、滑槽；4、放置箱；5、放置槽；6、夹持组件；601、支撑板；602、限位槽；603、螺槽；604、自锁螺杆；605、挤压板；7、装饰板。

具体实施方式

[0020] 下面将结合本实用新型实施例中的附图，对本实用新型实施例中的技术方案进行清楚、完整地描述，显然，所描述的实施例仅仅是本实用新型一部分实施例，而不是全部的实施例。基于本实用新型中的实施例，本领域普通技术人员在没有做出创造性劳动前提下所获得的所有其他实施例，都属于本实用新型保护的范围。

[0021] 请参阅图1、图2和图4，本实用新型提供技术方案：一种墙角吊顶支撑架，包括底座1，底座1的底部固定连接有滚轮2，底座1的顶部内部设置有调节组件3，调节组件3包括驱动电机301、丝杆302、第一安装架303、滑板304、第二安装架305和滑槽306，底座1的一侧固定连接有驱动电机301，且驱动电机301的输出轴通过联轴器固定连接有丝杆302，丝杆302的外壁螺纹连接有第一安装架303，驱动电机301通过丝杆302与第一安装架303构成螺纹结构，且丝杆302的一端与驱动电机301进行连接，而且丝杆302的另一端螺纹贯穿第一安装架

303进行连接，加强了丝杆302与驱动电机301的连接效果，能使得驱动电机301可以很好的带动丝杆302在第一安装架303内进行转动，第一安装架303的一侧铰接有第二安装架305，且第二安装架305的顶部固定连接有滑板304，且滑板304的数量为两个，而且两个滑板304以第二安装架305的中垂线为对称轴对称设置，加强了第二安装架305与滑板304的连接效果，能使得滑板304可以很好的安装在第二安装架305上进行固定，放置箱4的底部开设有滑槽306，且放置箱4通过滑槽306与滑板304构成滑动结构，且滑槽306的形状大小与滑板304的形状大小相互匹配，而且滑板304的外壁与滑槽306的内部相贴合设置，加强了滑板304与放置箱4的连接效果，能使得滑板304可以依靠滑槽306在放置箱4内进行滑动，调节组件3的顶部设置有放置箱4，且放置箱4的内部开设有放置槽5，可便于第一安装架303与第二安装架305可以推动放置箱4进行上移或者下移，进而可便于人们日常对放置箱4的高度调节，满足人们的日常调节需要，提高了对室内装修的使用便利。

[0022] 请参阅图1和图3，放置箱4的一侧固定连接有夹持组件6，且夹持组件6的内部夹持连接有装饰板7，夹持组件6包括支撑板601、限位槽602、螺槽603、自锁螺杆604和挤压板605，放置箱4的一侧固定连接有支撑板601，且支撑板601的数量为两个，而且两个支撑板601以放置箱4的中垂线为对称轴对称设置，加强了支撑板601与放置箱4的连接效果，能使得两个支撑板601可以很好的安装固定在安装箱4的一侧，支撑板601的顶部开设有限位槽602，支撑板601通过限位槽602与装饰板7构成卡合结构，且限位槽602的形状大小与装饰板7的形状大小相互匹配，而且装饰板7的卡在限位槽602的里面进行连接，加强了装饰板7与支撑板601的连接效果，能使得支撑板601可以依靠限位槽602对装饰板7进行很好的安装与固定，支撑板601的一侧开设有螺槽603，且螺槽603的内壁螺纹连接有自锁螺杆604，自锁螺杆604的一端转动连接有挤压板605，支撑板601通过螺槽603与自锁螺杆604构成螺纹结构，且螺槽603的形状大小与自锁螺杆604的形状大小相互匹配，而且自锁螺杆604的一端伸入进螺槽603的里面进行连接，加强了自锁螺杆604与支撑板601的连接效果，能使得自锁螺杆604可以依靠螺槽603在支撑板601上进行移动，进而可减少在向上托举时发生晃动的情况，能够提高了装饰板7上升的稳定性，满足人们的日常使用需要，给人们的日常对装饰板7的托举带来便利。

[0023] 工作原理：在使用该室内装修用墙角吊顶支撑架时，首先，需要对室内进行吊顶时，可通过将底座1进行推动，可使得底座1依靠底部的滚轮2进行移动到墙角位置，此时将滚轮2的刹车可以对底座1进行稳固，此时可将需要装修的装饰板7进行放置在支撑板601上的限位槽602的里面，此时可通过对支撑板601上自锁螺杆604进行转动，可使得自锁螺杆604可以依靠螺槽603进行转动，可使自锁螺杆604可以推动挤压板605进行移动，可使得挤压板605可以很好的对装饰板7进行挤压限位，工作人员可以站立在放置箱5内的放置槽5内，并且可通过启动驱动电机301，可使得驱动电机301可以带动丝杆302进行转动，可使得丝杆302可以在第一安装架303与第二安装架305上进行转动，可使得第一安装架303与第二安装架305依靠自身不同方向的丝杆槽进而移动，可使得第一安装架303与第二安装架305能相向移动，可使得第二安装架305上的滑板304可以依靠滑槽306进而推动放置箱4进行向上移动，进而可根据所需要的高度进行调节，满足人们的日常使用需要，这就完成了全部工作，本说明书中未作详细描述的内容属于本领域专业技术人员公知的现有技术。

[0024] 术语“中心”、“纵向”、“横向”、“前”、“后”、“左”、“右”、“竖直”、“水平”、“顶”、“底”、

“内”、“外”等指示的方位或位置关系为基于附图所示的方位或位置关系，仅是为便于描述本实用新型的简化描述，而不是指示或暗指所指的装置或元件必须具有特定的方位、为特定的方位构造和操作，因而不能理解为对本实用新型保护内容的限制。

[0025] 尽管参照前述实施例对本实用新型进行了详细的说明，对于本领域的技术人员来说，其依然可以对前述各实施例所记载的技术方案进行修改，或者对其中部分技术特征进行等同替换，凡在本实用新型的精神和原则之内，所作的任何修改、等同替换、改进等，均应包含在本实用新型的保护范围之内。

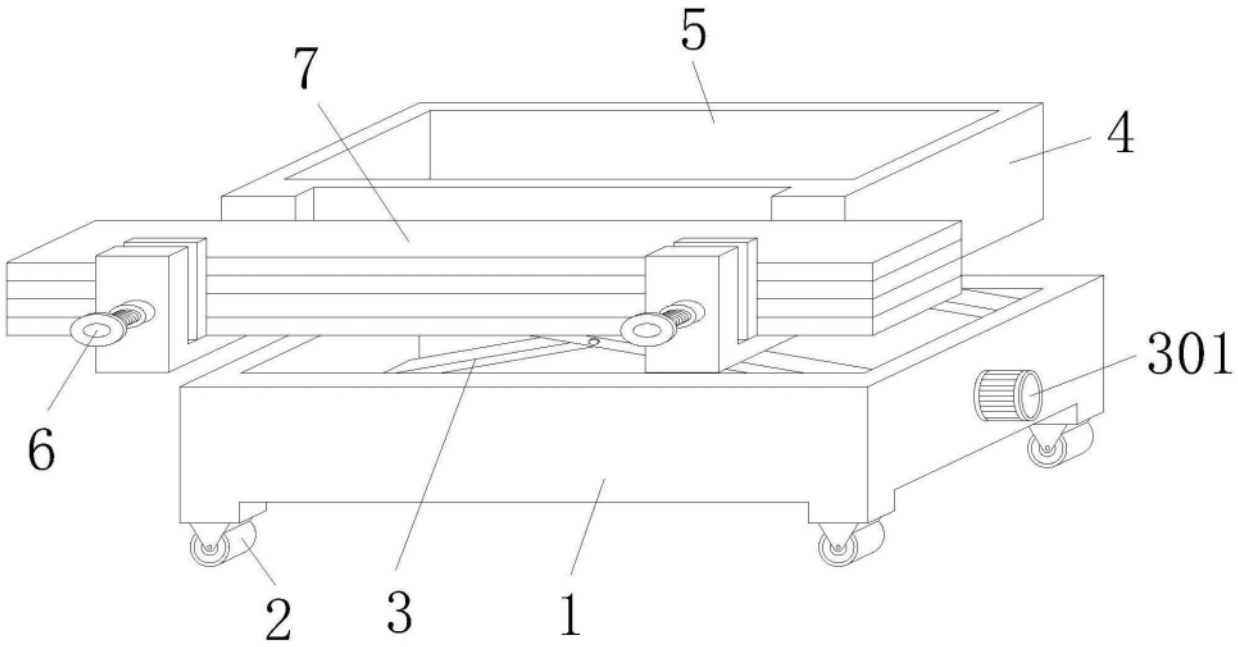

图1

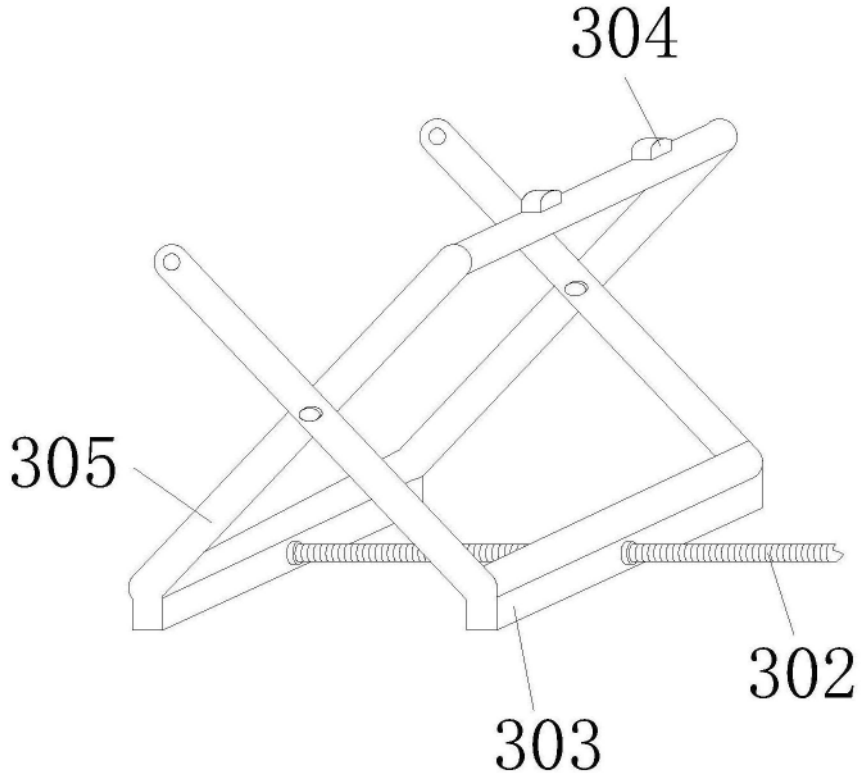

图2

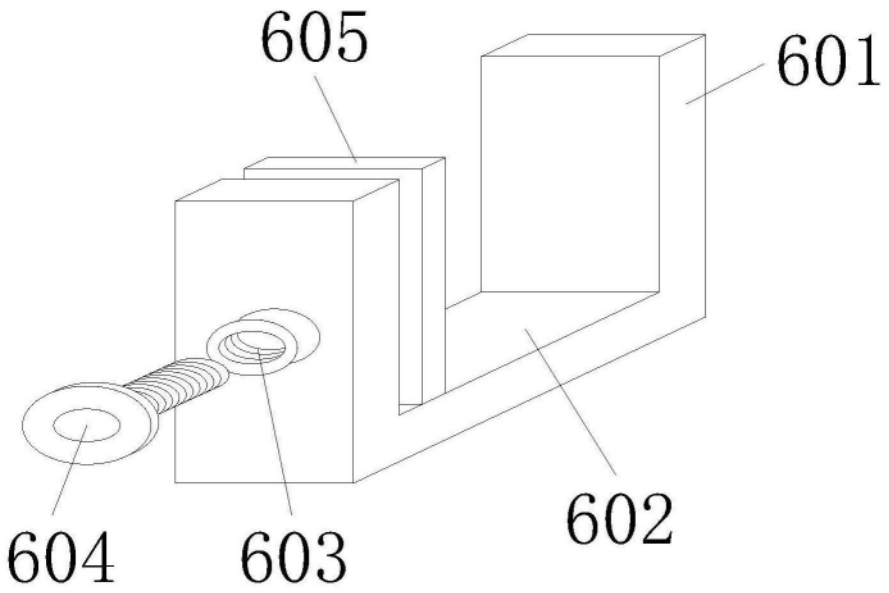

图3

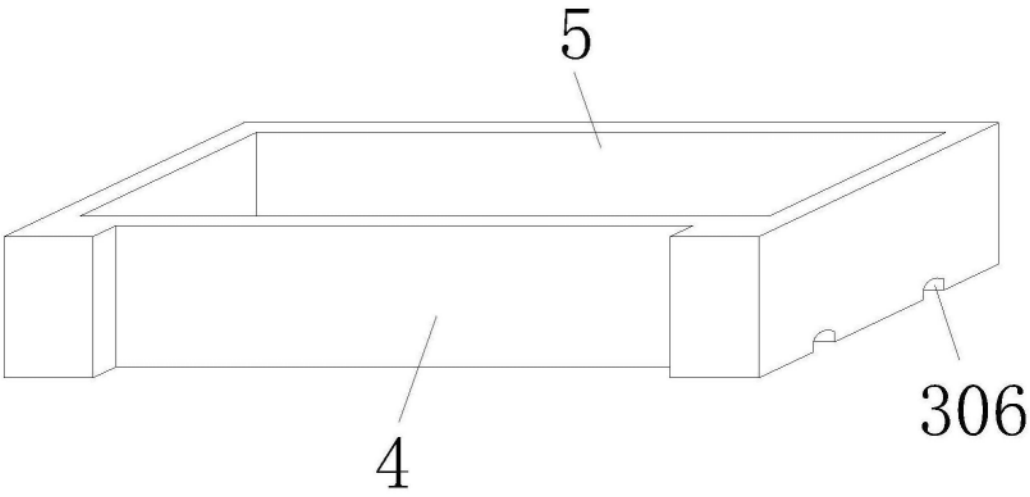

图4