(19)国家知识产权局

(12)实用新型专利

(10)授权公告号 CN 216644031 U
(45)授权公告日 2022.05.31

(21)申请号 202220113596.6

(22)申请日 2022.01.17

(73)专利权人 佛山市锐安特光电科技有限公司
地址 528200 广东省佛山市南海区丹灶镇东联拾陈村东开发区70号

(72)发明人 陈军 王贵林 辛焕生 蒋光明

(74)专利代理机构 深圳市广诺专利代理事务所(普通合伙) 44611
专利代理师 董彩玉

(51)Int.Cl.
F21S 9/02(2006.01)
F21V 21/30(2006.01)
F21V 3/02(2006.01)
F21V 5/00(2018.01)
F21V 31/00(2006.01)
F21V 31/04(2006.01)
F21V 21/06(2006.01)
F21Y 115/10(2016.01)
F21W 131/302(2006.01)

权利要求书1页 说明书4页 附图2页

(54)实用新型名称

一种浴室镜前灯

(57)摘要

本实用新型提供一种浴室镜前灯，在固定底座上设置有弧形凹槽，在灯体与固定底座配合安装的一侧设置有弧形凸块，使弧形凸块卡在弧形凹槽内并可沿弧形凹槽来回转动，以调节灯体发出的光线的照射角度，同时通过使弧形凸块和弧形凹槽之间通过磁性吸合固定，以保证整个浴室镜前灯在使用时的稳固性；本浴室镜前灯在安装完成后可根据实际需要调节光线的照射角度，整个光线角度调节结构简单，操作方便；而且灯体设置成内凹的弧形，其发出的光线聚集汇聚到弧形的中心点处，有效增加照明亮度；整个结构均采用防水材料制成，安装间隙填充防水胶，以满足浴室高湿度的使用环境要求，保证整个结构的使用寿命；整个浴室镜前灯的结构设置合理，满足使用要求。

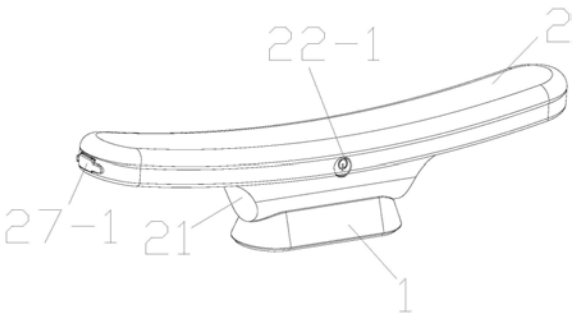

CN 216644031 U

1.一种浴室镜前灯,其特征在于,包括固定底座和灯体,在所述固定底座上设置有弧形凹槽,在所述灯体与所述固定底座配合安装的一侧设置有弧形凸块,所述弧形凸块卡在所述弧形凹槽内并可沿所述弧形凹槽来回转动,以调节所述灯体发出的光线的照射角度;所述弧形凸块和所述弧形凹槽之间通过磁性吸合固定。

2.根据权利要求1所述的浴室镜前灯,其特征在于,所述固定底座包括底壳和上壳,所述底壳和所述上壳互相配合形成中空的腔体,所述弧形凹槽设置在所述上壳与所述弧形凸块配合安装的一面上,在所述弧形凹槽内挖有铁皮安装槽,在所述铁皮安装槽内安装有铁皮。

3.根据权利要求2所述的浴室镜前灯,其特征在于,所述铁皮设置成弧形形状,所述铁皮的弧度与所述弧形凹槽的弧形一致。

4.根据权利要求3所述的浴室镜前灯,其特征在于,在所述底壳上设置有用于支撑固定所述铁皮的弧形支架,所述弧形支架置于由所述底壳和所述上壳形成的中空腔体内,所述铁皮被支撑在所述弧形支架上,并穿过所述铁皮安装槽与所述弧形凸块磁性吸合。

5.根据权利要求1所述的浴室镜前灯,其特征在于,所述灯体设置成内凹的弧形,所述灯体发出的光线聚集汇聚到弧形的所述灯体的中心点处。

6.根据权利要求2所述的浴室镜前灯,其特征在于,所述灯体还包括外壳、光扩散罩、灯板、电池和磁铁,所述弧形凸块与所述外壳一体设置,所述弧形凸块位于所述外壳与所述固定底座配合安装的一侧,所述外壳和所述光扩散罩互相配合形成中空的安装空间;所述灯板、所述电池和所述磁铁均安装在所述安装空间内,所述灯板和所述电池电连接,在所述灯板面向所述光扩散罩的一面上设置有LED灯珠;所述磁铁设置在所述弧形凸块内,与所述弧形凹槽之间磁性吸合。

7.根据权利要求6所述的浴室镜前灯,其特征在于,所述固定底座、所述灯体所述弧形凹槽、所述弧形凸块均采用防水材料制成;在所述底壳和所述上壳的配合安装间隙中填充有防水胶,在所述外壳和所述光扩散罩的配合安装间隙中填充有防水胶。

8.根据权利要求6所述的浴室镜前灯,其特征在于,在所述外壳上设置有触摸开关,所述触摸开关与所述灯板电连接。

9.根据权利要求6所述的浴室镜前灯,其特征在于,所述电池采用可充电式锂电池,在所述外壳上设置有USB母座,所述USB母座与所述电池连接,通过所述USB母座向所述电池充电。

10.根据权利要求9所述的浴室镜前灯,其特征在于,在所述USB母座处设置有防水接头。

一种浴室镜前灯

技术领域

[0001] 本实用新型涉及,尤其涉及的是一种浴室镜前灯。

背景技术

[0002] 镜前灯是指照镜子时为了避免人物暗淡、色彩不明而增加在镜子上面或周围的辅助照明灯具,而浴室镜前灯是指安装在浴室内的镜子处的灯具。现有的浴室镜前灯在安装固定后,其灯光照射角度一般就不能调节,或者即使可以调节,整个角度调节结构也比较复杂,不能满足使用要求。

[0003] 因此,现有技术还有待改进。

实用新型内容

[0004] 本实用新型的目的在于提供一种浴室镜前灯,旨在解决现有技术中存在的一个或多个问题。

[0005] 本实用新型的技术方案如下:

[0006] 本技术方案提供一种浴室镜前灯,包括固定底座和灯体,在所述固定底座上设置有弧形凹槽,在所述灯体与所述固定底座配合安装的一侧设置有弧形凸块,所述弧形凸块卡在所述弧形凹槽内并可沿所述弧形凹槽来回转动,以调节所述灯体发出的光线的照射角度;所述弧形凸块和所述弧形凹槽之间通过磁性吸合固定。

[0007] 进一步地,所述固定底座包括底壳和上壳,所述底壳和所述上壳互相配合形成中空的腔体,所述弧形凹槽设置在所述上壳与所述弧形凸块配合安装的一面上,在所述弧形凹槽内挖有铁皮安装槽,在所述铁皮安装槽内安装有铁皮。

[0008] 进一步地,所述铁皮设置成弧形形状,所述铁皮的弧度与所述弧形凹槽的弧形一致。

[0009] 进一步地,在所述底壳上设置有用于支撑固定所述铁皮的弧形支架,所述弧形支架置于由所述底壳和所述上壳形成的中空腔体内,所述铁皮被支撑在所述弧形支架上,并穿过所述铁皮安装槽与所述弧形凸块磁性吸合。

[0010] 进一步地,所述灯体设置成内凹的弧形,所述灯体发出的光线聚集汇聚到弧形的所述灯体的中心点处。

[0011] 进一步地,所述灯体还包括外壳、光扩散罩、灯板、电池和磁铁,所述弧形凸块与所述外壳一体设置,所述弧形凸块位于所述外壳与所述固定底座配合安装的一侧,所述外壳和所述光扩散罩互相配合形成中空的安装空间;所述灯板、所述电池和所述磁铁均安装在所述安装空间内,所述灯板和所述电池电连接,在所述灯板面向所述光扩散罩的一面上设置有LED灯珠;所述磁铁设置在所述弧形凸块内,与所述弧形凹槽之间磁性吸合。

[0012] 进一步地,所述固定底座、所述灯体所述弧形凹槽、所述弧形凸块均采用防水材料制成;在所述底壳和所述上壳的配合安装间隙中填充有防水胶,在所述外壳和所述光扩散罩的配合安装间隙中填充有防水胶。

[0013] 进一步地，在所述外壳上设置有触摸开关，所述触摸开关与所述灯板电连接。

[0014] 进一步地，所述电池采用可充电式锂电池，在所述外壳上设置有USB母座，所述USB母座与所述电池连接，通过所述USB母座向所述电池充电。

[0015] 进一步地，在所述USB母座处设置有防水接头。

[0016] 通过上述可知，本技术方案通过在固定底座上设置有弧形凹槽，在灯体与固定底座配合安装的一侧设置有弧形凸块，使弧形凸块卡在弧形凹槽内并可沿弧形凹槽来回转动，以调节灯体发出的光线的照射角度，同时通过使弧形凸块和弧形凹槽之间通过磁性吸合固定，以保证整个浴室镜前灯在使用时的稳固性；本浴室镜前灯在安装完成后可根据实际需要调节光线的照射角度，整个光线角度调节结构简单，操作方便；而且灯体设置成内凹的弧形，其发出的光线聚集汇聚到弧形的中心点处，有效增加照明亮度；整个结构均采用防水材料制成，安装间隙填充防水胶，以满足浴室高湿度的使用环境要求，保证整个结构的使用寿命；整个浴室镜前灯的结构设置合理，满足使用要求。

附图说明

[0017] 图1是本实用新型中浴室镜前灯的结构示意图。

[0018] 图2是本实用新型中浴室镜前灯的零件爆炸图。

[0019] 附图标号：

[0020] 固定底座1；弧形凹槽11；铁皮安装槽11-1；底壳12；弧形支架12-1；3M双面胶12-2；上壳13；铁皮14；灯体2；弧形凸块21；外壳22；触摸开关22-1；光扩散罩23；灯板24；LED灯珠24-1；电池25；磁铁26；USB母座27；防水接头27-1。

具体实施方式

[0021] 下面详细描述本实用新型的实施方式，所述实施方式的示例在附图中示出，其中自始至终相同或类似的标号表示相同或类似的元件或具有相同或类似功能的元件。下面通过参考附图描述的实施方式是示例性的，仅用于解释本实用新型，而不能理解为对本实用新型的限制。

[0022] 在本实用新型的描述中，需要理解的是，术语“中心”、“纵向”、“横向”、“长度”、“宽度”、“厚度”、“上”、“下”、“前”、“后”、“左”、“右”、“竖直”、“水平”、“顶”、“底”、“内”、“外”、“顺时针”、“逆时针”等指示的方位或位置关系为基于附图所示的方位或位置关系，仅是为了便于描述本实用新型和简化描述，而不是指示或暗示所指的装置或元件必须具有特定的方位、以特定的方位构造和操作，因此不能理解为对本实用新型的限制。此外，术语“第一”、“第二”仅用于描述目的，而不能理解为指示或暗示相对重要性或者隐含指明所指示的技术特征的数量。由此，限定有“第一”、“第二”的特征可以明示或者隐含地包括一个或者更多个所述特征。在本实用新型的描述中，“多个”的含义是两个或两个以上，除非另有明确具体的限定。

[0023] 在本实用新型的描述中，需要说明的是，除非另有明确的规定和限定，术语“安装”、“相连”、“连接”应做广义理解，例如，可以是固定连接，也可以是可拆卸连接，或一体地连接；可以是机械连接，也可以是电连接或可以相互通讯；可以是直接相连，也可以通过中间媒介间接相连，可以是两个元件内部的连通或两个元件的相互作用关系。对于本领域的

普通技术人员而言,可以根据具体情况理解上述术语在本实用新型中的具体含义。

[0024] 在本实用新型中,除非另有明确的规定和限定,第一特征在第二特征之“上”或之“下”可以包括第一和第二特征直接接触,也可以包括第一和第二特征不是直接接触而是通过它们之间的另外的特征接触。而且,第一特征在第二特征“之上”、“上方”和“上面”包括第一特征在第二特征正上方和斜上方,或仅仅表示第一特征水平高度高于第二特征。第一特征在第二特征“之下”、“下方”和“下面”包括第一特征在第二特征正下方和斜下方,或仅仅表示第一特征水平高度小于第二特征。

[0025] 下文的公开提供了许多不同的实施方式或例子用来实现本实用新型的不同结构。为了简化本实用新型的公开,下文中对特定例子的部件和设置进行描述。当然,它们仅仅为示例,并且目的不在于限制本实用新型。此外,本实用新型可以在不同例子中重复参考数字和/或参考字母,这种重复是为了简化和清楚的目的,其本身不指示所讨论各种实施方式和/或设置之间的关系。此外,本实用新型提供了的各种特定的工艺和材料的例子,但是本领域普通技术人员可以意识到其他工艺的应用和/或其他材料的使用。

[0026] 如图1至图2所示,一种浴室镜前灯,包括固定底座1和灯体2,在所述固定底座1上设置有弧形凹槽11,在所述灯体2与所述固定底座1配合安装的一侧设置有弧形凸块21,所述弧形凸块21卡在所述弧形凹槽11内并可沿所述弧形凹槽11来回转动,以调节所述灯体2发出的光线的照射角度;所述弧形凸块21和所述弧形凹槽11之间通过磁性吸合固定。

[0027] 在某些具体实施例中,所述固定底座1包括底壳12和上壳13,所述底壳12和所述上壳13互相配合形成中空的腔体,所述弧形凹槽11设置在所述上壳12与所述弧形凸块21配合安装的一面上,在所述弧形凹槽11内挖有铁皮安装槽11-1,在所述铁皮安装槽11-1内安装有铁皮14。

[0028] 在某些具体实施例中,为了与所述弧形凸块21配合,所述铁皮14设置成弧形形状,所述铁皮14的弧度与所述弧形凹槽11的弧形一致。

[0029] 在某些具体实施例中,为了方便固定所述铁皮14,在所述底壳12上设置有用于支撑固定所述铁皮14的弧形支架12-1,所述弧形支架12-1置于由所述底壳12和所述上壳13形成的中空腔体内,所述铁皮14被支撑在所述弧形支架12-1上,并穿过所述铁皮安装槽11-1与所述弧形凸块21磁性吸合。

[0030] 在某些具体实施例中,所述底壳12和所述上壳13之间通过螺栓固定连接。

[0031] 在某些具体实施例中,所述灯体2设置成内凹的弧形,这样,由所述灯体2发出的光线可以聚集到弧形灯体2的中心点处,以增加照明亮度。

[0032] 在某些具体实施例中,所述灯体2还包括外壳22、光扩散罩23、灯板24、电池25和磁铁26,所述弧形凸块21与所述外壳22一体设置,所述弧形凸块21位于所述外壳22与所述固定底座1配合安装的一侧,所述外壳22和所述光扩散罩23互相配合形成中空的安装空间;所述灯板24、所述电池25和所述磁铁26均安装在所述安装空间内,所述灯板24和所述电池25电连接,在所述灯板24面向所述光扩散罩23的一面上设置有LED灯珠24-1;所述磁铁26设置在所述弧形凸块21内,与所述弧形凹槽11之间磁性吸合。

[0033] 在某些具体实施例中,因为本浴室镜前灯是在浴室中使用,环境中的湿度较大,为了保证本浴室镜前灯的使用寿命,所述固定底座1、所述灯体2所述弧形凹槽11、所述弧形凸块21均采用防水材料制成;在所述底壳12和所述上壳13的配合安装间隙中填充有防水胶,

在所述外壳22和所述光扩散罩23的配合安装间隙中填充有防水胶。

[0034] 在某些具体实施例中，所述光扩散罩23采用PC(聚碳酸酯)材料制成。

[0035] 在某些具体实施例中，在所述外壳22上设置有触摸开关22-1，所述触摸开关22-1与所述灯板24电连接。

[0036] 在某些具体实施例中，所述电池25采用可充电式锂电池，在所述外壳22上设置有USB母座27，所述USB母座27与所述电池25连接，通过所述USB母座27向所述电池25充电。

[0037] 在某些具体实施例中，在所述USB母座27处设置有防水接头27-1，使所述USB母座27实现防水效果。

[0038] 在某些具体实施例中，在所述底壳12的外表面(所述底壳12置于所述中空的腔体内的一面为内表面，反之为外表面)上设置有3M双面胶12-2，通过所述3M双面胶12-2使所述浴室镜前灯固定在浴室镜需要增加照明的位置处。

[0039] 在本说明书的描述中，参考术语“一个实施方式”、“某些实施方式”、“示意性实施方式”、“示例”、“具体示例”、或“一些示例”等的描述意指结合所述实施方式或示例描述的具体特征、结构、材料或者特点包含于本实用新型的至少一个实施方式或示例中。在本说明书中，对上述术语的示意性表述不一定指的是相同的实施方式或示例。而且，描述的具体特征、结构、材料或者特点可以在任何的一个或多个实施方式或示例中以合适的方式结合。

[0040] 应当理解的是，本实用新型的应用不限于上述的举例，对本领域普通技术人员来说，可以根据上述说明加以改进或变换，所有这些改进和变换都应属于本实用新型所附权利要求的保护范围。

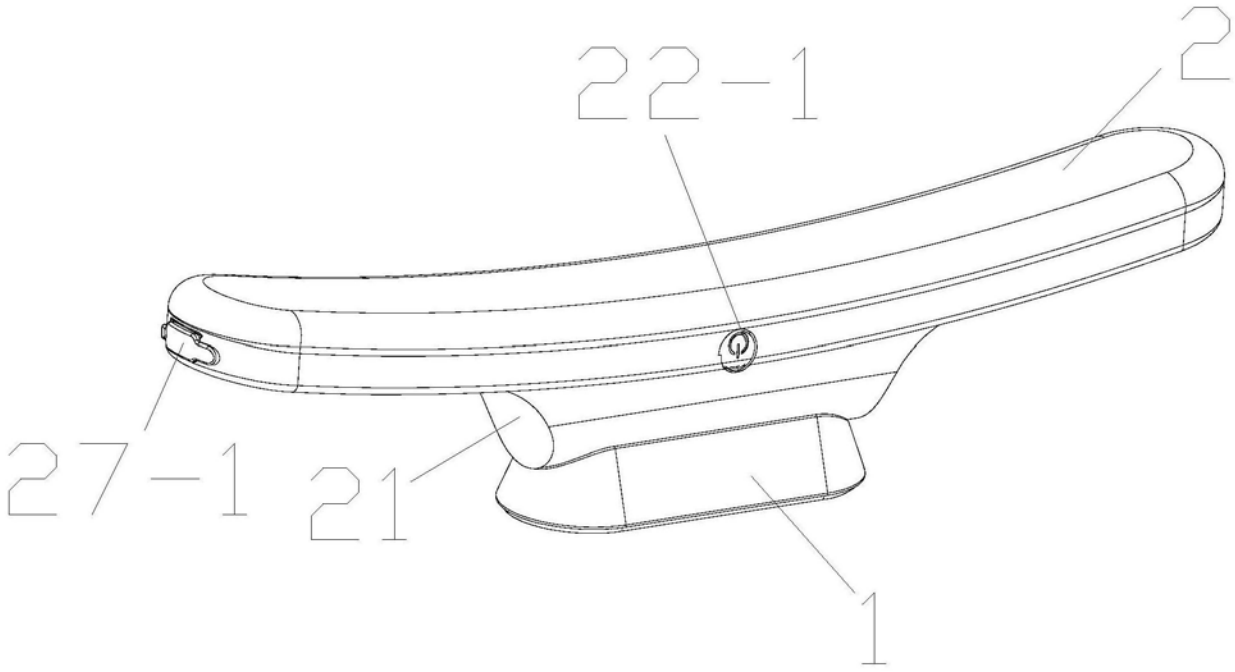

图1

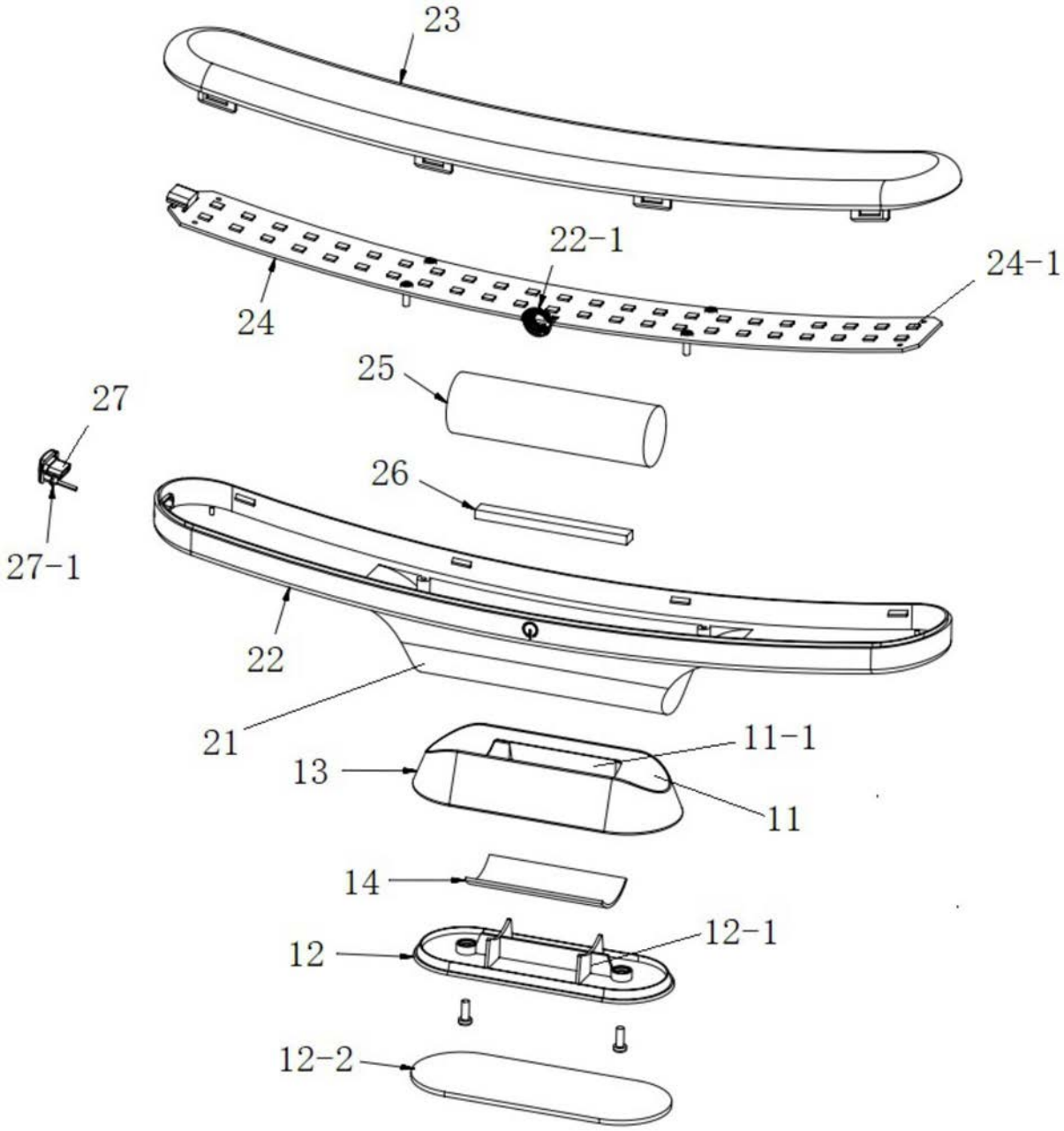

图2