(19)国家知识产权局

(12)实用新型专利

(10)授权公告号 CN 218819937 U
(45)授权公告日 2023.04.07

(21)申请号 202223574944.9
(22)申请日 2022.12.30
(73)专利权人 上海鑫鸣照明科技有限公司
地址 201402 上海市奉贤区邬桥镇安邬路第二工业大道10号B栋
(72)发明人 霍旺
(74)专利代理机构 上海海贝律师事务所 31301
专利代理师 范海燕
(51)Int.Cl.
F21V 7/00(2006.01)
F21V 14/04(2006.01)
F21V 17/02(2006.01)
F21V 21/14(2006.01)
F21V 17/14(2006.01)
F21W 131/107(2006.01)
F21Y 115/10(2016.01)

权利要求书1页 说明书3页 附图3页

(54)实用新型名称

一种LED线性洗墙灯

(57)摘要

本实用新型公开了一种LED线性洗墙灯，包括LED洗墙灯主体，所述LED洗墙灯主体的顶部和底部各设置有一个聚光板，所述聚光板与LED洗墙灯主体为转动连接，所述聚光板与LED洗墙灯主体之间还安装有聚光板角度限位机构，所述聚光板角度限位机构由聚光板移动轨道和移动轨道安装座组成，所述聚光板移动轨道呈圆弧形；本实用新型的LED洗墙灯主体的顶部和底部各设置有一个聚光板，通过聚光板的聚光作用，可以将原本较为发散的光线集中起来，进而获得更好的等过效果，本实用新型的LED洗墙灯主体与聚光板之间还设置有聚光板角度限位机构，聚光板在转动时，滑块会在轨道槽移动，由于滑块与聚光板角度限位机构之间具有较大的摩擦力，从而实现对聚光板的固定。

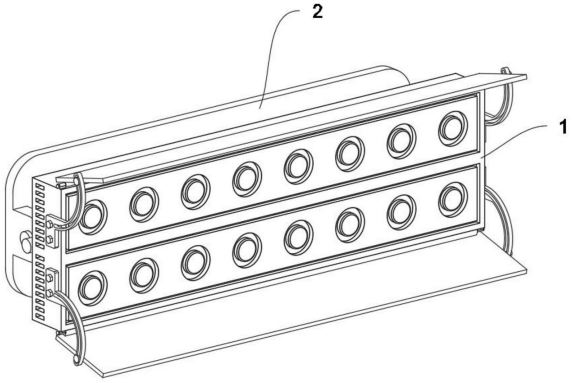

CN 218819937 U

1.一种LED线性洗墙灯,包括LED洗墙灯主体(1),其特征在于:所述LED洗墙灯主体(1)的顶部和底部各设置有一个聚光板(10),所述聚光板(10)与LED洗墙灯主体(1)为转动连接,所述聚光板(10)与LED洗墙灯主体(1)之间还安装有聚光板角度限位机构(5),所述聚光板角度限位机构(5)由聚光板移动轨道(6)和移动轨道安装座(8)组成,所述聚光板移动轨道(6)呈圆弧形,且聚光板移动轨道(6)的内部开设有轨道槽(7),且聚光板移动轨道(6)的一端与轨道安装座(8)固定连接,所述轨道安装座(8)通过螺丝(9)固定于LED洗墙灯主体(1)的侧面,所述聚光板(10)的侧面中间位置固定有滑块(11),所述滑块(11)设置在轨道槽(7)中。

2.根据权利要求1所述的一种LED线性洗墙灯,其特征在于:所述LED洗墙灯主体(1)的背面安装有LED洗墙灯安装架(2),且LED洗墙灯安装架(2)上等间距开设有多个铆钉孔(14)。

3.根据权利要求2所述的一种LED线性洗墙灯,其特征在于:所述LED洗墙灯安装架(2)的表面两侧各垂直固定有一个连接座(15),所述LED洗墙灯主体(1)的背面两侧各垂直固定有一个安装座(12),所述连接座(15)与安装座(12)之间通过转轴(3)进行转动连接,所述连接座(15)上开设有定位孔(16),所述安装座(12)上等间距圆周设置有多个角度调节孔(13),所述定位孔(16)与角度调节孔(13)之间安装有锁定销(4)。

4.根据权利要求1所述的一种LED线性洗墙灯,其特征在于:所述聚光板(10)的表面上粘贴有反光贴纸。

一种LED线性洗墙灯

技术领域

[0001] 本实用新型涉及LED洗墙灯技术领域，具体是一种LED线性洗墙灯。

背景技术

[0002] LED洗墙灯，顾名思义，让灯光象水一样洗过墙面，主要也是用来做建筑装饰照明之用，还有用来勾勒大型建筑的轮廓。由于LED具有节能、光效高、色彩丰富、寿命长等特点，所以在2013年其他光源的洗墙灯逐渐被LED洗墙灯代替。

[0003] 现有的LED洗墙灯的光线是发散的，没有聚光效果，因此在需要光线聚集的场合使用起来存在一定的不便之处，为此，我们提出一种LED线性洗墙灯。

实用新型内容

[0004] 本实用新型的目的在于提供一种LED线性洗墙灯，以解决现有技术中的问题。

[0005] 为实现上述目的，本实用新型提供如下技术方案：一种LED线性洗墙灯，包括LED洗墙灯主体，所述LED洗墙灯主体的顶部和底部各设置有一个聚光板，所述聚光板与LED洗墙灯主体为转动连接，所述聚光板与LED洗墙灯主体之间还安装有聚光板角度限位机构，所述聚光板角度限位机构由聚光板移动轨道和移动轨道安装座组成，所述聚光板移动轨道呈圆弧形，且聚光板移动轨道的内部开设有轨道槽，且聚光板移动轨道的一端与轨道安装座固定连接，所述轨道安装座通过螺丝固定于LED洗墙灯主体的侧面，所述聚光板的侧面中间位置固定有滑块，所述滑块设置在轨道槽中。

[0006] 优选的，所述LED洗墙灯主体的背面安装有LED洗墙灯安装架，且LED洗墙灯安装架上等间距开设有多个铆钉孔。

[0007] 优选的，所述LED洗墙灯安装架的表面两侧各垂直固定有一个连接座，所述LED洗墙灯主体的背面两侧各垂直固定有一个安装座，所述连接座与安装座之间通过转轴进行转动连接，所述连接座上开设有定位孔，所述安装座上等间距圆周设置有多个角度调节孔，所述定位孔与角度调节孔之间安装有锁定销。

[0008] 优选的，所述聚光板的表面上粘贴有反光贴纸。

[0009] 与现有技术相比，本实用新型的有益效果是：本实用新型的LED洗墙灯主体的顶部和底部各设置有一个聚光板，通过聚光板的聚光作用，可以将原本较为发散的光线集中起来，进而获得更好的等过效果，本实用新型的LED洗墙灯主体与聚光板之间还设置有聚光板角度限位机构，聚光板在转动时，滑块会在轨道槽移动，由于滑块与聚光板角度限位机构之间具有较大的摩擦力，从而实现对聚光板的固定；

[0010] LED洗墙灯安装架与LED洗墙灯主体采用转动连接，且安装座与连接座之间还设置有锁定销，在拔出锁定销后可以转动LED洗墙灯主体，实现LED洗墙灯主体角度的调节，在角度调结构，需使用锁定销将安装座与连接座重新连接。

附图说明

[0011] 附图用来提供对本实用新型的进一步理解，并且构成说明书的一部分，与本实用新型的实施例一起用于解释本实用新型，并不构成对本实用新型的限制。在附图中：

[0012] 图1是本实用新型的整体正面的结构示意图；

[0013] 图2是本实用新型的LED洗墙灯主体的结构示意图；

[0014] 图3是本实用新型的整体背面的结构示意图；

[0015] 图4是本实用新型的整体俯视的结构示意图；

[0016] 图5是本实用新型的LED洗墙灯安装架的结构示意图。

[0017] 图中：1、LED洗墙灯主体；2、LED洗墙灯安装架；3、转轴；4、锁定销；5、聚光板角度限位机构；6、聚光板移动轨道；7、轨道槽；8、轨道安装座；9、螺丝；10、聚光板；11、滑块；12、安装座；13、角度调节孔；14、铆钉孔；15、连接座；16、定位孔。

具体实施方式

[0018] 为使本实用新型实施方式的目的、技术方案和优点更加清楚，下面将结合本实用新型实施方式中的附图，对本实用新型实施方式中的技术方案进行清楚、完整地描述，显然，所描述的实施方式是本实用新型一部分实施方式，而不是全部的实施方式。基于本实用新型中的实施方式，本领域普通技术人员在没有作出创造性劳动前提下所获得的所有其他实施方式，都属于本实用新型保护的范围。因此，以下对在附图中提供的本实用新型的实施方式的详细描述并非旨在限制要求保护的本实用新型的范围，而是仅仅表示本实用新型的选定实施方式。基于本实用新型中的实施方式，本领域普通技术人员在没有作出创造性劳动前提下所获得的所有其他实施方式，都属于本实用新型保护的范围。

[0019] 请参阅图1-5，本实用新型实施例中，一种LED线性洗墙灯，包括LED洗墙灯主体1，LED洗墙灯主体1的顶部和底部各设置有一个聚光板10，聚光板10与LED洗墙灯主体1为转动连接，聚光板10与LED洗墙灯主体1之间还安装有聚光板角度限位机构5，聚光板角度限位机构5由聚光板移动轨道6和移动轨道安装座8组成，聚光板移动轨道6呈圆弧形，且聚光板移动轨道6的内部开设有轨道槽7，且聚光板移动轨道6的一端与轨道安装座8固定连接，轨道安装座8通过螺丝9固定于LED洗墙灯主体1的侧面，聚光板10的侧面中间位置固定有滑块11，滑块11设置在轨道槽7中。

[0020] LED洗墙灯主体1的背面安装有LED洗墙灯安装架2，且LED洗墙灯安装架2上等间距开设有多个铆钉孔14。

[0021] LED洗墙灯安装架2的表面两侧各垂直固定有一个连接座15，LED洗墙灯主体1的背面两侧各垂直固定有一个安装座12，连接座15与安装座12之间通过转轴3进行转动连接，连接座15上开设有定位孔16，安装座12上等间距圆周设置有多个角度调节孔13，定位孔16与角度调节孔13之间安装有锁定销4。

[0022] 聚光板10的表面上粘贴有反光贴纸。

[0023] 本实用新型的工作原理是：本实用新型的LED洗墙灯主体1的顶部和底部各设置有一个聚光板10，通过聚光板10的聚光作用，可以将原本较为发散的光线集中起来，进而获得更好的等过效果，本实用新型的LED洗墙灯主体1与聚光板10之间还设置有聚光板角度限位机构5，聚光板10在转动时，滑块11会在轨道槽7移动，由于滑块11与聚光板角度限位机构5

之间具有较大的摩擦力,从而实现对聚光板10的固定;

[0024] LED洗墙灯安装架2与LED洗墙灯主体1采用转动连接,且安装座12与连接座15之间还设置有锁定销4,在拔出锁定销4后可以转动LED洗墙灯主体1,实现LED洗墙灯主体1角度的调节,在角度调结构,需使用锁定销4将安装座12与连接座15重新连接。

[0025] 最后应说明的是:以上所述仅为本实用新型的优选实施例而已,并不用于限制本实用新型,尽管参照前述实施例对本实用新型进行了详细的说明,对于本领域的技术人员来说,其依然可以对前述各实施例所记载的技术方案进行修改,或者对其中部分技术特征进行等同替换。凡在本实用新型的精神和原则之内,所作的任何修改、等同替换、改进等,均应包含在本实用新型的保护范围之内。

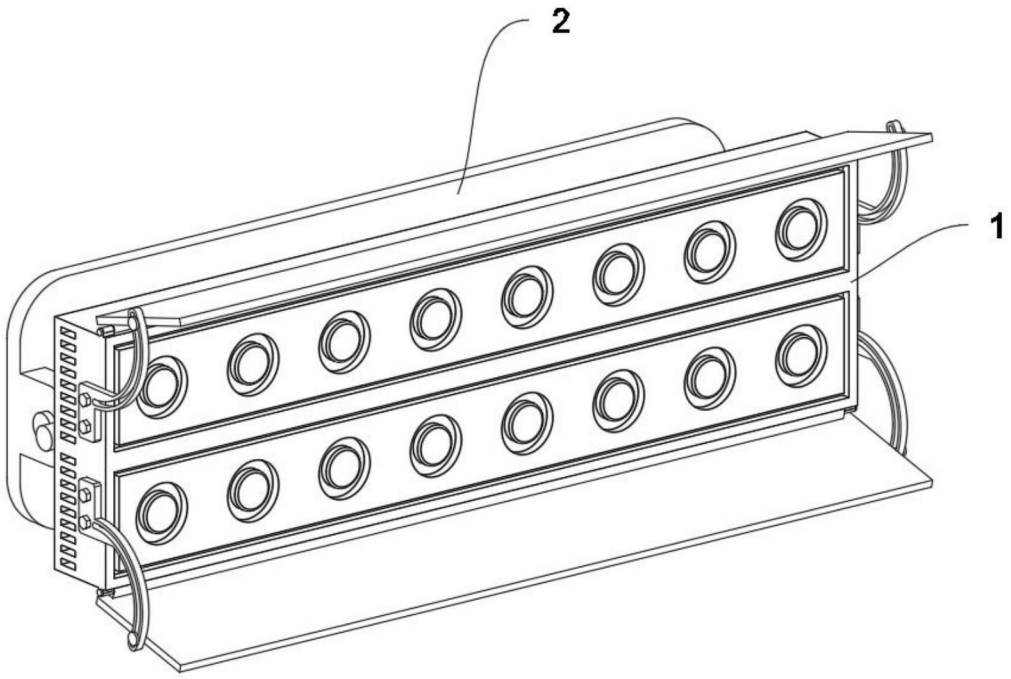

图1

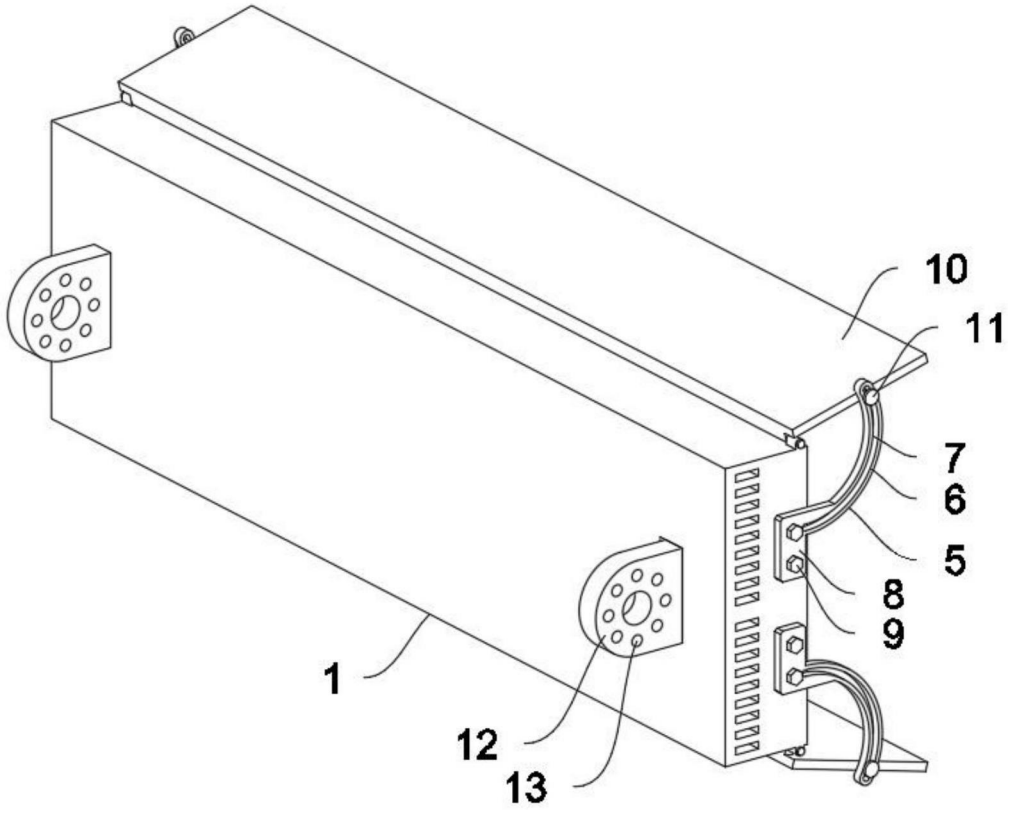

图2

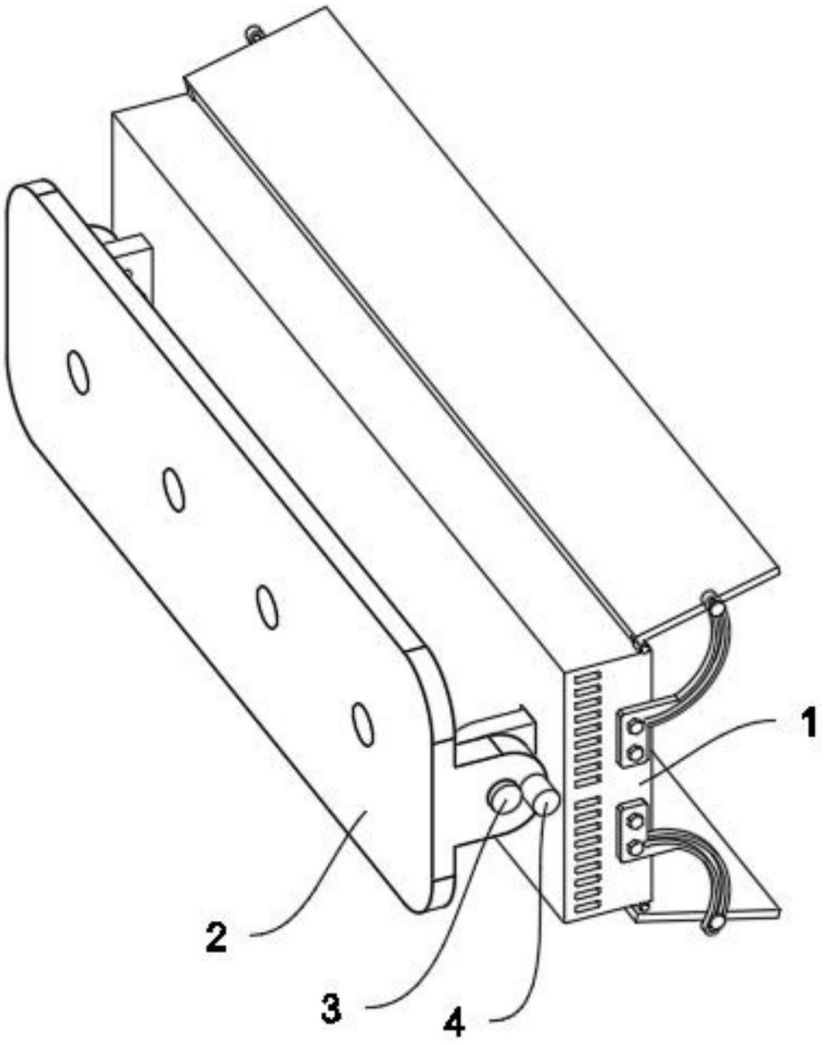

图3

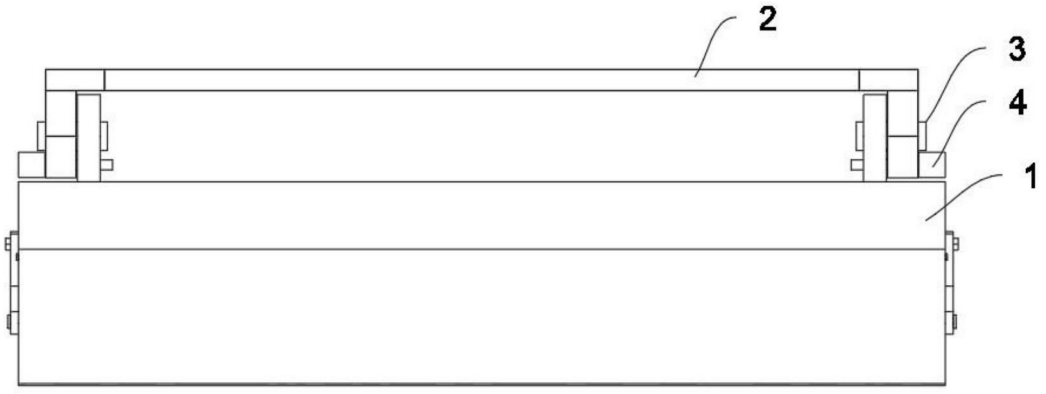

图4

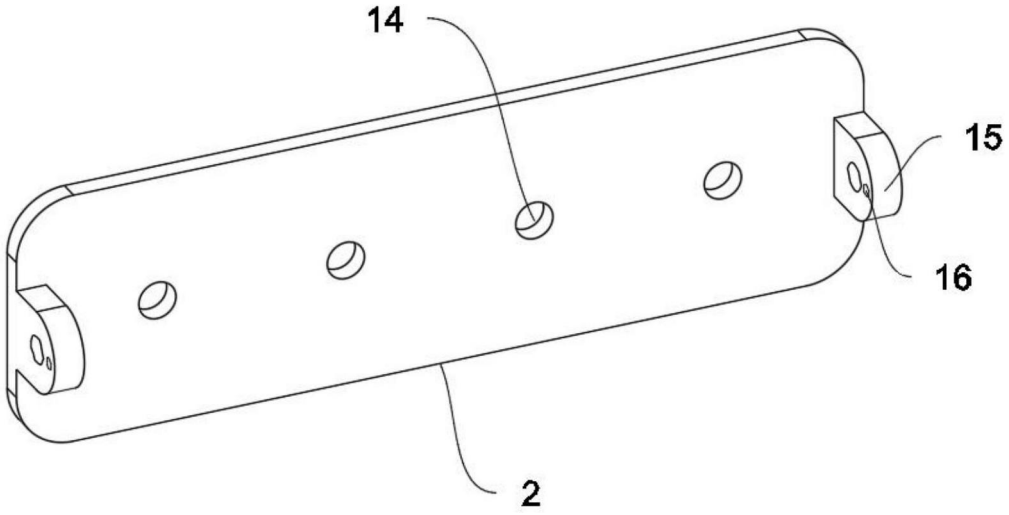

图5