(19)中华人民共和国国家知识产权局

(12)实用新型专利

(10)授权公告号 CN 204132708 U
(45)授权公告日 2015.02.04

(21)申请号 201420641634.0

(22)申请日 2014.10.31

(73)专利权人 德清利涛金属制品有限公司
地址 313200 浙江省湖州市德清县禹越镇前塘村德清利涛金属制品有限公司

(72)发明人 高国兴 高照

(74)专利代理机构 杭州丰禾专利事务所有限公司 33214
代理人 王鹏举

(51)Int.Cl.
A47B 13/02(2006.01)
A47B 3/02(2006.01)
A47B 3/08(2006.01)

(ESM)同样的发明创造已同日申请发明专利

权利要求书1页 说明书2页 附图1页

(54)实用新型名称

一种可收拢桌子的支脚

(57)摘要

本实用新型属于家具用具技术领域，尤其涉及一种可收拢桌子的支脚。本实用新型公开了一种可收拢桌子的支脚，所述的可收拢桌子的支脚包括第一支脚，所述的第一支脚包括上支脚和下支脚，所述的上支脚和下支脚以支点B相铰接，所述的上支脚和下支脚上开设有相对应的插孔；所述的下支脚的顶端设有一垂直与下支脚的挡板，所述的挡板上设有挂链，所述的挂链的一端设有插销，所述的插销在桌子展开的时候可插设在上支脚和下支脚上的插孔内。本实用新型的有益效果是：桌子的支脚能够活动进行折叠或收拢，且结构简单便于操作。

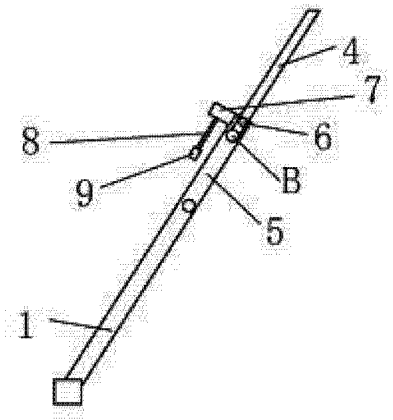

CN 204132708 U

1. 一种可收拢桌子的支脚，其特征在于，所述的可收拢桌子的支脚包括第一支脚，所述的第一支脚包括上支脚和下支脚，所述的上支脚和下支脚以支点 B 相铰接，所述的上支脚和下支脚上开设有相对应的插孔；所述的下支脚的顶端设有一垂直与下支脚的挡板，所述的挡板上设有挂链，所述的挂链的一端设有插销，所述的插销在桌子展开的时候可插设在上支脚和下支脚上的插孔内。

2. 如权利要求 1 所述的可收拢桌子的支脚，其特征在于，所述的上支脚和下支脚的长度之比为 1 :2。

一种可收拢桌子的支脚

技术领域

[0001] 本实用新型属于家具用具技术领域，尤其涉及一种可收拢桌子的支脚。

背景技术

[0002] 目前家庭生活中越来越多的家具被使用，而桌子是使用最为普遍的一种家具。目前的桌子的结构一般都是采用的木质的或是金属材质的，桌子在制作完成后，桌子的架体是固定不变的，并不能对桌子进行折叠或收拢。此类的桌子在使用的时候存在着以下缺陷：由于目前房地产的火爆，房价越来越高，从而使得家居生活空间也越来越小，而由于其桌子的架体是固定不变的，所以在不需要使用的时候比较占据空间，从而使得家居活动空间更小。桌子的固定不变的缺陷使得椅子不能折叠或收拢。

发明内容

[0003] 本实用新型的目的在于解决以上所述的技术问题，提供一种桌子的支脚能够活动进行折叠或收拢，且结构简单便于操作的可收拢桌子的支脚，其技术方案如下：

[0004] 一种可收拢桌子的支脚，其特征在于，所述的可收拢桌子的支脚包括第一支脚，所述的第一支脚包括上支脚和下支脚，所述的上支脚和下支脚以支点 B 相铰接，所述的上支脚和下支脚上开设有相对应的插孔；所述的下支脚的顶端设有一垂直与下支脚的挡板，所述的挡板上设有挂链，所述的挂链的一端设有插销，所述的插销在桌子展开的时候可插设在上支脚和下支脚上的插孔内。

[0005] 优选方式为，所述的上支脚和下支脚的长度之比为 1：2。

[0006] 本实用新型提供的可收拢桌子的支脚，在使用的时候，而上支脚和下支脚的配合可以使得在桌子收拢的时候，第一支脚可以进行进一步的折叠收拢，从而可以更好的节省空间。而通过插销和插孔，可以使得上支脚和下支脚之间的位置可以固定。

[0007] 本实用新型进一步的所述的上支脚和下支脚的长度之比为 1：2。通过上支脚和下支脚之间的长度之比可以使得桌子具有更好的承重性能，同时收拢时也更加的节省空间。

[0008] 本实用新型的有益效果是：桌子的支脚能够活动进行折叠或收拢，且结构简单便于操作。

附图说明

[0009] 图 1 为本实用新型的示意图。

[0010] 图 2 为可收拢桌子的示意图。

具体实施方式

[0011] 下面结合图 1 和图 2 具体说明实施例：

[0012] 如图 1 和图 2 所示，一种可收拢桌子，其特征在于，所述的可收拢桌子包括第一支脚 1 和第二支脚 2，所述的第一支脚 1 和第二支脚 2 以支点 A 呈 X 形相铰接，所述的第一支

脚 1 和第二支脚 2 的上端铰接连有桌面 3 ;所述的第一支脚 1 包括上支脚 4 和下支脚 5,所述的上支脚 4 和下支脚 5 以支点 B 相铰接,所述的上支脚 4 和下支脚 5 上开设有相对应的插孔 6 ;所述的下支脚 5 的顶端设有一垂直与下支脚 5 的挡板 7,所述的挡板 7 上设有挂链 8,所述的挂链 8 的一端设有插销 9,所述的插销 9 在桌子展开的时候可插设在上支脚 4 和下支脚 5 上的插孔 6 内。

[0013] 优选方式为,所述的第二支脚 2 之间连有加强条 10。所述的上支脚和下支脚的长度之比为 1 :2。

[0014] 在具体使用的时候,需要展开时,只需要展开第一支脚和第二支脚。然后在把第一支脚中的上支脚和下支脚之间也展开,然后使用插销插入到插孔内,固定上支脚和下支脚的位置就可以了。

[0015] 不需要使用的时候,拔下插销,收拢第一支脚和第二支脚,然后是收拢上支脚和下支脚就可以了。

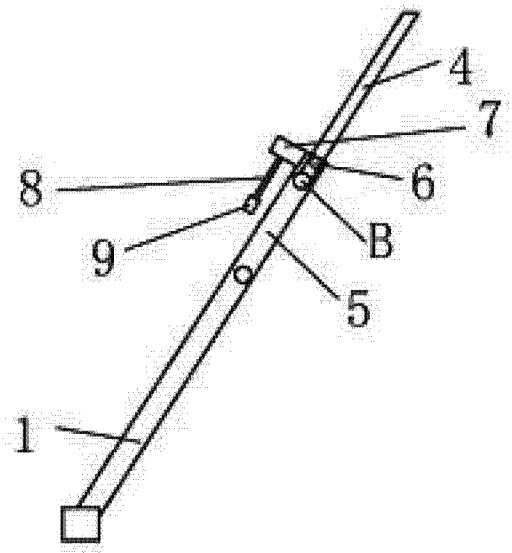

图 1

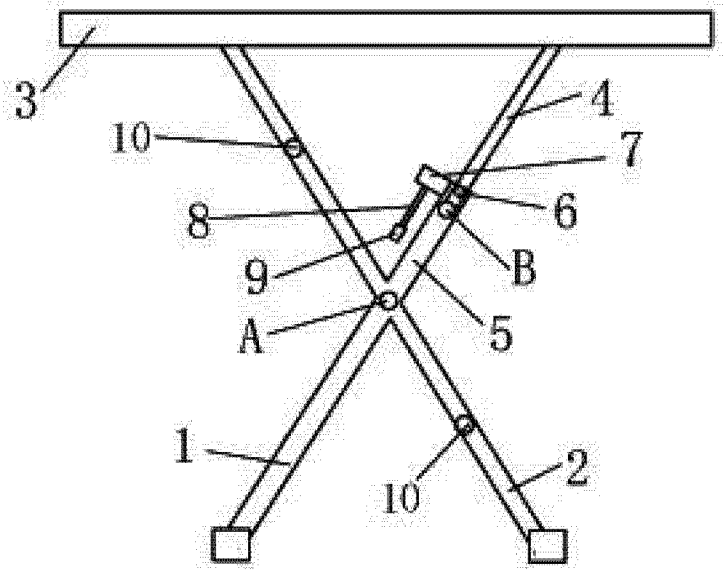

图 2