(19)中华人民共和国国家知识产权局

(12)发明专利申请

(10)申请公布号 CN 104997195 A
(43)申请公布日 2015.10.28

(21)申请号 201510465213.6

(22)申请日 2015.08.01

(71)申请人 刘英
地址 410004 湖南省长沙市雨花区韶山南路井湾子国际家居城金领家族A片南栋1单元1330室

(72)发明人 刘英 魏巍 谭竣兮 刘潜 张羽璇 刘新强

(51)Int.Cl.
A41D 13/08(2006.01)

权利要求书1页 说明书3页 附图5页

(54)发明名称

一种用于婴幼儿夏季喂奶防痱防疹的袖套

(57)摘要

本发明公布了一种用于婴幼儿夏季喂奶防痱防疹的袖套，它包括由柔性透气材料制成的袖套面，且袖套面安放在手臂上时为半圆柱形；袖套面的底面设置有用于固定在手臂上的套臂带，且套臂带为弹性材料制成。本发明的目的是提供一种用于婴幼儿夏季喂奶防痱防疹的袖套，用于隔断家长与小孩的皮肤直接接触，阻止热量对流，保护婴幼儿的皮肤，避免因流汗等产生痱子、皮疹等，从而保护婴幼儿健康成长。

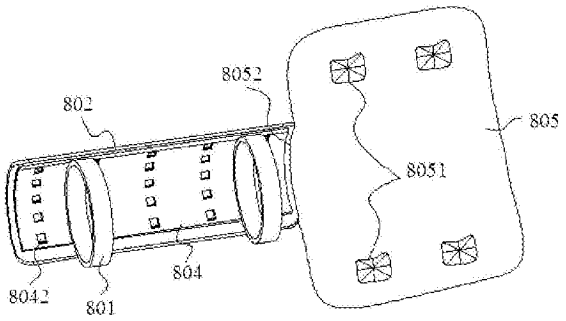

CN 104997195 A

1. 一种用于婴幼儿夏季喂奶防痱防疹的袖套，其特征在于，它包括由柔性透气材料制成的袖套面（802），且袖套面（802）安放在手臂上时为半圆柱形；袖套面（802）的底面设置有用于固定在手臂上的套臂带（801），且套臂带（801）为弹性材料制成。

2. 根据权利要求 1 所述的一种用于婴幼儿夏季喂奶防痱防疹的袖套，其特征在于，所述袖套面（802）与套臂带（801）为可拆分结构，袖套面（802）与套臂带（801）之间通过粘贴扣（803）连接。

3. 根据权利要求 1 所述的一种用于婴幼儿夏季喂奶防痱防疹的袖套，其特征在于，所述套臂带（801）为断开的两部分组成，其一端设置有套臂带公扣（8011），另一端设置有套臂带母扣（8012）。

4. 根据权利要求 1 所述的一种用于婴幼儿夏季喂奶防痱防疹的袖套，其特征在于，所述袖套面（802）与套臂带（801）之间还设置有用于增加手臂与婴幼儿间隙的弹性垫（804）。

5. 根据权利要求 4 所述的一种用于婴幼儿夏季喂奶防痱防疹的袖套，其特征在于，所述弹性垫（804）设置有中空层（8041），以及上下两面均布的若干透气孔（8042）。

6. 根据权利要求 4 所述的一种用于婴幼儿夏季喂奶防痱防疹的袖套，其特征在于，所述弹性垫（804）与袖套面（802）以及套臂带（801）之间两两通过粘贴扣（803）可拆卸地连接。

7. 根据权利要求 1-6 任一项所述的一种用于婴幼儿夏季喂奶防痱防疹的袖套，其特征在于，所述套臂带（801）为两根，分别设置在靠近袖套面（802）的两端处。

8. 根据权利要求 1-6 任一项所述的一种用于婴幼儿夏季喂奶防痱防疹的袖套，其特征在于，所述袖套面（802）靠近手臂弯的末端可拆卸地连接有胳臂套（805）。

9. 根据权利要求 8 所述的一种用于婴幼儿夏季喂奶防痱防疹的袖套，其特征在于，所述隔壁套（805）为呈片状的柔性材料。

10. 根据权利要求 8 所述的一种用于婴幼儿夏季喂奶防痱防疹的袖套，其特征在于，所述隔壁套（805）上设置有用于扣合的胳臂套粘扣（8051）。

一种用于婴幼儿夏季喂奶防痱防疹的袖套

技术领域

[0001] 本发明属于婴幼儿日用品领域，具体为一种用于婴幼儿夏季喂奶防痱防疹的袖套。

背景技术

[0002] 生育小孩是个幸福的事情，但是，小孩的来临往往会给幸福的家庭带来额外数倍的家务劳动，使得家长的家务劳动增加，劳动强度变大，人也疲劳许多，而且还是个长时间无休息的过程。这时，如果能为家长减轻哪怕一丁点负担，对于长时间劳累的家长来讲，将是一个莫大的减轻劳动强度的方式，劳累程度也会相应的降低，使家长能有更多的时间沉浸在孩子带来的欢乐之中。若因为护理不当而导致婴幼儿皮肤出现问题，将会给家长的护理带来较大的麻烦，同时也增加了婴幼儿的痛苦。

[0003] 夏季比较炎热，小孩子的皮肤比较娇嫩、脆弱，很容易生痱子、皮疹等；特别是婴幼儿，不能自主坐卧，需要家长抱着喂养食物，或者抱着安抚睡觉、陪同玩耍，而家长一般都是穿的无袖衣服，夏季汗液分泌旺盛，婴幼儿一般也是短袖单衣且其本身也是发热体，因此家长的手臂、胳臂直接接触婴幼儿，很容易在接触处分泌大量汗液，同时接触处因为热量散发不出去，加上婴幼儿皮肤娇嫩，从而导致婴幼儿的皮肤生痱子、皮疹等。如图 1 所示，图中家长 100 抱着婴幼儿 300 在喂奶 / 喂水，婴幼儿 300 的头部、颈部直接与家长 100 的手臂 102、胳臂 101 接触，两人都是直接皮肤接触，在胳臂接触处 1011 以及手臂接触处 1021 会因热量无法散发导致产生大量汗液，容易使婴幼儿产生痱子或者皮疹。

[0004] 普通袖套就是防污的功能，夏天，头颈部宝宝最容易长痱子的地方，以往夏季家长给宝宝喂奶或者哄宝宝睡觉的时候，手臂和宝宝头颈部交接处全是大量粘糊汗渍，家长和宝宝都很不舒服，且极易导致痱子和细菌的产生。

发明内容

[0005] 本发明的目的是针对以上问题，提供一种用于婴幼儿夏季喂奶防痱防疹的袖套，用于隔断家长与小孩的皮肤直接接触，阻止热量对流，保护婴幼儿的皮肤，避免因流汗等产生痱子、皮疹等，从而保护婴幼儿健康成长。

[0006] 为实现以上目的，本发明采用的技术方案是：一种用于婴幼儿夏季喂奶防痱防疹的袖套，它包括由柔性透气材料制成的袖套面（802），且袖套面（802）安放在手臂上时为半圆柱形；袖套面（802）的底面设置有用于固定在手臂上的套臂带（801），且套臂带（801）为弹性材料制成。

[0007] 进一步的，所述袖套面（802）与套臂带（801）为可拆分结构，袖套面（802）与套臂带（801）之间通过粘贴扣（803）连接。

[0008] 进一步的，所述套臂带（801）为断开的两部分组成，其一端设置有套臂带公扣（8011），另一端设置有套臂带母扣（8012）。

[0009] 进一步的，所述袖套面（802）与套臂带（801）之间还设置有用于增加手臂与婴幼

儿间隙的弹性垫(804)。

[0010] 进一步的,所述弹性垫(804)设置有中空层(8041),以及上下两面均布的若干透气孔(8042)。

[0011] 进一步的,所述弹性垫(804)与袖套面(802)以及套臂带(801)之间两两通过粘贴扣(803)可拆卸地连接。

[0012] 进一步的,所述套臂带(801)为两根,分别设置在靠近袖套面(802)的两端处。

[0013] 进一步的,所述袖套面(802)靠近手臂弯的末端可拆卸地连接有胳臂套(805)。

[0014] 进一步的,所述隔壁套(805)为呈片状的柔性材料。

[0015] 进一步的,所述隔壁套(805)上设置有用于扣合的胳臂套粘扣(8051)。

[0016] 本发明的有益效果:本发明提供了一种用于婴幼儿夏季喂奶防痱防疹的袖套,用于隔断家长与小孩的皮肤直接接触,阻止热量对流,保护婴幼儿的皮肤,避免因流汗等产生痱子、皮疹等,从而保护婴幼儿健康成长。

附图说明

[0017] 图 1 为现有婴幼儿抱卧式喂养方式示意图;

图 2 为本发明第一种结构安装在手臂上的结构示意图。

[0018] 图 3 为本发明第二种结构安装在手臂上的结构示意图。

[0019] 图 4 为本发明第一种结构立体结构示意图。

[0020] 图 5 为图 4 中主视示意图。

[0021] 图 6 为本发明套臂带改进结构示意图。

[0022] 图 7 为本发明第三种结构示意图。

[0023] 图 8 为图 7 中主视示意图。

[0024] 图 9 为本发明第四种结构示意图。

[0025] 图中所述的数字标注表示为:100、家长;300、婴幼儿;101、胳臂;102、手臂;1011、胳臂接触处;1021、手臂接触处;

80、袖套体;801、套臂带;802、袖套面;803、粘贴扣;804、弹性垫;805、胳臂套;8011、套臂带公扣;8012、套臂带母扣;8041、中空层;8042、透气孔;8051、胳臂套粘扣;8052、可拆卸连接处。

具体实施方式

[0026] 为了使本领域技术人员更好地理解本发明的技术方案,下面结合附图对本发明进行详细描述,本部分的描述仅是示范性和解释性,不应对本发明的保护范围有任何的限制作用。

[0027] 如图 4 所示,本发明的具体结构为,它包括由柔性透气材料制成的袖套面 802,且袖套面 802 安放在手臂上时为半圆柱形;袖套面 802 的底面设置有用于固定在手臂上的套臂带 801,且套臂带 801 为弹性材料制成。此处弹性材料不做限制使用,只要无毒无害即可。

[0028] 对于可以作为袖套面 802 使用的材料,可以采用纤维更细或者抗菌的蚕丝或者竹纤维等柔性、凉性材料。

[0029] 优选的,如图 5 所示,所述袖套面 802 与套臂带 801 为可拆分结构,袖套面 802 与

套臂带 801 之间通过粘贴扣 803 连接。这样方便家长在手臂上穿戴袖套体 80。

[0030] 优选的，如图 6 所示，所述套臂带 801 为断开的两部分组成，其一端设置有套臂带公扣 8011，另一端设置有套臂带母扣 8012。

[0031] 如图 7- 图 8 所示，优选的，所述袖套面 802 与套臂带 801 之间还设置有用于增加手臂与婴幼儿间隙的弹性垫 804。增加弹性垫有助于增加家长手臂与怀中婴幼儿的头颈部的距离空间，从而有助于散热，避免两人之间的热量对流，能有效减少两人的汗液堆积。

[0032] 优选的，所述弹性垫 804 设置有中空层 8041，以及上下两面均布的若干透气孔 8042。

[0033] 优选的，所述弹性垫 804 与袖套面 802 以及套臂带 801 之间两两通过粘贴扣 803 可拆卸地连接。

[0034] 优选的，所述套臂带 801 为两根，分别设置在靠近袖套面 802 的两端处。

[0035] 如图 9 所示，优选的，所述袖套面 802 靠近手臂弯的末端可拆卸地连接有胳臂套 805。袖套面 802 与胳臂套 805 通过可拆卸连接处 8052 可拆卸地连接在一起。

[0036] 优选的，所述隔壁套 805 为呈片状的柔性材料。

[0037] 优选的，所述隔壁套 805 上设置有用于扣合的胳臂套粘扣 8051。

[0038] 以上叙述中包含了多种技术方案，其并不限制于以上几种组合，其还可能存在多种其他的相互组合结构，但是通过本文的描述，其可以更加本技术方案进行有限多次的组合，这些组合都应该包含在本专利的保护范围内。

[0039] 具体使用时，家长 100 在手臂上戴上袖套体 80，避免了婴幼儿 300 的头部、颈部直接与家长 100 的手臂 102、胳臂 101 直接接触，并且增加两人之间的间隙，便于空气流通，减少了汗液的产生，对于婴幼儿的健康大有好处。

[0040] 需要说明的是，在本文中，术语“包括”、“包含”或者其任何其他变体意在涵盖非排他性的包含，从而使得包括一系列要素的过程、方法、物品或者设备不仅包括那些要素，而且还包括没有明确列出的其他要素，或者是还包括为这种过程、方法、物品或者设备所固有的要素。

[0041] 本文中应用了具体个例对本发明的原理及实施方式进行了阐述，以上实例的说明只是用于帮助理解本发明的方法及其核心思想。以上所述仅是本发明的优选实施方式，应当指出，由于文字表达的有限性，而客观上存在无限的具体结构，对于本技术领域的普通技术人员来说，在不脱离本发明原理的前提下，还可以做出若干改进、润饰或变化，也可以将上述技术特征以适当的方式进行组合；这些改进润饰、变化或组合，或未经改进将发明的构思和技术方案直接应用于其它场合的，均应视为本发明的保护范围。

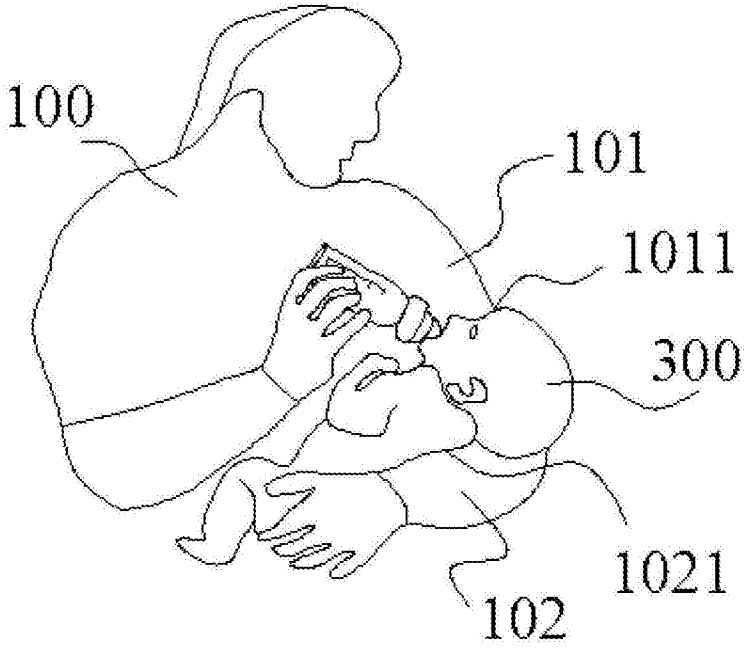

图 1

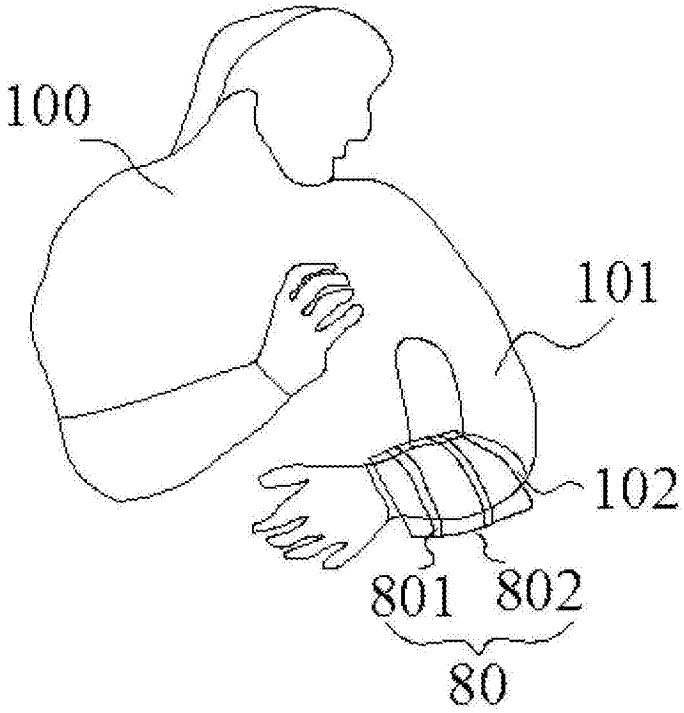

图 2

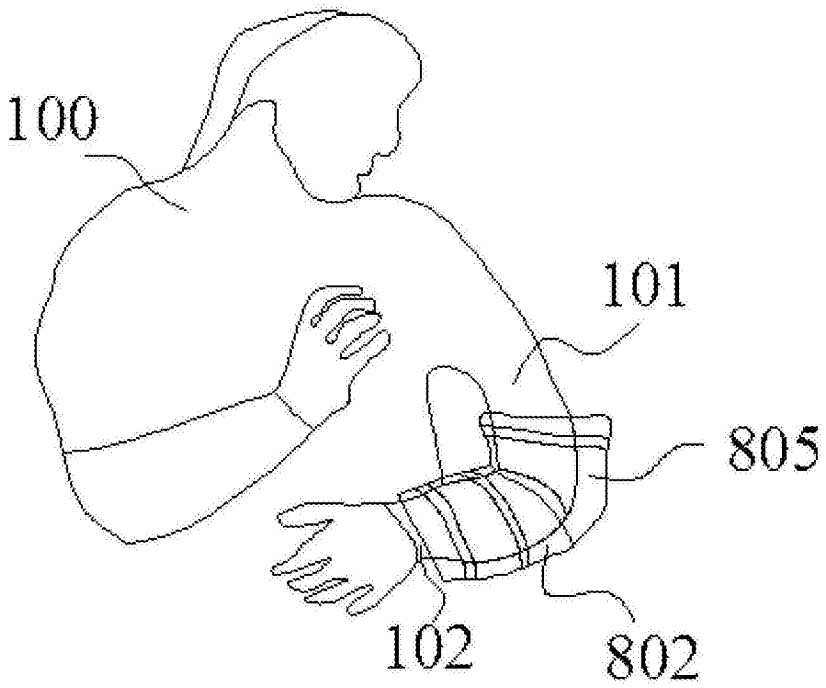

图 3

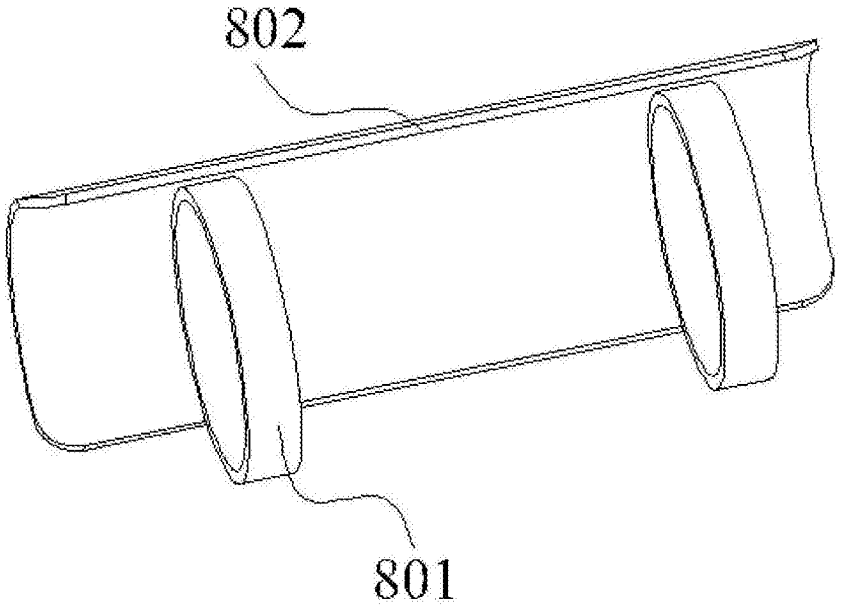

图 4

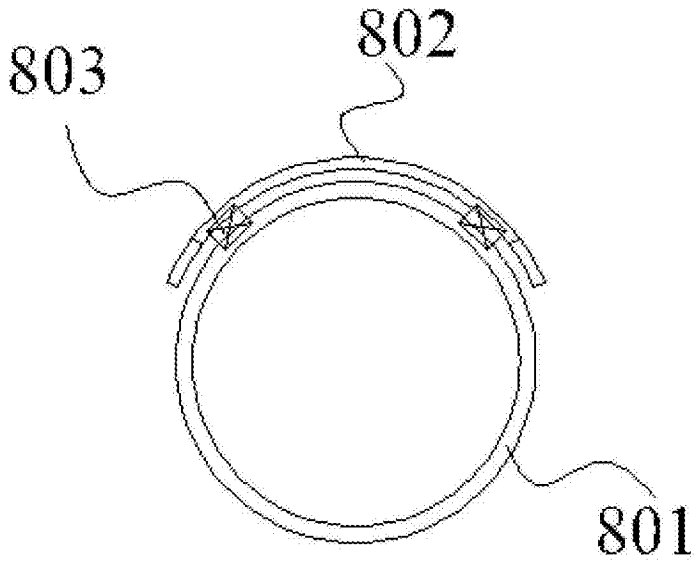

图 5

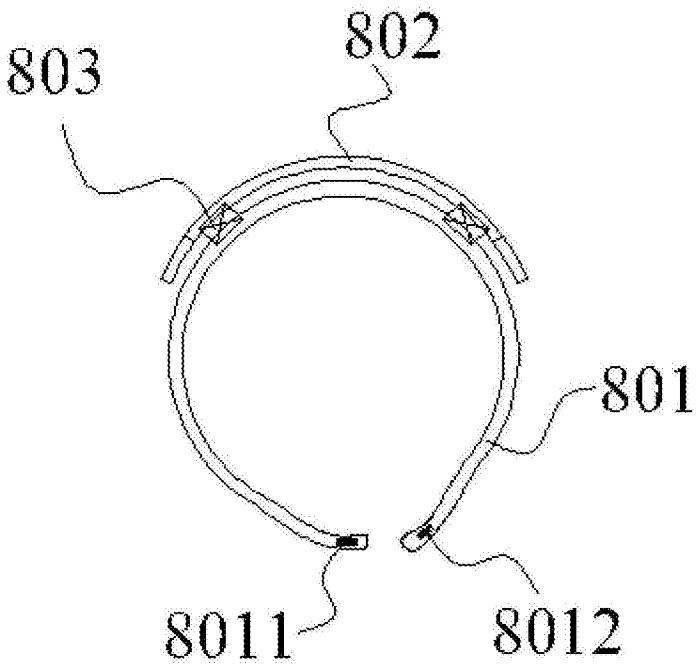

图 6

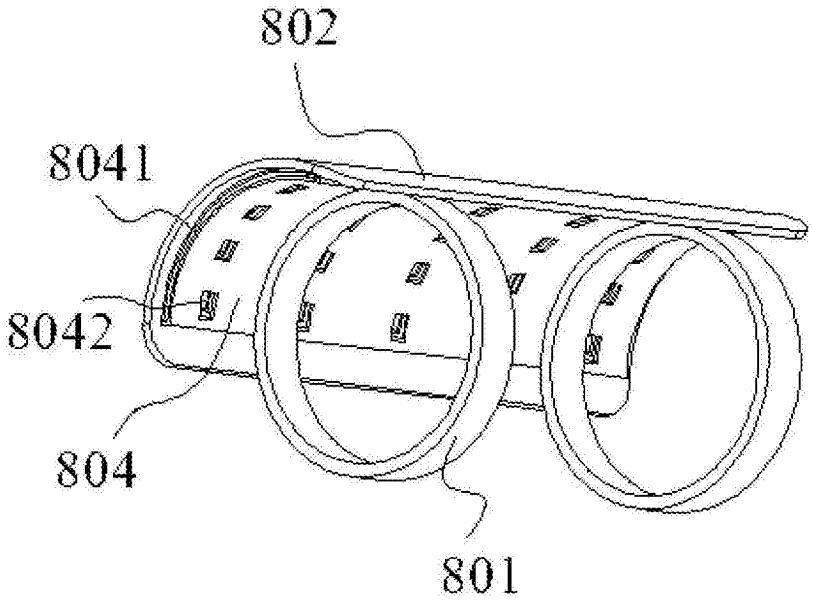

图 7

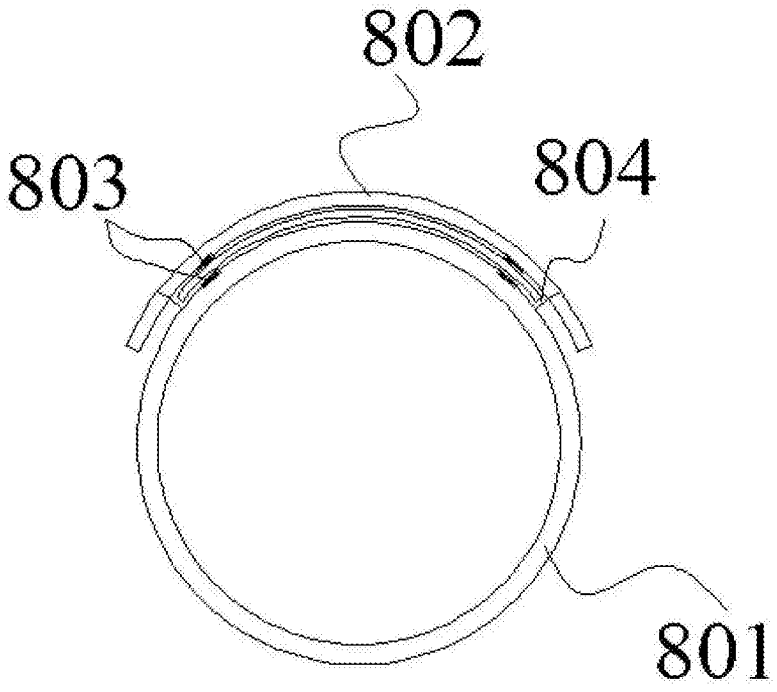

图 8

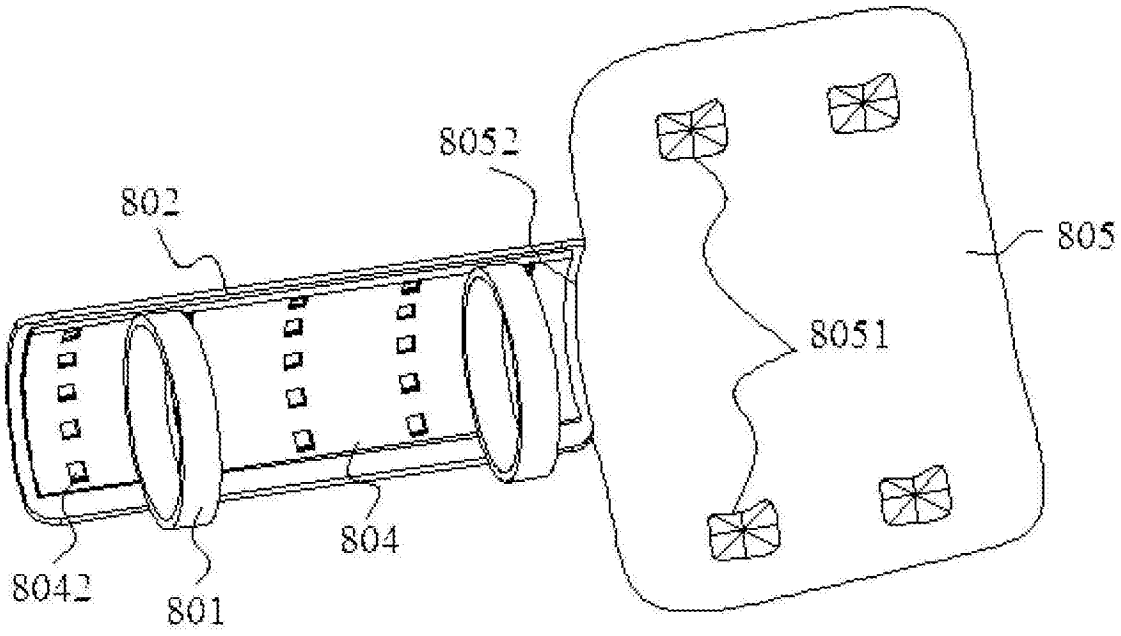

图 9