(19)国家知识产权局

(12)实用新型专利

(10)授权公告号 CN 222548200 U
(45)授权公告日 2025.03.04

(21)申请号 202421147975.2

(22)申请日 2024.05.24

(73)专利权人 芜湖传云绿色果品种植专业合作社
地址 241000 安徽省芜湖市芜湖县陶辛奚村

(72)发明人 程传云 程前

(74)专利代理机构 芜湖众汇知识产权代理事务所(普通合伙) 34128
专利代理师 方南

(51)Int.Cl.
A01G 13/21(2025.01)

权利要求书1页 说明书3页 附图2页

(54)实用新型名称

一种用于栽培葡萄水平棚支架

(57)摘要

本实用新型公开了一种用于栽培葡萄水平棚支架,包括H型固定支架、水平叶幕和横向杆,所述H型固定支架的顶端设置有水平叶幕,所述H型固定支架的内侧开设有多个定位槽,所述H型固定支架的内壁设置有横向杆,且横向杆的外壁套设有架面铁丝,所述横向杆的两侧开设有凹槽,且凹槽内部设置有贯穿定位槽内部的T型限位块,所述T型限位块的内部开设有倾斜槽,所述横向杆顶端安装有用于限位所述T型限位块位置的伸缩机构,所述H型固定支架的前后位置铰接有支撑架,该装置具有伸缩架向上移动不再对倾斜槽内进行挤压,而T型限位块位置与定位槽内贴合固定,该结构便于对横向杆固定在H型固定支架位置安装。

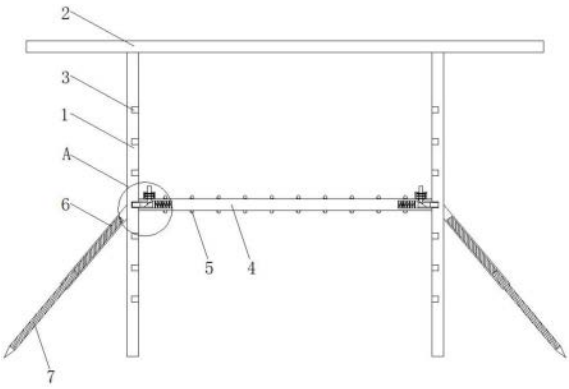

CN 222548200 U

1.一种用于栽培葡萄水平棚支架,包括H型固定支架(1)、水平叶幕(2)和横向杆(4),其特征在于:所述H型固定支架(1)的顶端设置有水平叶幕(2),所述H型固定支架(1)的内侧开设有多个定位槽(3),所述H型固定支架(1)的内壁设置有横向杆(4),且横向杆(4)的外壁套设有架面铁丝(5),所述横向杆(4)的两侧开设有凹槽(9),且凹槽(9)内部设置有贯穿定位槽(3)内部的T型限位块(10),所述T型限位块(10)的内部开设有倾斜槽(11),所述横向杆(4)顶端安装有用于限位所述T型限位块(10)位置的伸缩机构,所述H型固定支架(1)的前后位置铰接有支撑架(6),且支撑架(6)的内部设置有支撑所述H型固定支架(1)位置的定位螺杆(7)。

2.根据权利要求1所述的一种用于栽培葡萄水平棚支架,其特征在于:所述凹槽(9)内部设置有用于复位的第一弹簧(12),且第一弹簧(12)一侧与T型限位块(10)的外壁相连接。

3.根据权利要求1所述的一种用于栽培葡萄水平棚支架,其特征在于:所述支撑架(6)的内壁开设有螺纹槽(8),且螺纹槽(8)外壁与定位螺杆(7)的外壁相啮合。

4.根据权利要求1所述的一种用于栽培葡萄水平棚支架,其特征在于:所述伸缩机构包括定位架(13)和伸缩架(14),所述横向杆(4)的顶端安装有定位架(13),且定位架(13)内部设置有贯穿横向杆(4)延伸至倾斜槽(11)内部的伸缩架(14)。

5.根据权利要求4所述的一种用于栽培葡萄水平棚支架,其特征在于:所述伸缩架(14)的外壁套设有第二弹簧(15),且第二弹簧(15)底端与横向杆(4)的顶端相连接。

一种用于栽培葡萄水平棚支架

技术领域

[0001] 本实用新型涉及葡萄栽培技术领域,具体为一种用于栽培葡萄水平棚支架。

背景技术

[0002] 葡萄种植通常是露天给每株葡萄树搭建支架,让葡萄树在露天生长,但是,由于葡萄的果实生长期集中在每年的6、7、8月间,此季节正值我国的多雨季节,露天生长面临的各种突发自然环境对葡萄树的生长极为不利,导致葡萄的病害发生的十分严重。为了让葡萄在生长季节不受雨水浸淋、防病、防晚霜冻、防鸟害等,为葡萄搭建一个避雨栽培棚显得尤为重要。

[0003] 然而,现有的用于栽培葡萄水平棚支架在使用的过程中存在以下的问题:传统的水平棚支架在使用时由于受到天气影响,而容易导致支架移位的情况,进而无法确保葡萄的生产方向,使得无法控制整形来控制产量,此外,支架安装拆除不便,实用性不高。

实用新型内容

[0004] 本实用新型的目的在于提供一种用于栽培葡萄水平棚支架,以解决上述背景技术中提出的相关问题。

[0005] 为实现上述目的,本实用新型提供如下技术方案:一种用于栽培葡萄水平棚支架,包括H型固定支架、水平叶幕和横向杆,所述H型固定支架的顶端设置有水平叶幕,所述H型固定支架的内侧开设有多个定位槽,所述H型固定支架的内壁设置有横向杆,且横向杆的外壁套设有架面铁丝,所述横向杆的两侧开设有凹槽,且凹槽内部设置有贯穿定位槽内部的T型限位块,所述T型限位块的内部开设有倾斜槽,所述横向杆顶端安装有用于限位所述T型限位块位置的伸缩机构,所述H型固定支架的前后位置铰接有支撑架,且支撑架的内部设置有支撑所述H型固定支架位置的定位螺杆。

[0006] 本技术方案提供的一种用于栽培葡萄水平棚支架,所述凹槽内部设置有用于复位的第一弹簧,且第一弹簧一侧与T型限位块的外壁相连接。

[0007] 本技术方案提供的一种用于栽培葡萄水平棚支架,所述支撑架的内壁开设有螺纹槽,且螺纹槽外壁与定位螺杆的外壁相啮合。

[0008] 本技术方案提供的一种用于栽培葡萄水平棚支架,所述伸缩机构包括定位架和伸缩架,所述横向杆的顶端安装有定位架,且定位架内部设置有贯穿横向杆延伸至倾斜槽内部的伸缩架。

[0009] 本技术方案提供的一种用于栽培葡萄水平棚支架,所述伸缩架的外壁套设有第二弹簧,且第二弹簧底端与横向杆的顶端相连接。

[0010] 与现有技术相比,本实用新型提供了一种用于栽培葡萄水平棚支架,具备以下有益效果:

[0011] 1、本实用新型通过按动伸缩架带动倾斜槽内移动,从而伸缩架挤压第二弹簧发生缩紧,进而T型限位块挤压第一弹簧,使得第一弹簧位置挤压,而横向杆可与H型固定支架位

置拆除,当需要不同位置安装横向杆,则通过将横向杆位置与H型固定支架处定位槽对齐后,可松开伸缩架,在第二弹簧和第一弹簧自身弹力作用下带动,伸缩架向上移动不再对倾斜槽内进行挤压,而T型限位块位置与定位槽内贴合固定,该结构便于对横向杆固定在H型固定支架位置安装。

[0012] 2、本实用新型通过转动支撑架向一侧移动,则旋转定位螺杆与螺纹槽内移动,进而定位螺杆插入地面内,便于对H型固定支架位置固定。

附图说明

[0013] 图1为本实用新型的主视剖视结构示意图;

[0014] 图2为本实用新型的图1的A处放大结构示意图;

[0015] 图3为本实用新型的主视结构示意图。

[0016] 图中:1、H型固定支架;2、水平叶幕;3、定位槽;4、横向杆;5、架面铁丝;6、支撑架;7、定位螺杆;8、螺纹槽;9、凹槽;10、T型限位块;11、倾斜槽;12、第一弹簧;13、定位架;14、伸缩架;15、第二弹簧。

具体实施方式

[0017] 下面将结合本实用新型实施例中的附图,对本实用新型实施例中的技术方案进行清楚、完整地描述,显然,所描述的实施例仅仅是本实用新型一部分实施例,而不是全部的实施例。基于本实用新型中的实施例,本领域普通技术人员在没有做出创造性劳动前提下所获得的所有其他实施例,都属于本实用新型保护的范围。

[0018] 实施例1,如图1-2所示,本实用新型提供一种技术方案:一种用于栽培葡萄水平棚支架,包括H型固定支架1、水平叶幕2和横向杆4,所述H型固定支架1的顶端设置有水平叶幕2,所述H型固定支架1的内侧开设有多个定位槽3,所述H型固定支架1的内壁设置有横向杆4,且横向杆4的外壁套设有架面铁丝5,所述横向杆4的两侧开设有凹槽9,且凹槽9内部设置有贯穿定位槽3内部的T型限位块10,所述T型限位块10的内部开设有倾斜槽11,所述横向杆4顶端安装有用于限位所述T型限位块10位置的伸缩机构,所述伸缩机构包括定位架13和伸缩架14,所述横向杆4的顶端安装有定位架13,且定位架13内部设置有贯穿横向杆4延伸至倾斜槽11内部的伸缩架14,所述伸缩架14的外壁套设有第二弹簧15,且第二弹簧15底端与横向杆4的顶端相连接,通过按动伸缩架14带动倾斜槽11内移动,从而伸缩架14挤压第二弹簧15发生缩紧,进而T型限位块10挤压第一弹簧12,使得第一弹簧12位置挤压,而横向杆4可与H型固定支架1位置拆除,当需要不同位置安装横向杆4,则通过将横向杆4位置与H型固定支架1处定位槽3对齐后,可松开伸缩架14,在第二弹簧15和第一弹簧12自身弹力作用下带动,伸缩架14向上移动不再对倾斜槽11内进行挤压,而T型限位块10位置与定位槽3内贴合固定,该结构便于对横向杆4固定在H型固定支架1位置安装。

[0019] 实施例2,如图1-3所示,本实用新型提供一种技术方案:一种用于栽培葡萄水平棚支架,包括所述H型固定支架1的前后位置铰接有支撑架6,且支撑架6的内部设置有支撑所述H型固定支架1位置的定位螺杆7,所述凹槽9内部设置有用于复位的第一弹簧12,且第一弹簧12一侧与T型限位块10的外壁相连接,所述支撑架6的内壁开设有螺纹槽8,且螺纹槽8外壁与定位螺杆7的外壁相啮合,通过转动支撑架6向一侧移动,则旋转定位螺杆7与螺纹槽

8内移动,进而定位螺杆7插入地面内,便于对H型固定支架1位置固定。

[0020] 工作原理:首先接通外部电源,通过H型固定支架1间距400cm,架面铁丝5间距40cm,形成网格状。生长季整形修剪。定植当年整形:定干,萌芽后选留生长旺的新梢做主干,按架式确定主干高度。绑枝,主干到达第一到铁丝高度后短截,选留发出的两个副梢向两端顺行牵引做为主蔓;发出的二次副梢分批绑扎,均匀绑扎在架面铁丝5上。摘心,主干以下副梢留2片叶摘心。定植当年树相指标:按架式留1主干并成形;主蔓生长量100cm以上;80%枝条直径粗度0.7cm以上;叶面积系数2.5;修剪后667m2结果母枝留量1000~1500根,通过需要对横向杆4位置调整,则伸缩架14带动倾斜槽11内移动,从而伸缩架14挤压第二弹簧15发生缩紧,进而T型限位块10挤压第一弹簧12,使得第一弹簧12位置挤压,而横向杆4可与H型固定支架1位置拆除,当需要不同位置安装横向杆4,则通过将横向杆4位置与H型固定支架1处定位槽3对齐后,可松开伸缩架14,在第二弹簧15和第一弹簧12自身弹力作用下带动,伸缩架14向上移动不再对倾斜槽11内进行挤压,而T型限位块10位置与定位槽3内贴合固定,该结构便于对横向杆4固定在H型固定支架1位置安装,当通过H型固定支架1进行固定,则通过转动支撑架6向一侧移动,则旋转定位螺杆7与螺纹槽8内移动,进而定位螺杆7插入地面内,便于对H型固定支架1位置固定。

[0021] 最后应当说明的是,以上内容仅用以说明本实用新型的技术方案,而非对本实用新型保护范围的限制,本领域的普通技术人员对本实用新型的技术方案进行的简单修改或者等同替换,均不脱离本实用新型技术方案的实质和范围。

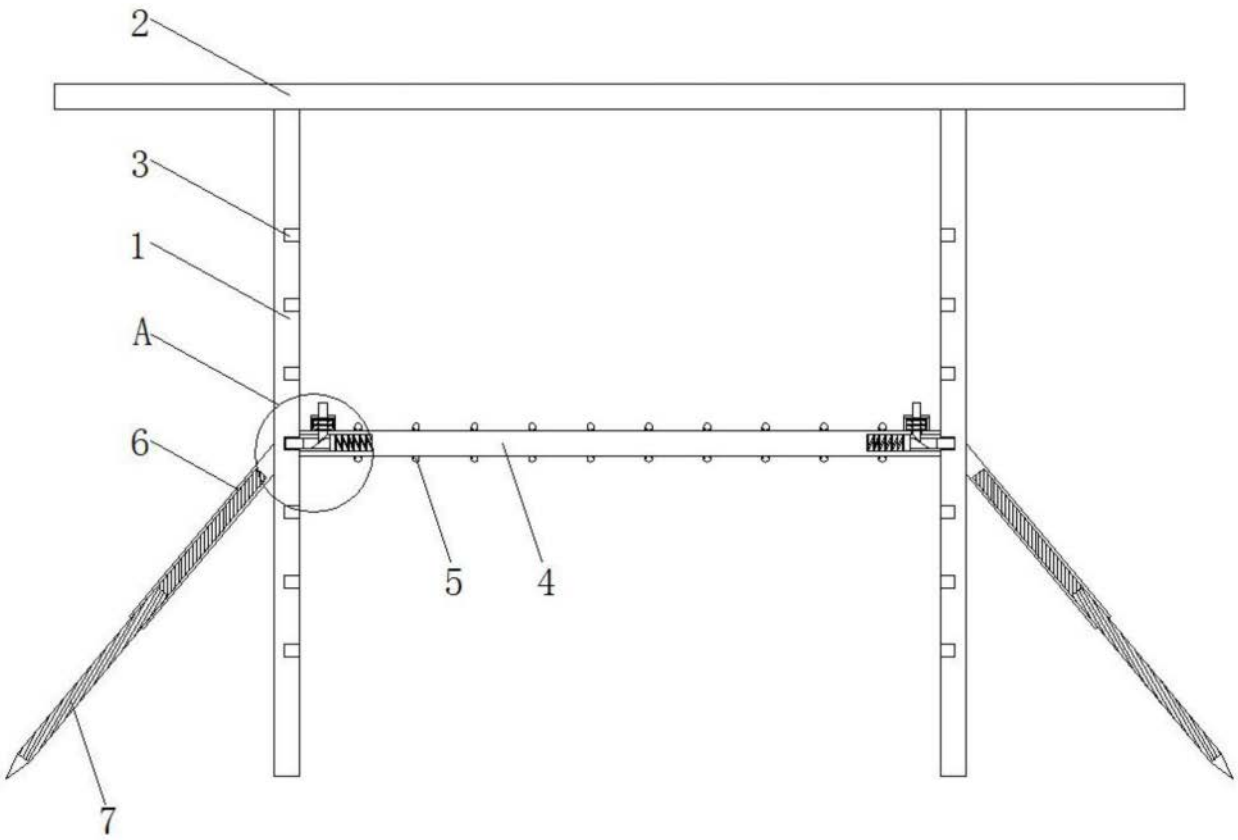

图1

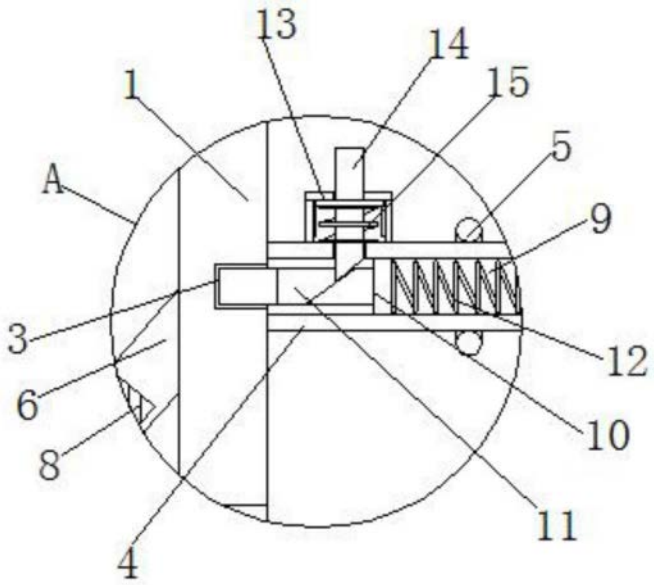

图2

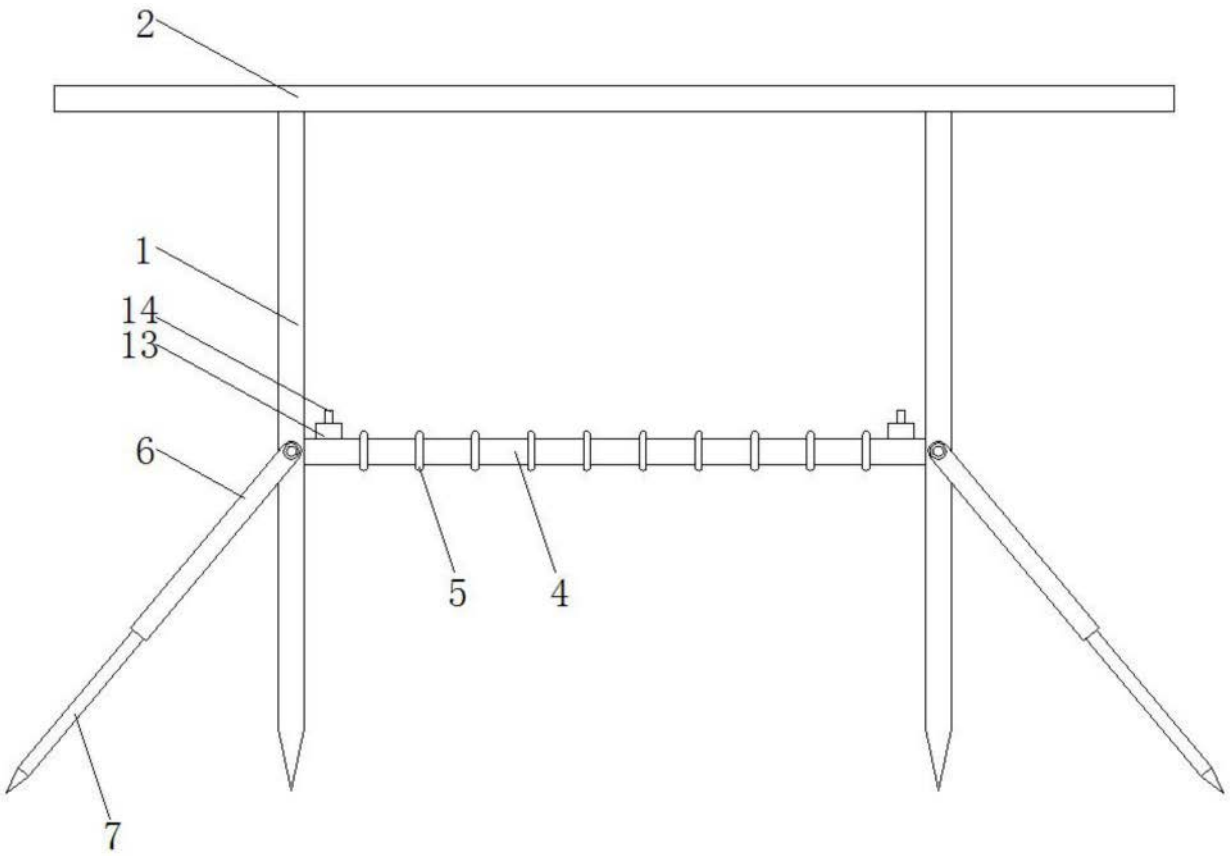

图3