(19)中华人民共和国国家知识产权局

(12)实用新型专利

(10)授权公告号 CN 204712769 U
(45)授权公告日 2015.10.21

(21)申请号 201520281531.2

(22)申请日 2015.05.04

(73)专利权人 青岛农业大学
地址 266109 山东省青岛市城阳区长城路700号青岛农业大学

(72)发明人 郑海蓉

(74)专利代理机构 北京科亿知识产权代理事务所（普通合伙） 11350
代理人 汤东凤

(51)Int.Cl.
B44D 3/00(2006.01)

权利要求书1页 说明书3页 附图3页

(54)实用新型名称

多功能绘画工具箱

(57)摘要

本实用新型公开了一种多功能绘画工具箱，包括箱体、转动安装在箱体上的滚轮以及滑动安装在箱体上的拉杆，其特征在于：所述箱体包括第一箱体部分、第二箱体部分、第三箱体部分，当箱体处于折叠状态时，第一箱体部分、第二箱体部分、第三箱体部分整体构成长方体结构，所述第一箱体部分的左端铰接在第二箱体部分的左端靠后边沿，所述第三箱体部分的左端铰接在安装座的右端边沿，本多功能绘画工具箱的第一箱体部分、第二箱体部分、第三箱体部分展开时，第三箱体部分可以倾斜设置并可用于固定画板，第二箱体部分作为坐凳使用，第三箱体可以在第二箱体部分的侧边展开，从而可以方便在绘画过程中，取出绘画工具，提高了操作的便利性。

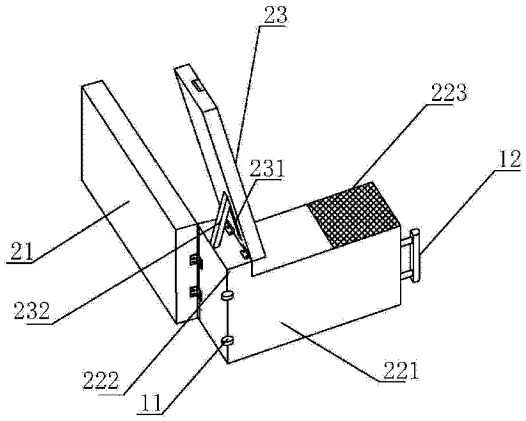

CN 204712769 U

1. 一种多功能绘画工具箱，包括箱体、转动安装在箱体上的滚轮 (11) 以及滑动安装在箱体上的拉杆 (12)，其特征在于：所述箱体包括第一箱体部分 (21)、第二箱体部分 (22)、第三箱体部分 (23)，当箱体处于折叠状态时，第一箱体部分 (21)、第二箱体部分 (22)、第三箱体部分 (23) 整体构成长方体结构，第一箱体部分 (21) 呈长方体结构且位于箱体的后方，第二箱体部分 (22) 位于箱体的前方，所述第三箱体部分 (23) 呈长方体结构且位于箱体的上方，第二箱体部分 (22) 包括底座 (221) 和安装座 (222)，底座 (221) 和安装座 (222) 构成 L 形结构，所述第一箱体部分 (21) 的左端铰接在第二箱体部分 (22) 的左端靠后边沿，所述第三箱体部分 (23) 的左端铰接在安装座 (222) 的右端边沿，所述第三箱体部分 (23) 的上表面开设有容纳槽 (231)，所述容纳槽 (231) 内转动安装有支撑杆 (232)，当第三箱体部分 (23) 朝左侧翻转时，支撑杆 (232) 支撑在安装座 (222) 的上表面上使得第三箱体倾斜设置在安装座 (222) 上，所述第三箱体部分 (23) 内固定有两根滑动杆 (233) 以及一根挂杆 (237)，所述两根滑动杆 (233) 平行设置，挂杆 (237) 的两端固定有滑动调节座 (234)，所述两个滑动调节座 (234) 分别滑动安装在两根滑动杆 (233) 上并通过调节螺丝 (235) 实现与滑动杆 (233) 的固定，挂杆 (237) 上固定有用于挂上画板 (4) 的挂钩 (236)。

2. 根据权利要求 1 所述的多功能绘画工具箱，其特征在于：所述第一箱体部分 (21) 内设置 2-3 层用于容纳绘画工具的工具盒 (211)，所述工具盒 (211) 通过工具盒转轴 (212) 转动安装在第一箱体部分 (21) 内，所述第一箱体内设置有用于控制工具盒 (211) 转动角度的挡块 (213)。

3. 根据权利要求 1 所述的多功能绘画工具箱，其特征在于：所述画板 (4) 的背面固定有用于插入挂钩 (236) 的插入端 (41)，插入端 (41) 的下端设置有球状固定凸出 (411)，所述挂钩 (236) 上设置有用于配合固定凸出 (411) 的凹槽 (2361)。

4. 根据权利要求 1 所述的多功能绘画工具箱，其特征在于：第二箱体部分 (22) 的上表面设置有软垫层 (223)。

多功能绘画工具箱

技术领域

[0001] 本实用新型涉及一种多功能绘画工具箱。

背景技术

[0002] 从事美术、艺术创作所需要的工具种类繁多，因此如果进行户外创作，携带大量的工具非常不便，现有的人们如果需要个人携带大量的工具外出创作，通常需要利用拉杆箱，拉杆箱指具有拉杆和滚轮的行李箱。因其使用方便，携带衣物等成为旅行，出门而受到广泛使用。同时，拉杆箱也因箱子置拉杆，有单管拉杆及双管拉杆之分，拉杆的管亦有方管和圆管之分，以方便行走时拖着，大大减轻负担。拉杆箱可以手提也可以拖动，我们平时所用的拉杆箱的轮子基本都位于箱子底部。然而这类拉杆箱用途较小，通常只能作为容纳的设备使用，不能在艺术创作过程中，为创作人员提供其他功用。

实用新型内容

[0003] 本实用新型的目的在于克服现有技术中存在的上述不足，而提供一种结构设计合理，具有多用途的多功能绘画工具箱。

[0004] 本实用新型解决上述问题所采用的技术方案是：

[0005] 一种多功能绘画工具箱，包括箱体、转动安装在箱体上的滚轮以及滑动安装在箱体上的拉杆，其特征在于：所述箱体包括第一箱体部分、第二箱体部分、第三箱体部分，当箱体处于折叠状态时，第一箱体部分、第二箱体部分、第三箱体部分整体构成长方体结构，第一箱体部分呈长方体结构且位于箱体的后方，第二箱体部分位于箱体的前方，所述第三箱体部分呈长方体结构且位于箱体的上方，第二箱体部分包括底座和安装座，底座和安装座构成 L 形结构，所述第一箱体部分的左端铰接在第二箱体部分的左端靠后边沿，所述第三箱体部分的左端铰接在安装座的右端边沿，所述第三箱体部分的上表面开设有容纳槽，所述容纳槽内转动安装有支撑杆，当第三箱体部分朝左侧翻转时，支撑杆支撑在安装座的上表面上使得第三箱体倾斜设置在安装座上，所述第三箱体部分内固定有两根滑动杆以及一根挂杆，所述两根滑动杆平行设置，挂杆的两端固定有滑动调节座，所述两个滑动调节 座分别滑动安装在两根滑动杆上并通过调节螺丝实现与滑动杆的固定，挂杆上固定有用于挂上画板的挂钩。采用这种结构，多功能绘画工具箱不仅可以用于搬运绘画工具，并且第一箱体部分、第二箱体部分、第三箱体部分展开时，第三箱体部分可以倾斜设置并可用于固定画板，第二箱体部分作为坐凳使用，第三箱体可以在第二箱体部分的侧边展开，从而可以方便在绘画过程中，取出绘画工具，提高了操作的便利性，通过调节支撑杆在滑动杆上的位置，可调节画板的高度，从而适用不同高度要求的场合。

[0006] 作为优选，所述第一箱体部分内设置 2-3 层用于容纳绘画工具的工具盒，所述工具盒通过工具盒转轴转动安装在第一箱体部分内，所述第一箱体内设置有用于控制工具盒转动角度的挡块。采用这种结构，使得取出绘画工具更加方便。

[0007] 作为优选，所述画板的背面固定有用于插入挂钩的插入端，插入端的下端设置有

球状固定凸出，所述挂钩上设置有用于配合固定凸出的凹槽。采用这种结构，可以实现画板和挂钩更加稳定牢固的连接。

[0008] 作为优选，第二箱体部分的上表面设置有软垫层。采用这种结构，可以提高舒适性。

[0009] 本实用新型与现有技术相比，具有以下优点和效果：多功能绘画工具箱不仅可以用于搬运绘画工具，并且第一箱体部分、第二箱体部分、第三箱体部分展开时，第三箱体部分可以倾斜设置并可用于固定画板，第二箱体部分作为坐凳使用，第三箱体可以在第二箱体部分的侧边展开，从而可以方便在绘画过程中，取出绘画工具，提高了操作的便利性，通过调节支撑杆在滑动杆上的位置，可调节画板的高度，从而适用不同高度要求的场合。

附图说明

[0010] 图 1 是本实用新型实施例箱体处于折叠状态时的结构示意图。

[0011] 图 2 是本实用新型实施例箱体处于展开状态时的结构示意图。

[0012] 图 3 是本实用新型实施例挂钩的安装结构示意图。

[0013] 图 4 是本实用新型实施例工具盒的安装结构示意图。

[0014] 图 5 是本实用新型实施例插入端的安装结构示意图。

具体实施方式

[0015] 下面结合附图并通过实施例对本实用新型作进一步的详细说明，以下实施例是对本实 用新型的解释而本实用新型并不局限于以下实施例。

[0016] 参见图 1- 图 5，本实施例多功能绘画工具箱，包括箱体、转动安装在箱体上的滚轮 11 以及滑动安装在箱体上的拉杆 12，所述箱体包括第一箱体部分 21、第二箱体部分 22、第三箱体部分 23，当箱体处于折叠状态时，第一箱体部分 21、第二箱体部分 22、第三箱体部分 23 整体构成长方体结构，第一箱体部分 21 呈长方体结构且位于箱体的后方，第二箱体部分 22 位于箱体的前方，所述第三箱体部分 23 呈长方体结构且位于箱体的上方，第二箱体部分 22 包括底座 221 和安装座 222，底座 221 和安装座 222 构成 L 形结构，所述第一箱体部分 21 的左端铰接在第二箱体部分 22 的左端靠后边沿，所述第三箱体部分 23 的左端铰接在安装座 222 的右端边沿，所述第三箱体部分 23 的上表面开设有容纳槽 231，所述容纳槽 231 内转动安装有支撑杆 232，当第三箱体部分 23 朝左侧翻转时，支撑杆 232 支撑在安装座 222 的上表面上使得第三箱体倾斜设置在安装座 222 上，所述第三箱体部分 23 内固定有两根滑动杆 233 以及一根挂杆 237，所述两根滑动杆 233 平行设置，挂杆 237 的两端固定有滑动调节座 234，所述两个滑动调节座 234 分别滑动安装在两根滑动杆 233 上并通过调节螺丝 235 实现与滑动杆 233 的固定，挂杆 237 上固定有用于挂上画板 4 的挂钩 236。所述第一箱体部分 21 内设置 2-3 层用于容纳绘图工具的工具盒 211，所述工具盒 211 通过工具盒转轴 212 转动安装在第一箱体部分 21 内，所述第一箱体内设置有用于控制工具盒 211 转动角度的挡块 213。所述画板 4 的背面固定有用于插入挂钩 236 的插入端 41，插入端 41 的下端设置有球状固定凸出 411，所述挂钩 236 上设置有用于配合固定凸出 411 的凹槽 2361。第二箱体部分 22 的上表面设置有软垫层 223。

[0017] 本说明书中所描述的以上内容仅仅是对本实用新型所作的举例说明。本实用新

型所属技术领域的技术人员可以对所描述的具体实施例做各种各样的修改或补充或采用类似的方式替代，只要不偏离本实用新型说明书的内容或者超越本权利要求书所定义的范围，均应属于本实用新型的保护范围。

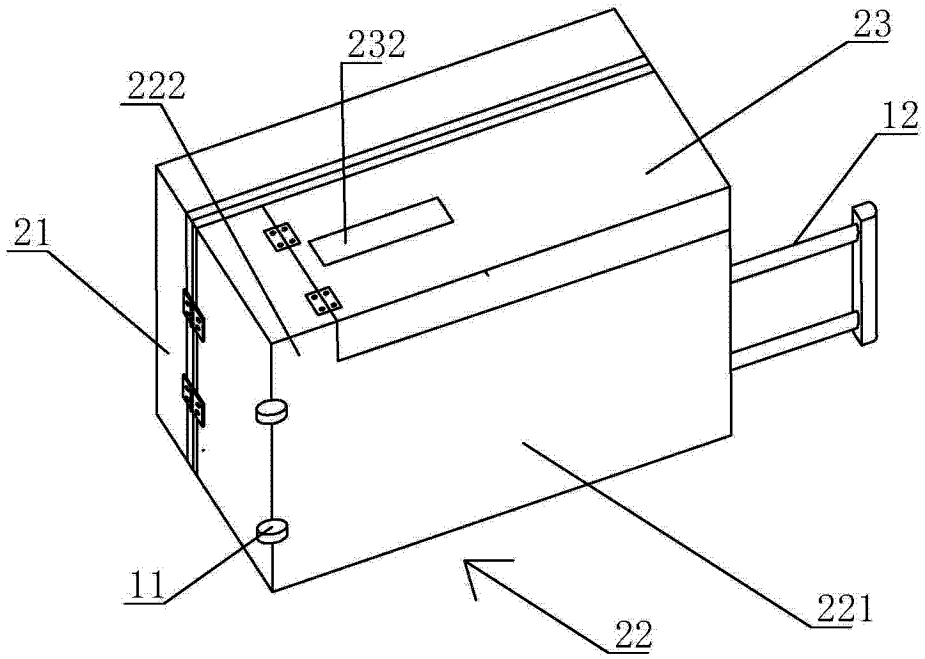

图 1

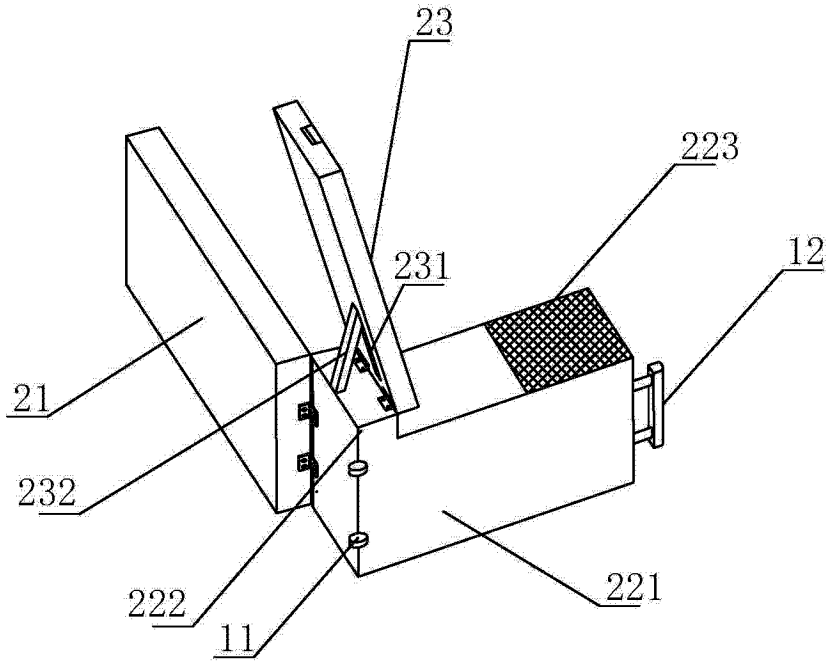

图 2

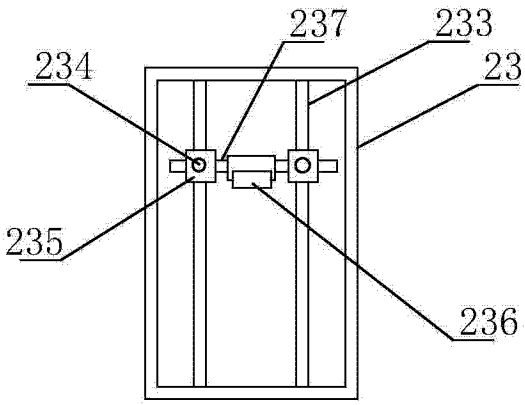

图 3

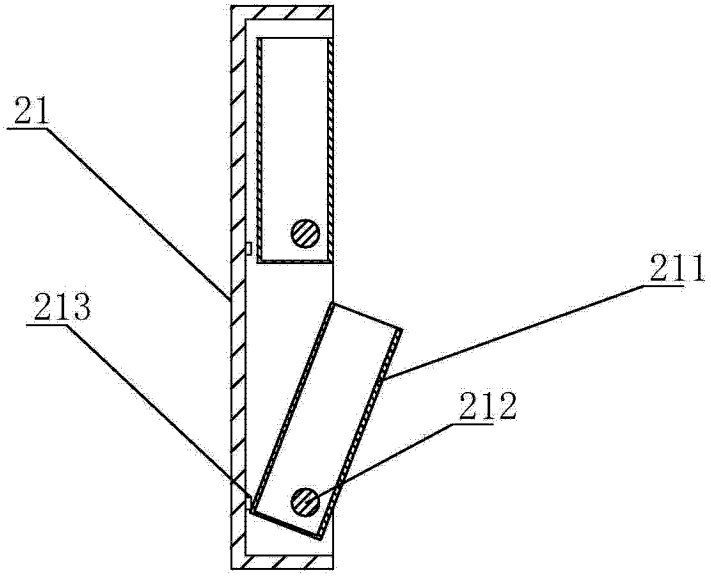

图 4

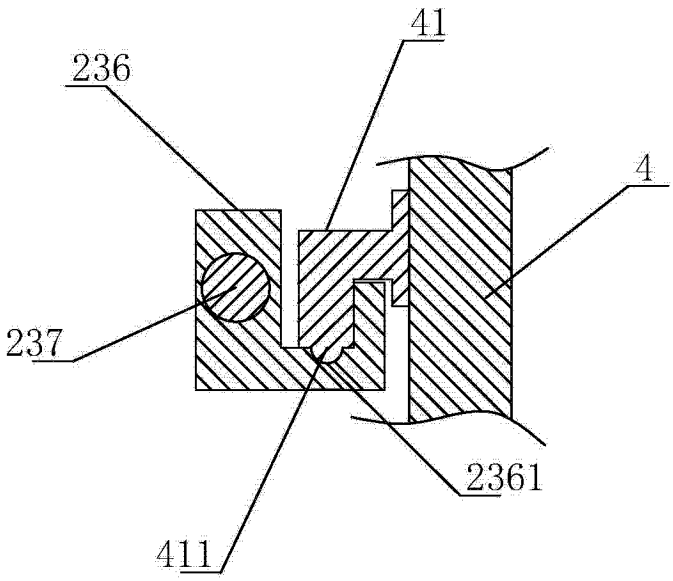

图 5