(19)中华人民共和国国家知识产权局

(12)实用新型专利

(10)授权公告号 CN 201831490 U
(45)授权公告日 2011.05.18

(21)申请号 201020551527.0

(22)申请日 2010.10.08

(73)专利权人 原梓涵
地址 116000 辽宁省大连市开发区辽河西路18号（大连民族学院设计学院）
专利权人 王学义
刘雪飞

(72)发明人 原梓涵 王学义 刘雪飞

(51)Int.Cl.
A47G 19/22(2006.01)
A47G 29/093(2006.01)

权利要求书 1 页 说明书 1 页 附图 1 页

(54)实用新型名称

钢管插接固定杯

(57)摘要

一种钢管插接固定杯，主要包括杯体，杯底加工倒置“U”形滑道，在滑道顶端为横向管材结构，滑道与横向管材相通；滑道宽度小于横向管材内径，滑道两壁为弹性材料；横向管材内壁设有防滑垫圈。本实用新型具有结构合理、方便实用、工艺精巧、操作简便等优点。

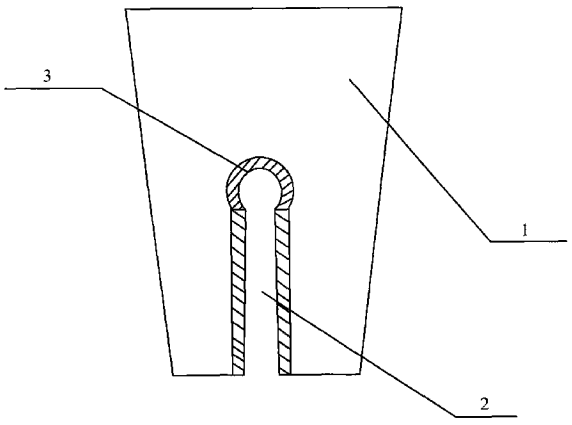

CN 201831490 U

1. 一种钢管插接固定杯，主要包括杯体 (1)，其特征在于：杯底 (1) 加工倒置“U”形滑道 (2)，在滑道 (2) 顶端为横向管材 (3) 结构，滑道 (2) 与横向管材 (3) 相通；滑道 (2) 宽度小于横向管材 (3) 内径，滑道 (2) 两壁为弹性材料；横向管材 (3) 内壁设有防滑垫圈。

钢管插接固定杯

[0001] 技术领域

[0002] 本实用新型涉及一种生活用品。

[0003] 背景技术

[0004] 众所周知，杯子是人们生活中最基本的饮水工具。但是，现在的杯子全部采用平底设计结构，只适合摆放在平面上，不利于在其他位置摆放。然而，对于集体宿舍、部队等地，为了节省空间，经常采用上下铺的床位供人们休息使用。可对于住在上铺的人们来说，由于空间狭小，因此根本无处摆放杯子，给上铺休息者带来极大不便。

[0005] 发明内容

[0006] 本实用新型的目的是提供一种可固定安放在管材上的钢管插接固定杯。

[0007] 本实用新型主要包括杯体，杯底加工倒置“U”形滑道，在滑道顶端为横向管材结构，滑道与横向管材相通；滑道宽度小于横向管材内径，滑道两壁为弹性材料；横向管材内壁设有防滑垫圈。

[0008] 使用时，使用者握住杯体，把杯底的“U”形滑道套住钢管，然后向下压动杯体，由于滑道两壁为弹性材料，因此可向两侧发生弹性形变，便于钢管插入，当钢管进入滑道顶端的横向管材时，受到横向管材内壁防滑垫圈的极大摩擦，使得钢管无法发生移动，此时，杯子被固定在钢管上，完成固定任务。

[0009] 与已有技术相比，本实用新型的有益效果为：结构合理、方便实用、工艺精巧、操作简便，可固定在各种管材表面，提供便利、快捷的使用方式。

[0010] 附图说明

[0011] 图 1 为本实用新型的立体结构简图。

[0012] 具体实施方式

[0013] 在图 1 所示的本实用新型的立体结构简图中，主要包括杯体 1，杯底加工倒置“U”形滑道 2，在滑道顶端为横向管材 3 结构，滑道与横向管材相通；滑道宽度小于横向管材内径，滑道两壁为弹性材料；横向管材内壁设有防滑垫圈。

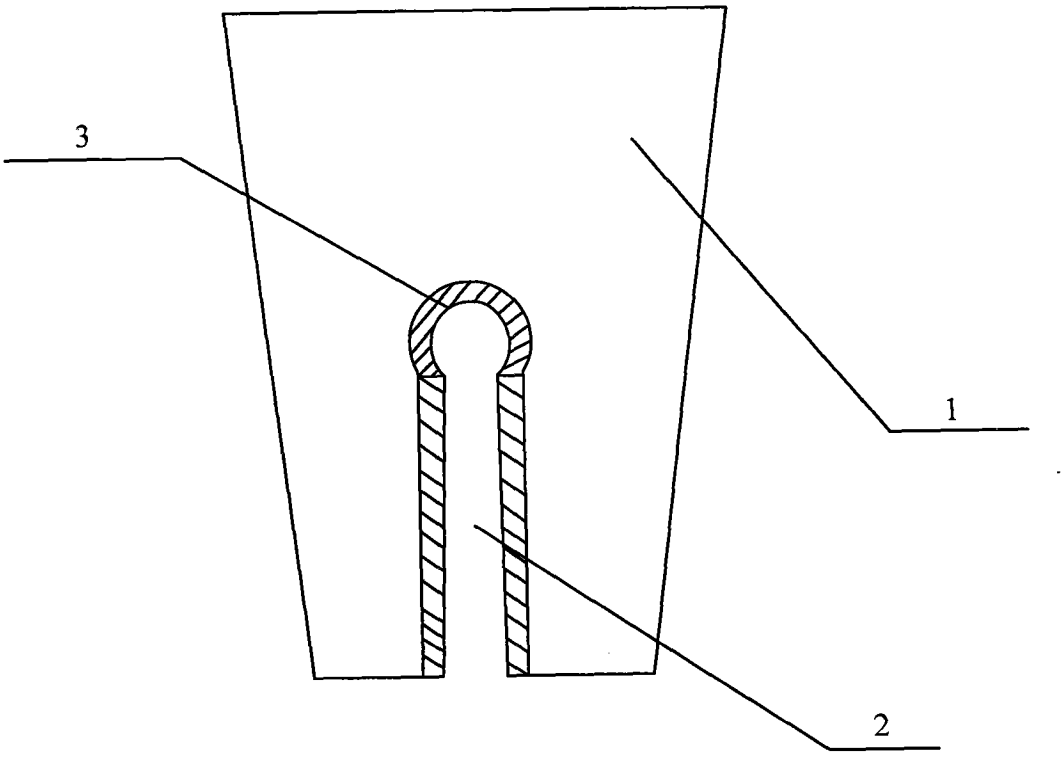

图 1