(19)中华人民共和国国家知识产权局

(12)实用新型专利

(10)授权公告号 CN 215123274 U
(45)授权公告日 2021.12.14

(21)申请号 202120968088.1

(22)申请日 2021.05.08

(73)专利权人 南京东晨鸽业有限公司
地址 210000 江苏省南京市六合区龙袍街道团结社区鸽业小区

(72)发明人 徐善金

(74)专利代理机构 南京乐羽知行专利代理事务所(普通合伙) 32326
代理人 孙承尧

(51)Int.Cl.
A01K 39/02(2006.01)
C02F 9/02(2006.01)

权利要求书1页 说明书3页 附图2页

(54)实用新型名称

一种鸽子饲养用的防溢饮水器

(57)摘要

本实用新型属于饮水器领域，具体涉及一种鸽子饲养用的防溢饮水器，壳体，所述壳体内部具有第一腔室和第二腔室，所述第一腔室和所述第二腔室相连通；内部具有中空结构的水箱，其设置于所述壳体顶部，且分别和所述第一腔室、第二腔室相连通；饮水池，其开设于所述第一腔室上表面，且通过出水管与所述水箱相连通；一号过滤池，其固定连接于所述第二腔室内部，用于对第一腔室内的余水进行初次过滤，所述一号过滤池下方设有位于所述第二腔室内的二号过滤池，所述一号过滤池和所述二号过滤池之间相连通，本实用新型结构和操作均十分简单且不需要频繁的操作，解决了小鸽子因为饮水量不够成为不健康的鸽子和积水会产生细菌滋生的问题。

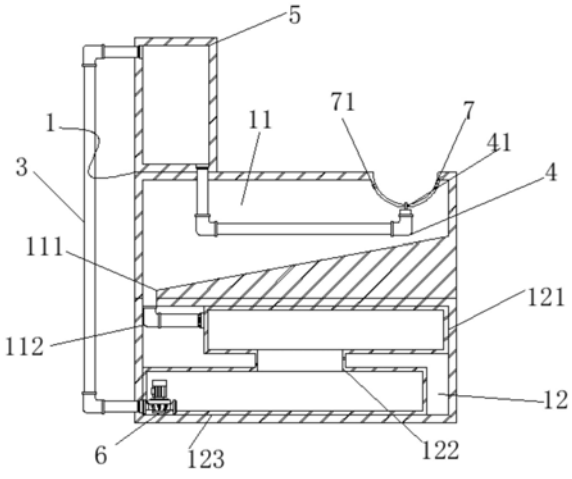

CN 215123274 U

1.一种鸽子饲养用的防溢饮水器,其特征在于:包括:

壳体(1),所述壳体(1)内部具有第一腔室(11)和第二腔室(12),所述第一腔室(11)和所述第二腔室(12)相连通;

内部具有中空结构的水箱(5),其设置于所述壳体(1)顶部,且分别和所述第一腔室(11)、第二腔室(12)相连通;

饮水池(7),其开设于所述第一腔室(11)上表面,且通过出水管(4)与所述水箱(5)相连通;

一号过滤池(121),其固定连接于所述第二腔室(12)内部,用于对第一腔室(11)内的余水进行初次过滤,所述一号过滤池(121)下方设有位于所述第二腔室(12)内的二号过滤池(123),所述一号过滤池(121)和所述二号过滤池(123)之间相连通。

2.根据权利要求1所述的一种鸽子饲养用的防溢饮水器,其特征在于:所述第一腔室(11)内且靠近所述第二腔室(12)的一侧固定安装有倾斜的导流通道(111),所述导流通道(111)的一端设有连通所述第二腔室(12)的连接管(112)。

3.根据权利要求1所述的一种鸽子饲养用的防溢饮水器,其特征在于:所述饮水池(7)侧壁上开设有至少一个防溢孔(71)。

4.根据权利要求1所述的一种鸽子饲养用的防溢饮水器,其特征在于:所述水箱(5)和所述二号过滤池(123)之间连通有进水管(3),且所述二号过滤池(123)内设置有连通所述进水管(3)的水泵(6)。

5.根据权利要求4所述的一种鸽子饲养用的防溢饮水器,其特征在于:所述一号过滤池(121)和所述二号过滤池(123)中间连通有通道(122)。

6.根据权利要求5所述的一种鸽子饲养用的防溢饮水器,其特征在于:所述出水管(4)远离所述水箱(5)的一端上固定安装有小水管(41),所述小水管(41)的顶部延伸至所述饮水池(7)内。

一种鸽子饲养用的防溢饮水器

技术领域

[0001] 本实用新型属饮水器领域，具体涉及一种鸽子饲养用的防溢饮水器。

背景技术

[0002] 鸽，一种十分常见的鸟，世界各地广泛饲养，鸽是鸽形目鸠鸽科数百种鸟类的统称。我们平常所说的鸽子只是鸽属中的一种，而且是家鸽，家鸽中最常见的是信鸽，主要用于通讯和竞翔；鸽子和人类伴居已经有上千年的历史了，考古学家发现的第一幅鸽子图像来自于公元前3000年的美索不达米亚，也就是现在的伊拉克。

[0003] 因为鸽子本性原因，在饲养时普通的喂水饲养方式不适合小鸽子，造成小鸽子因为饮水量不够成为不健康的鸽子，这时需要使用更加方便的饲养饮水方式，同时溢出的水清理不便，长时间使用后用于承接水的器具底部容易残留杂质，滋生细菌，影响鸽子饮水质量的问题，为此我们提出一种鸽子饲养防溢饮水器。

实用新型内容

[0004] 本实用新型提供一种鸽子饲养用的防溢饮水器，旨在解决上述背景技术中产生的问题。

[0005] 本实用新型是这样实现的，一种鸽子饲养用的防溢饮水器，包括：

[0006] 壳体，所述壳体内部具有第一腔室和第二腔室，所述第一腔室和所述第二腔室相连通；

[0007] 内部具有中空结构的水箱，其设置于所述壳体顶部，且分别和所述第一腔室、第二腔室相连通；

[0008] 饮水池，其开设于所述第一腔室上表面，且通过出水管与所述水箱相连通；

[0009] 一号过滤池，其固定连接于所述第二腔室内部，用于对第一腔室内的余水进行初次过滤，所述一号过滤池下方设有位于所述第二腔室内的二号过滤池，所述一号过滤池和所述二号过滤池之间相连通。

[0010] 优选的，所述第一腔室内且靠近所述第二腔室的一侧固定安装有倾斜的导流通道，所述导流通道的一端设有连通所述第二腔室的连接管。

[0011] 优选的，所述饮水池侧壁上开设有至少一个防溢孔。

[0012] 优选的，所述水箱和所述二号过滤池之间连通有进水管，且所述二号过滤池内设置有连通所述进水管的水泵。

[0013] 优选的，所述一号过滤池和所述二号过滤池中间连通有通道。

[0014] 优选的，所述出水管远离所述水箱的一端上固定安装有小水管，所述小水管的顶部延伸至所述饮水池内。

[0015] 与现有技术相比，本实用新型的有益效果是：使用本鸽子饲养用的防溢饮水器能有效解决因为小鸽子喂水方式而造成不喝水的问题和防溢造成的饮水质量问题；在出水管的一端设有一个小水管，小水管贯穿饮水池并以固定速度一直出水，饮水池的两端设有防

溢孔，在水量到达防溢孔后就会从防溢孔中流走，不会出现因为鸽子不喝而导致水溢出来的情况发生；导流通道为有一定坡度的斜面，从防溢孔流出来的水落在斜面，通过重力向下流动，在斜面的尽头进入连接管流至第二腔室，饮水池和一号腔室内都没有积水沉淀，不会造成饮水质量问题；从防溢孔的水管流出的水落入一号过滤池中，一号过滤池内设有过滤网，过滤掉大体积的杂质，在通过通道进入二号过滤池，二号过滤池内设有多个净水石，能过滤掉小体积杂质，最后再使用水泵将水抽进进水管，完成循环。

附图说明

[0016] 图1为本实用新型的剖视图；

[0017] 图2为本实用新型的俯视图；

[0018] 图3为本实用新型的正视图。

[0019] 图中：1、壳体；11、第一腔室；111、导流通道；112、连接管；12、第二腔室；121、一号过滤池；122、通道；123、二号过滤池；3、进水管；4、出水管；41、小水管；5、水箱；6、水泵；7、饮水池；71、防溢孔。

具体实施方式

[0020] 下面将结合本实用新型实施例中的附图，对本实用新型实施例中的技术方案进行清楚、完整地描述，显然，所描述的实施例仅仅是本实用新型一部分实施例，而不是全部的实施例。基于本实用新型中的实施例，本领域普通技术人员在没有做出创造性劳动前提下所获得的所有其他实施例，都属于本实用新型保护的范围。

[0021] 请参阅图1-2，本实用新型提供一种鸽子饲养用的防溢饮水器，包括：

[0022] 壳体1，壳体1内部具有第一腔室11和第二腔室12，第一腔室11和第二腔室12相连通，水箱5于壳体1顶部，

[0023] 具体的，壳体1内部中间位置安装有隔板，将壳体1内部分为第一腔室11和第二腔室12，第一腔室11在第二腔室12的上方，两个腔室大小相同，分工不同，在两个腔室连接处的一端开设有连接两个腔室的开口，开口处固定安装有连接管112，第一腔室11负责鸽子的饮水和承接多余的水，将多余的水导流至第二腔室12，两个腔室之间利用连接管112相连通，第二腔室12则负责对承接后的水进行过。

[0024] 内部具有中空结构的水箱5，其设置于壳体1顶部，分别和第一腔室11、第二腔室12相连通，出水管4远离水箱5的一端上固定安装有小水管41。

[0025] 具体的，水箱5位于壳体1上表面的一边，壳体1上表面的另一边设有若干个饮水池7，水箱5底部开设有与壳体1的第一腔室11相连通的孔，供出水管4伸入，水箱5的外侧壁上开设有供出水管4连接的孔，出水管4一端连接水箱5一端连接壳体1的第二腔室12。

[0026] 请参阅图1-2，饮水池7，其开设于第一腔室11上表面，且通过出水管4与水箱5相连通，饮水池7侧壁上开设有至少一个防溢孔71，小水管41的顶部延伸至饮水池7内。

[0027] 具体的，饮水池7为圆形形状，且具有一定深度的水池，开设在壳体1内属于第一腔室11的上表面，水池底部的中间位置开设有可供小水管41穿过的孔径，小水管41在饮水池7中持续的供应饮水，以供鸽子能随时喝到新鲜的水，在饮水池7的两边侧壁均开设有两个防溢孔71，防溢孔71为落水口，在水堆积到防溢孔71的位置后就会落下至第一腔室11内，不会

从饮水池7中漫出，造成水资源的浪费。

[0028] 请参阅图1，一号过滤池121，其固定连接于第二腔室12内部，用于对第一腔室11内的余水进行初次过滤，一号过滤池121下方设有位于第二腔室12内的二号过滤池123，一号过滤池121和二号过滤池123之间相连通，一号过滤池121和二号过滤池123中间联通有通道122。

[0029] 具体的，第二腔室12内固定连接有一号过滤池121和二号过滤池123，二号过滤池123位于一号过滤池121下方，二者相互平行，又相互错位，一号过滤池121和二号过滤池123之间设有通道122，通道122将余水导入一号过滤池121，一号过滤池121过滤内的过滤网能过滤掉水中大体积的杂质，后通过通道122进入二号过滤池123，二号过滤池123中放置有天热净水石，净水石能净化微小的杂质

[0030] 需要说明的是，在其他实施例中，水从饮水池7中的防溢孔71中流入，在饮水池7时鸽子们来喝水时可能会掉落身上携带的杂质，也可能会有外面吹来的杂质落入水中，污染了饮水，不清理干净进入水箱5会污染整个水箱5内的水，再循环给鸽子喝可能会使饲养的小鸽子变得不健康。

[0031] 请参阅图2-3，水箱5和二号过滤池123之间连通有进水管3，且二号过滤池123内设置有连通进水管3的水泵6。

[0032] 具体的，二号过滤池123将过滤后的水进入水箱5，因为水箱5在壳体1的顶部，水向上流动就需要水泵6的助力，水泵6将水抽进泵内，泵内压力增加，再经过水泵6的出口被排出，就可以向上流动至水箱5了，水在进水管3中流动，进水管3设置在壳体1内的第二腔室12的侧壁和水箱5之间，一端连接水泵6的出口一端连接水箱5，使二者相连通。

[0033] 本实用新型的工作原理及使用流程：本鸽子饲养用的防溢饮水器分为三个部分，饮水池7，过滤池和水箱5，饮水池7和通过出水管4上的小水管41为饮水池7一直提供饮水，为了防止溢出在饮水池7的池边两侧设置了防溢孔71，到达防溢孔71位置的水就会通过防溢孔71流进第一腔室11内部，第一腔室11内设有的导流通道111为带倾斜的斜面，高的一端设置在水流下的下方，使水流向矮的的一端方向，导流通道111矮的尽头是连接管112，连接管112连通第一腔室11和第二腔室12，水从连接管112进入第二腔室12一号过滤池121，过滤掉大体积杂质，再通过通道122进入二号过滤池123，过滤小体积杂质，最后被水泵6抽进进水管3，从进水管3进入水箱5，完成整个流程。

[0034] 以上仅为本实用新型的较佳实施例而已，并不用以限制本实用新型，凡在本实用新型的精神和原则之内所作的任何修改、等同替换和改进等，均应包含在本实用新型的保护范围之内。

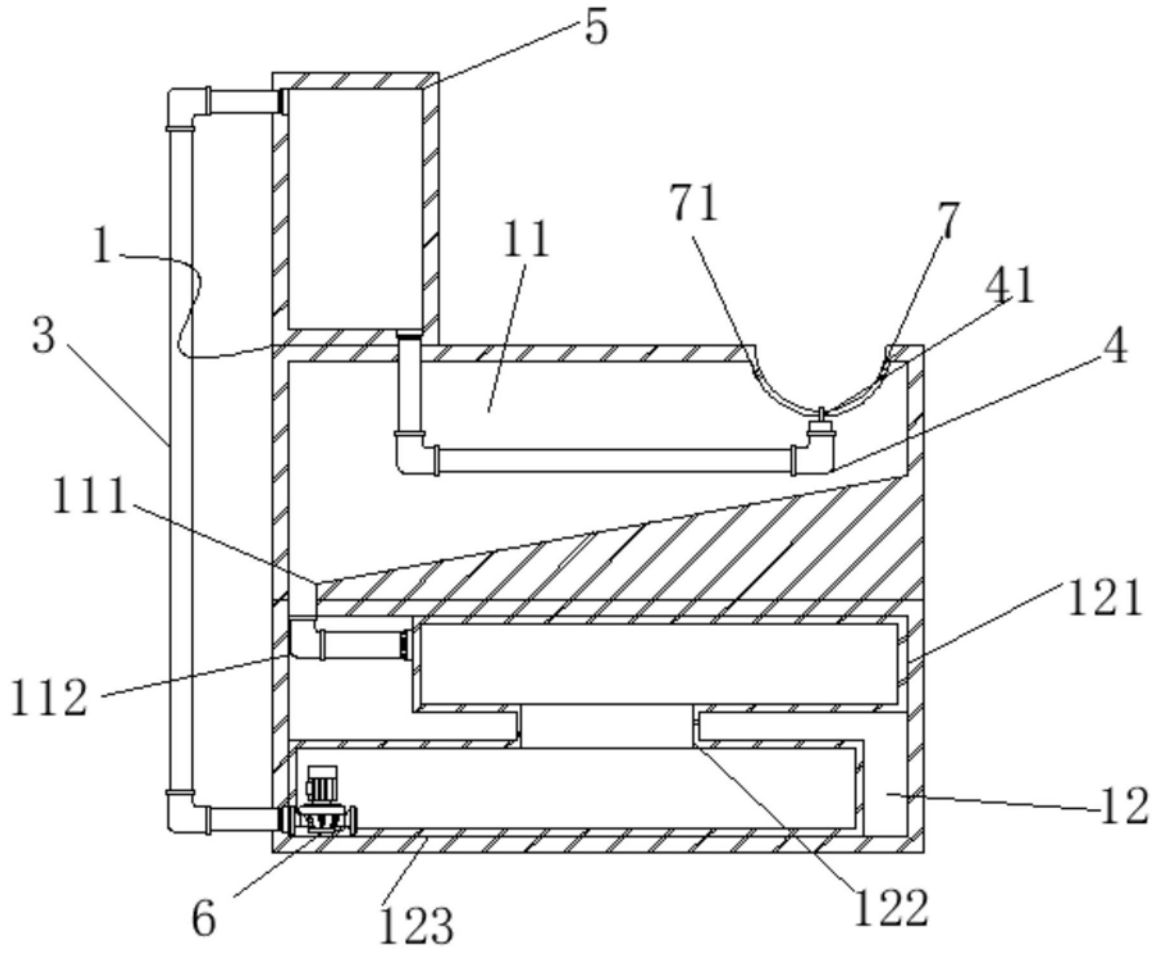

图1

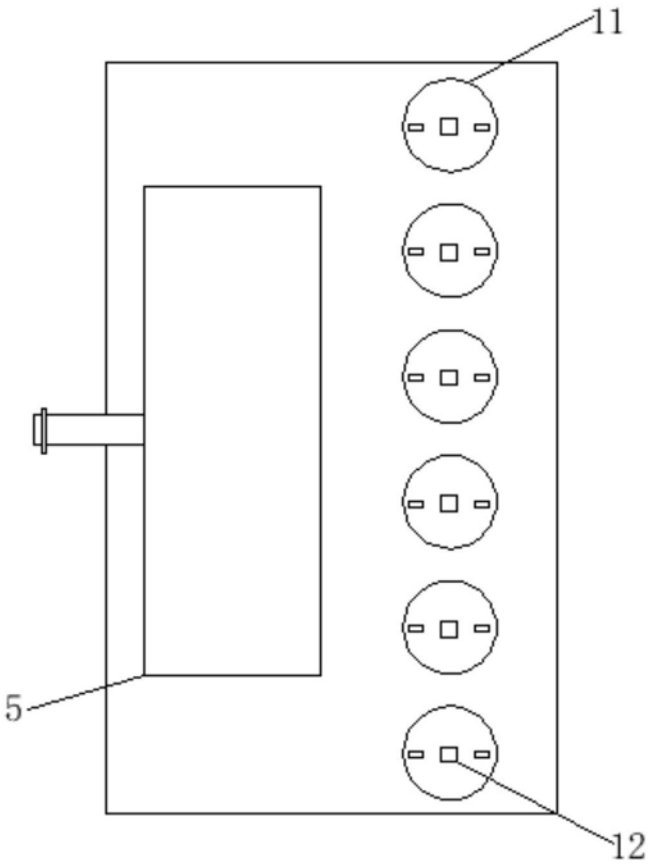

图2

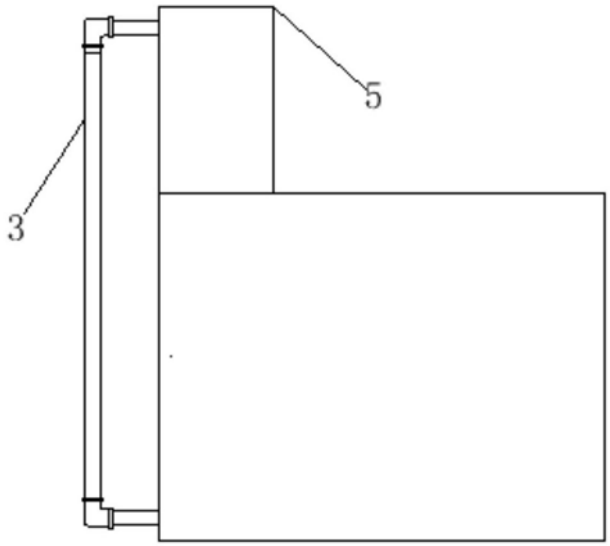

图3