(19)国家知识产权局

(12)实用新型专利

(10)授权公告号 CN 216603480 U
(45)授权公告日 2022.05.27

(21)申请号 202122814631.5

(22)申请日 2021.11.17

(73)专利权人 海南一鸿实业发展有限公司
地址 570100 海南省海口市龙华区金盘建设三横路10号一栋二楼南区

(72)发明人 王虹韵 沈思远 黄金红 林果

(74)专利代理机构 西安利泽明知识产权代理有限公司 61222
专利代理师 林兵

(51)Int.Cl.
A61H 35/04(2006.01)
A61M 3/02(2006.01)
A61M 31/00(2006.01)

(ESM)同样的发明创造已同日申请发明专利

权利要求书1页 说明书2页 附图2页

(54)实用新型名称

一种具有定量用料结构的鼻喷器

(57)摘要

本实用新型涉及鼻喷器技术领域，尤其为一种具有定量用料结构的鼻喷器，包括鼻喷壶，所述鼻喷壶上方外侧固定连接有压板，所述压板内部左右两侧固定连接有中空柱，所述中空柱内侧固定连接有第一橡胶球，所述第一橡胶球外侧滑动连接有第二橡胶球，所述第二橡胶球内侧固定连接有拉杆，所述拉杆底端固定连接有卡环；本实用新型中，通过设置的拉杆和卡环，能够根据设定的剂量拉动拉杆对卡环的位置进行调整，让鼻喷器在每一次按压压板时喷出的生理盐水进行定量，防止使用者一次性喷生理盐水过多，非常实用。

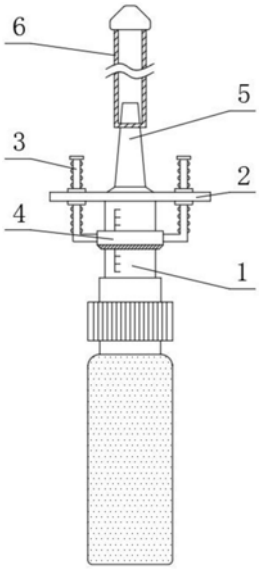

CN 216603480 U

1.一种具有定量用料结构的鼻喷器,包括鼻喷壶(1),其特征在于:所述鼻喷壶(1)上方外侧固定连接有压板(2),所述压板(2)内部左右两侧固定连接有中空柱(7),所述中空柱(7)内侧固定连接有第一橡胶球(8),所述第一橡胶球(8)外侧滑动连接有第二橡胶球(9),所述第二橡胶球(9)内侧固定连接有拉杆(3),所述拉杆(3)底端固定连接有卡环(4)。

2.根据权利要求1所述的一种具有定量用料结构的鼻喷器,其特征在于:所述拉杆(3)外侧滑动连接有中空柱(7),所述卡环(4)内侧滑动连接有鼻喷壶(1),所述拉杆(3)顶端固定连接有顶板(10),所述鼻喷壶(1)上端面固定连接有喷嘴(5),所述喷嘴(5)上方外侧固定连接有延长软管(6)。

3.根据权利要求1所述的一种具有定量用料结构的鼻喷器,其特征在于:所述拉杆(3)和中空柱(7)的数量为2个,且拉杆(3)固定在卡环(4)的左右两侧,且中空柱(7)固定在压板(2)内部的左右两侧。

4.根据权利要求1所述的一种具有定量用料结构的鼻喷器,其特征在于:所述卡环(4)下端面固定连接有橡胶圈,且橡胶圈的材质与第一橡胶球(8)和第二橡胶球(9)的材质相同,且橡胶圈、第一橡胶球(8)和第二橡胶球(9)的材质均为黑色软橡胶。

5.根据权利要求1所述的一种具有定量用料结构的鼻喷器,其特征在于:所述卡环(4)分布在压板(2)正下方,且延长软管(6)的材质为硅胶。

一种具有定量用料结构的鼻喷器

技术领域

[0001] 本实用新型涉及鼻喷器技术领域，具体为一种具有定量用料结构的鼻喷器。

背景技术

[0002] 洗鼻器是一种用于清洗鼻腔的工具，它通常借用一定压力将生理盐水送入鼻孔，流经鼻前庭、鼻窦、鼻道绕经鼻咽部，或从一侧鼻孔排出，或从口部排出，通过以上路径，借助于生理盐水自身的杀菌作用及水流的冲击力，将鼻腔内已聚集的致病及污浊排出，达到保护鼻腔的目的。

[0003] 但是市面上的按压式鼻喷器无法控制用量，不仅容易喷洒过多的药液，造成药液的浪费，同时鼻腔吸收过多的药液容易降低鼻腔吸收过慢，从而降低药液的效果，因此，针对上述问题提出一种具有定量用料结构的鼻喷器。

实用新型内容

[0004] 本实用新型的目的在于提供一种具有定量用料结构的鼻喷器，以解决上述背景技术中提出的问题。

[0005] 为实现上述目的，本实用新型提供如下技术方案：

[0006] 一种具有定量用料结构的鼻喷器，包括鼻喷壶，所述鼻喷壶上方外侧固定连接有压板，所述压板内部左右两侧固定连接有中空柱，所述中空柱内侧固定连接有第一橡胶球，所述第一橡胶球外侧滑动连接有第二橡胶球，所述第二橡胶球内侧固定连接有拉杆，所述拉杆底端固定连接有卡环。

[0007] 优选的，所述拉杆外侧滑动连接有中空柱，所述卡环内侧滑动连接有鼻喷壶，所述拉杆顶端固定连接有顶板，所述鼻喷壶上端面固定连接有喷嘴，所述喷嘴上方外侧固定连接有延长软管。

[0008] 优选的，所述拉杆和中空柱的数量为2个，且拉杆固定在卡环的左右两侧，且中空柱固定在压板内部的左右两侧。

[0009] 优选的，所述卡环下端面固定连接有橡胶圈，且橡胶圈的材质与第一橡胶球和第二橡胶球的材质相同，且橡胶圈、第一橡胶球和第二橡胶球的材质均为黑色软橡胶。

[0010] 优选的，所述卡环分布在压板正下方，且延长软管的材质为硅胶。

[0011] 与现有技术相比，本实用新型的有益效果是：

[0012] 本实用新型中，通过设置的拉杆和卡环，能够根据设定的剂量拉动拉杆对卡环的位置进行调整，让鼻喷器在每一次按压压板时喷出的生理盐水进行定量，防止使用者一次性喷生理盐水过多，同时中空柱内侧与拉杆外侧设有第一橡胶球和第二橡胶球，两者相互摩擦能够增加中空柱与拉杆之间的摩擦，有效防止卡环因重力而自动向下移动，同时喷嘴的上方设有延长软管，一般的鼻腔用药最多可达鼻腔的三分之二处，而延长软管可以到达鼻腔的深处，吸收效果比一般鼻喷器的吸收效果好，非常实用。

附图说明

[0013] 图1为本实用新型整体结构示意图；

[0014] 图2为本实用新型中空柱内部结构示意图。

[0015] 图中：1-鼻喷壶、2-压板、3-拉杆、4-卡环、5-喷嘴、6-延长软管、7-中空柱、8-第一橡胶球、9-第二橡胶球、10-顶板。

具体实施方式

[0016] 下面将结合本实用新型实施例中的附图，对本实用新型实施例中的技术方案进行清楚、完整地描述，显然，所描述的实施例仅仅是本实用新型一部分实施例，而不是全部的实施例。基于本实用新型中的实施例，本领域普通技术人员在没有做出创造性劳动前提下所获得的所有其他实施例，都属于本实用新型保护的范围。

[0017] 请参阅图1-2，本实用新型提供一种技术方案：

[0018] 一种具有定量用料结构的鼻喷器，包括鼻喷壶1，鼻喷壶1上方外侧固定连接有压板2，压板2内部左右两侧固定连接有中空柱7，中空柱7内侧固定连接有第一橡胶球8，第一橡胶球8外侧滑动连接有第二橡胶球9，第二橡胶球9内侧固定连接有拉杆3，拉杆3底端固定连接有卡环4。

[0019] 拉杆3外侧滑动连接有中空柱7，卡环4内侧滑动连接有鼻喷壶1，拉杆3顶端固定连接有顶板10，鼻喷壶1上端面固定连接有喷嘴5，喷嘴5上方外侧固定连接有延长软管6，拉杆3和中空柱7的数量为2个，且拉杆3固定在卡环4的左右两侧，且中空柱7固定在压板2内部的左右两侧，卡环4下端面固定连接有橡胶圈，且橡胶圈的材质与第一橡胶球8和第二橡胶球8的材质相同，且橡胶圈、第一橡胶球8和第二橡胶球9的材质均为黑色软橡胶，卡环4分布在压板2正下方，且延长软管6的材质为硅胶，能够根据设定的剂量拉动拉杆3对卡环4的位置进行调整，让鼻喷器在每一次按压压板2时喷出的生理盐水进行定量，防止使用者一次性喷生理盐水过多，同时中空柱7内侧与拉杆3外侧设有第一橡胶球8和第二橡胶球9，两者相互摩擦能够增加中空柱7与拉杆3之间的摩擦，有效防止卡环4因重力而自动向下移动，同时喷嘴5的上方设有延长软管6，一般的鼻腔用药最多可达鼻腔的三分之二处，而延长软管6可以到达鼻腔的深处，吸收效果比一般鼻喷器的吸收效果好，非常实用。

[0020] 工作流程：使用前将药液灌入鼻喷壶1内，将延长软管6插入喷嘴5的上方，并根据规定的药液使用量拉动拉杆3，拉杆3带动第二橡胶球9在中空柱7内滑动，而中空柱7内侧的第一橡胶球8与第二橡胶球9摩擦，增加拉杆3与中空柱7的摩擦力，而拉杆3底端的卡环4则受到拉杆3的移动在鼻喷壶1上方外侧滑动，当卡环4移动至设定位置时停止拉动拉杆3，按压压板2，压板2带动鼻喷壶1内部的机械压力装置将鼻喷壶1内部的药液传输至喷嘴5处，同时药液会顺着延长软管6进入鼻腔内，一般的鼻腔用药最多可达鼻腔的三分之二处，而延长软管6可以到达鼻腔的深处，吸收效果比一般鼻喷器的吸收效果好，非常实用。

[0021] 尽管已经示出和描述了本实用新型的实施例，对于本领域的普通技术人员而言，可以理解在不脱离本实用新型的原理和精神的情况下可以对这些实施例进行多种变化、修改、替换和变型，本实用新型的范围由所附权利要求及其等同物限定。

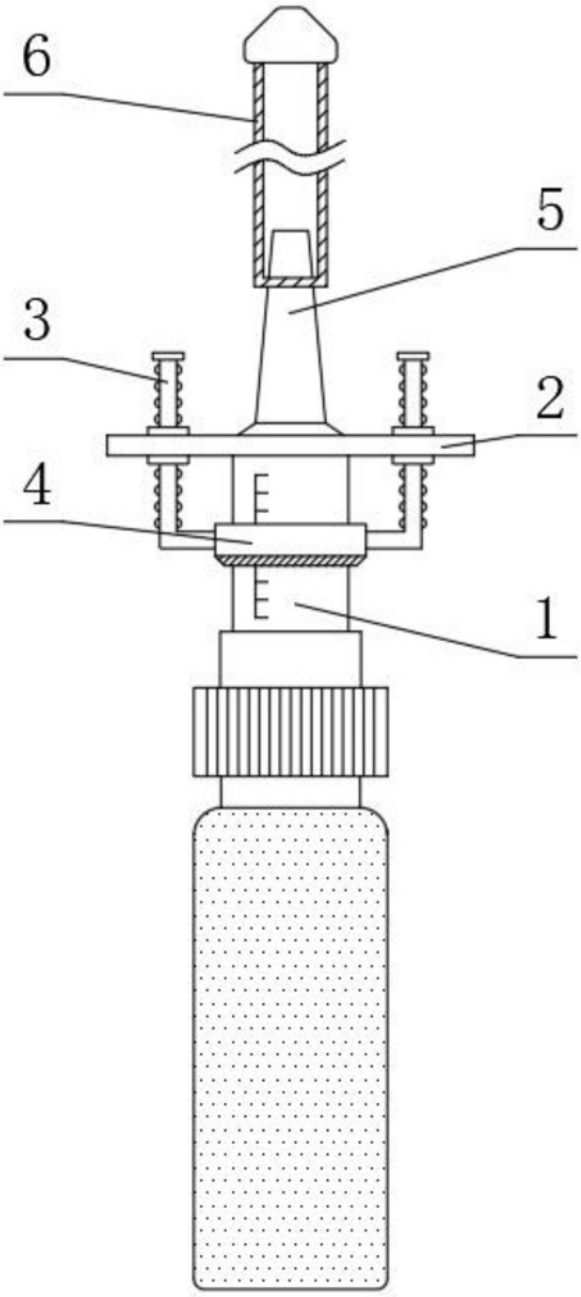

图1

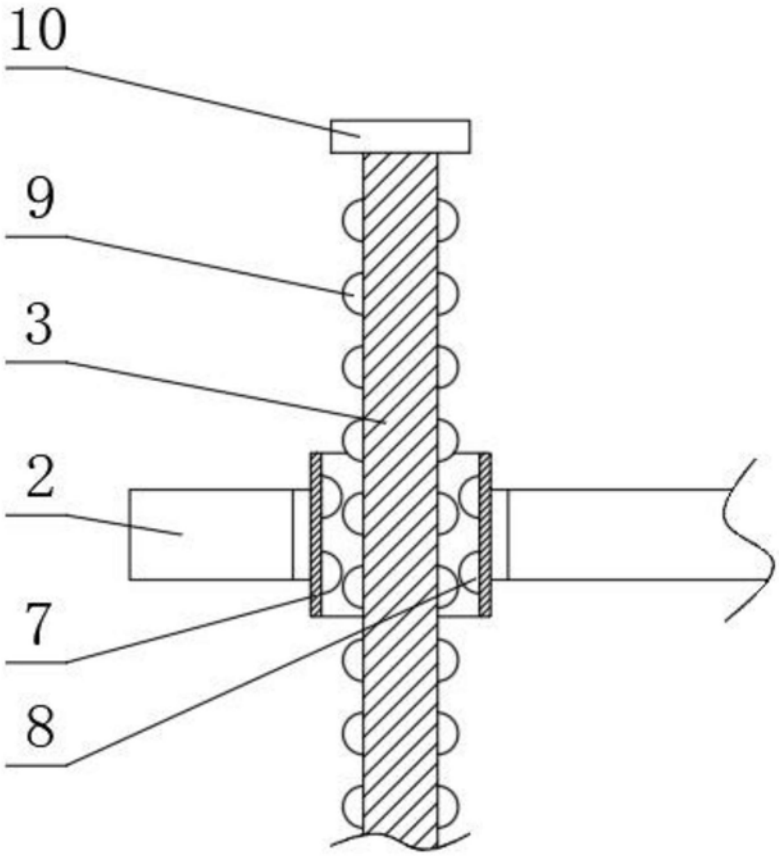

图2