(19)中华人民共和国国家知识产权局

(12)发明专利申请

(10)申请公布号 CN 105374236 A
(43)申请公布日 2016.03.02

(21)申请号 201510865719.6

(22)申请日 2015.12.02

(71)申请人 东北石油大学
地址 163000 黑龙江省大庆市高新技术开发区发展路199号

(72)发明人 赵瑛杰 张冬杰 孙海峰 杨丽艳

(74)专利代理机构 大庆禹奥专利事务所 23208
代理人 朱士文 杨晓梅

(51)Int.Cl.
G09B 5/02(2006.01)

权利要求书1页 说明书2页 附图2页

(54)发明名称

一种会计教学设备

(57)摘要

本发明属于教学设备领域，具体涉及一种会计教学设备，包括桌腿、桌面及支撑板，桌面上的左边设有镶嵌式指纹签到装置、旋转收纳箱及空调出风口，桌面上的右边从前到后依次设有票据收纳箱、镶嵌式算盘、票据展示槽、高清摄像头、USB插口、电脑主机开关、空调开关及空调温度调节开关，桌面的中间设有话筒及触屏显示器；桌面的下方设有空调及主机箱；桌面的前面设有显示屏，所述的镶嵌式算盘及票据展示槽可以通过高清摄像头演示珠算的演算过程，以及各类票据的现场展示，起到了投影仪的作用，提高教学效果及质量，本发明的设计合理，使用方便，数字化程度高，功能齐全，美观大方，易于大规模地推广和使用。

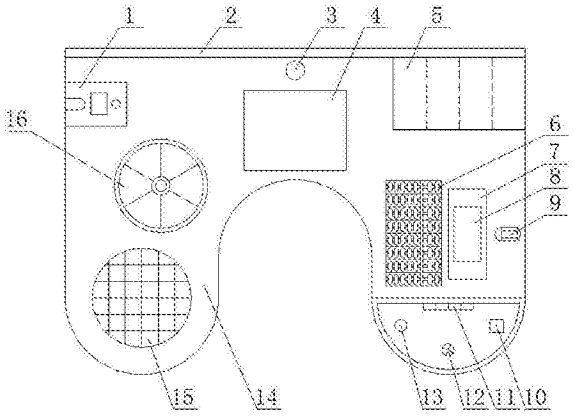

CN 105374236 A

1.一种会计教学设备，包括桌腿(19)、桌面(14)及支撑板(18)，其特征在于：桌面(14)上的左边设有镶嵌式指纹签到装置(1)、旋转收纳箱(16)及空调出风口(15)，桌面(14)上的右边从前到后依次设有票据收纳箱(5)、镶嵌式算盘(6)、票据展示槽(7)、高清摄像头(9)、USB插口(11)、电脑主机开关(10)、空调开关(13)及空调温度调节开关(12)，桌面(14)的中间设有话筒(3)及触屏显示器(4)；桌面(14)的下方设有空调(20)及主机箱(17)；桌面(14)的前面设有显示屏(2)，显示屏(2)固定于支撑板(18)上；所述的镶嵌式指纹签到装置(1)、触屏显示器(4)、镶嵌式算盘(6)及USB插口(11)镶嵌于桌面(14)上，镶嵌后其上表面与桌面(14)的上表面处于同一水平面上；所述的票据展示槽(7)内设有LED灯(8)。

2.根据权利要求1所述的一种会计教学设备，其特性在于：所述的票据收纳箱(5)内设有暗格。

3.根据权利要求1所述的一种会计教学设备，其特性在于：所述的显示屏(2)、触屏显示器(4)及高清摄像头(9)分别通过数据线与主机箱(17)连接。

4.根据权利要求1所述的一种会计教学设备，其特性在于：所述的USB插口(11)的数量不少于3个。

5.根据权利要求1所述的一种会计教学设备，其特性在于：所述的空调出风口(15)的端面与桌面(14)的夹角为45度。

一种会计教学设备

[0001] 技术领域：

本发明属于教学设备领域，具体涉及一种会计教学设备。

[0002] 背景技术：

随着社会的发展与进步，数字化技术已经进入到我们的生活、工作、学习等领域，在各机构的培训中经常使用数字化技术，但在会计教学中的应用还不成熟，尤其是在教学设备的开发和利用上较为落后，目前使用的教学设备结构简单，数字化程度较低，经常需要携带笔记本等计算机设备，还需要教学现场配备投影仪等设备才能够完成教学，教学受到条件的限制，而且现有的教学设备的设计不够人性化，不具有对讲师周围温度的调节功能，极大地影响教学效果和教学质量。

[0003] 发明内容：

本发明弥补和改善了上述现有技术的不足之处，提供了一种设计合理、使用方便、数字化程度高、功能齐全的会计教学设备，可以在会计教学中大规模地推广和使用。

[0004] 本发明采用的技术方案为：一种会计教学设备，包括桌腿、桌面及支撑板，桌面上的左边设有镶嵌式指纹签到装置、旋转收纳箱及空调出风口，桌面上的右边从前到后依次设有票据收纳箱、镶嵌式算盘、票据展示槽、高清摄像头、USB 插口、电脑主机开关、空调开关及空调温度调节开关，桌面的中间设有话筒及触屏显示器；桌面的下方设有空调及主机箱；桌面的前面设有显示屏，显示屏固定于支撑板上；所述的镶嵌式指纹签到装置、触屏显示器、镶嵌式算盘及 USB 插口镶嵌于桌面上，镶嵌后其上表面与桌面的上表面处于同一水平面上；所述的票据展示槽内设有 LED 灯。

[0005] 所述的票据收纳箱内设有暗格。

[0006] 所述的显示屏、触屏显示器及高清摄像头分别通过数据线与主机箱连接。

[0007] 所述的 USB 插口的数量不少于 3 个。

[0008] 所述的空调出风口的端面与桌面的夹角为 45 度。

[0009] 本发明的有益效果：设计合理，使用方便，数字化程度高，功能齐全，美观大方，易于大规模地推广和使用。主要优点如下：

1)、所述的镶嵌式算盘及票据展示槽可以通过高清摄像头演示珠算的演算过程，以及各类票据的现场展示，起到了投影仪的作用，提高教学效果及质量，操作方便，节约成本，美观大方。

[0010] 2)、所述的空调可以调节讲师周围的温度，提高讲师的教学质量，设计人性化，使用方便。

[0011] 3)、所述的票据收纳箱可以放置各种类型的票据，并且分类清楚，方便灵活，操作简单。

[0012] 4)、所述的镶嵌式指纹签到装置能够为讲师提供学员的出勤状况。

[0013] 5)、所述的 USB 插口的设计，方便讲师进行数据传输。

[0014] 6)、所述的镶嵌式指纹签到装置、触屏显示器、镶嵌式算盘及 USB 插口镶嵌后的上表面与桌面的上表面处于同一水平面上，这样设计能够方便持有纸张稿件的讲师进行教

学，设计更加合理，应用更加广泛。

[0015] 7)、所述的旋转收纳箱可以放置点钞练功券、印尼、财务章等物品。

[0016] 附图说明：

图 1 是本发明的结构示意图。

[0017] 图 2 是本发明的主视图。

[0018] 具体实施方式：

参照图 1 及图 2，一种会计教学设备，包括桌腿 19、桌面 14 及支撑板 18，桌面 14 上的左边设有镶嵌式指纹签到装置 1、旋转收纳箱 16 及空调出风口 15，桌面 14 上的右边从前到后依次设有票据收纳箱 5、镶嵌式算盘 6、票据展示槽 7、高清摄像头 9、USB 插口 11、电脑主机开关 10、空调开关 13 及空调温度调节开关 12，桌面 14 的中间设有话筒 3 及触屏显示器 4；桌面 14 的下方设有空调 20 及主机箱 17；桌面 14 的前面设有显示屏 2，显示屏 2 固定于支撑板 18 上；所述的镶嵌式指纹签到装置 1、触屏显示器 4、镶嵌式算盘 6 及 USB 插口 11 镶嵌于桌面 14 上，镶嵌后其上表面与桌面 14 的上表面处于同一水平面上；所述的票据展示槽 7 内设有 LED 灯 8；所述的票据收纳箱 5 内设有暗格；所述的显示屏 2、触屏显示器 4 及高清摄像头 9 分别通过数据线与主机箱 17 连接；所述的 USB 插口 11 的数量不少于 3 个；所述的空调出风口 15 的端面与桌面 14 的夹角为 45 度；所述的镶嵌式算盘 6 及票据展示槽 7 可以通过高清摄像头 9 演示珠算的演算过程，以及各类票据的现场展示，起到了投影仪的作用，提高教学效果及质量，操作方便，节约成本，美观大方；所述的空调 20 可以调节讲师周围的温度，提高讲师的培训质量，设计人性化，使用方便；所述的票据收纳箱 5 可以放置各种类型的票据，并且分类清楚，方便灵活，操作简单；所述的镶嵌式指纹签到装置 1 能够为讲师提供学员的出勤状况；所述的 USB 插口 11 的设计，方便讲师进行数据传输；所述的镶嵌式指纹签到装置 1、触屏显示器 4、镶嵌式算盘 6 及 USB 插口 11 镶嵌后的上表面与桌面的上表面处于同一水平面上，这样设计能够方便持有纸张稿件的讲师进行教学，设计更加合理，应用更加广泛。本发明的设计合理，使用方便，数字化程度高，功能齐全，美观大方，易于大规模地推广和使用。

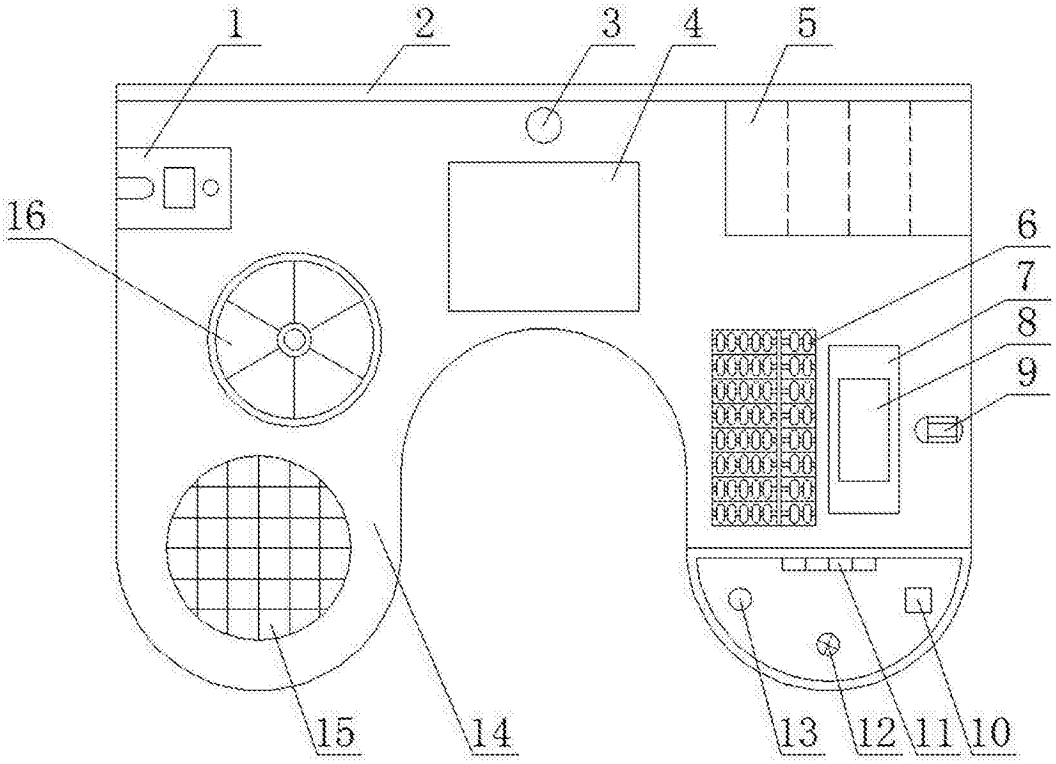

图 1

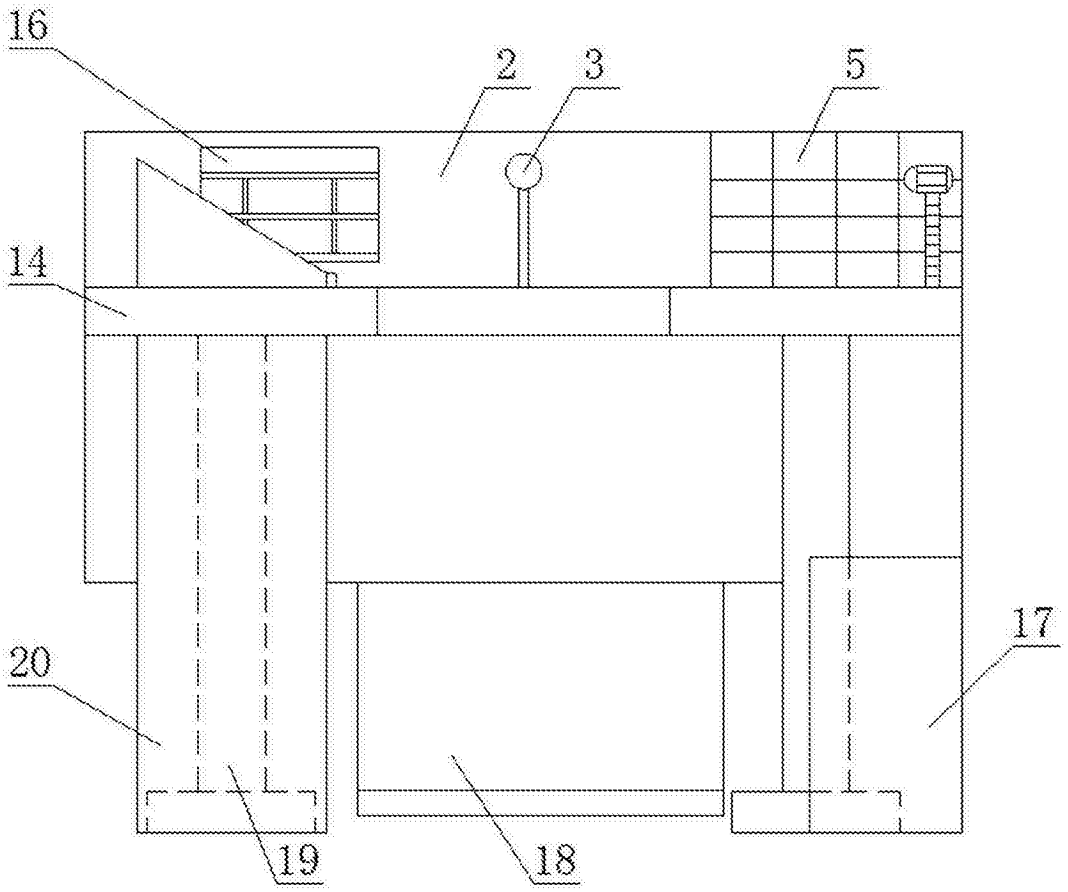

图 2