(19)国家知识产权局

(12)实用新型专利

(10)授权公告号 CN 221906681 U
(45)授权公告日 2024.10.29

(21)申请号 202420507878.3

(22)申请日 2024.03.15

(73)专利权人 临泽县环球商贸有限责任公司
地址 734200 甘肃省张掖市临泽县昭武路南侧(沙河农产品加工集中区高铁南站东侧)

(72)发明人 李建东 张萍 刘加新

(74)专利代理机构 兰州锦科标联知识产权代理事务所(普通合伙) 62203
专利代理师 马英

(51)Int.Cl.
B01F 27/90(2022.01)
B01F 35/12(2022.01)
B01F 35/75(2022.01)

权利要求书1页 说明书4页 附图4页

(54)实用新型名称

一种脱水蔬菜原料混合装置

(57)摘要

本实用新型涉及脱水蔬菜技术领域,具体为一种脱水蔬菜原料混合装置,包括第一承接块,所述第一承接块的顶端边缘固定连接有第二承接块,所述第二承接块的表面两侧均开设有T字槽体,所述第一承接块的顶端两侧均固定连接有升降组件,所述升降组件的顶端固定连接有转接组件,所述转接组件背离第二承接块的一端固定连接有罐顶,所述罐顶的顶端中部开设有孔洞,所述孔洞的内部固定连接有第一电机。本实用新型通过转接杆、转杆和清理杆的设置,使用时,外接电源于第一电机,第一电机的传动轴带动转接杆,转接杆带动转杆,转杆旋转的同时,带动清理杆以及圆棒,清理杆滑动于罐子内壁的表面,从而达到了便于对罐子内壁表面残留的残渣进行清理的效果。

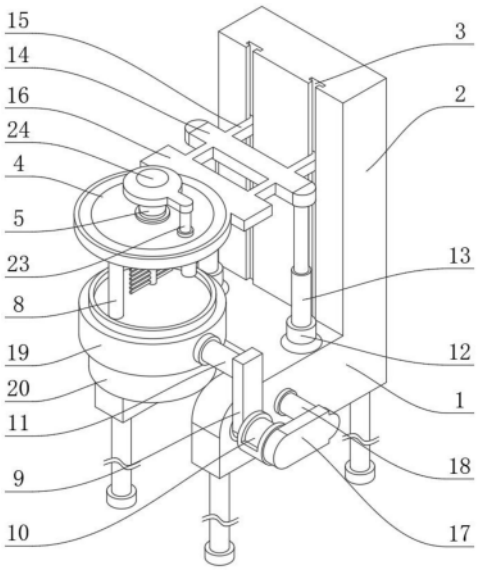

CN 221906681 U

1.一种脱水蔬菜原料混合装置,其特征在于:包括

第一承接块(1),所述第一承接块(1)的顶端边缘固定连接有第二承接块(2),所述第二承接块(2)的表面两侧均开设有T字槽体(3),所述第一承接块(1)的顶端两侧均固定连接有升降组件,所述升降组件的顶端固定连接有转接组件,所述转接组件背离第二承接块(2)的一端固定连接有罐顶(4),所述罐顶(4)的顶端中部开设有孔洞,所述孔洞的内部固定连接有第一电机(5),所述第一电机(5)的传动轴固定连接有转接杆(6),所述转接杆(6)底端固定连接有转杆(7),所述转杆(7)的底端两端固定连接有清理杆(8);

所述第一承接块(1)的外表面边缘转动连接有转动杆(9),所述转动杆(9)背离第一承接块(1)的一端固定连接有第二电机(10),所述第二电机(10)背离转动杆(9)的一端固定连接有限位组件,所述转动杆(9)的上表面固定连接有圆柱(11)。

2.根据权利要求1所述的一种脱水蔬菜原料混合装置,其特征在于:所述升降组件包括控制块(12)和液压杆(13),所述控制块(12)的底端固定连接于第一承接块(1)的顶端两侧,所述控制块(12)的顶端固定连接有液压杆(13)。

3.根据权利要求1所述的一种脱水蔬菜原料混合装置,其特征在于:所述转接组件包括横杆(14)、T字块(15)和连接板(16),所述横杆(14)的底端固定连接于液压杆(13)的顶端,所述横杆(14)靠近第二承接块(2)的一端固定连接有两个T字块(15),所述T字块(15)的外表面滑动连接于T字槽体(3)的内部,所述横杆(14)远离第二承接块(2)的一端固定连接有连接板(16),所述连接板(16)背离横杆(14)的一端固定连接于罐顶(4)的外表面。

4.根据权利要求1所述的一种脱水蔬菜原料混合装置,其特征在于:所述限位组件包括固定板(17)和固定柱(18),所述固定板(17)的一端固定连接于第二电机(10)背离转动杆(9)的一端,所述固定板(17)的另一端固定连接有固定柱(18),所述固定柱(18)远离固定板(17)的一端固定连接于第一承接块(1)外表面的中部。

5.根据权利要求1所述的一种脱水蔬菜原料混合装置,其特征在于:所述圆柱(11)远离转动杆(9)的一端固定连接有固定环(19),所述固定环(19)的内部固定连接有罐子(20)。

6.根据权利要求1所述的一种脱水蔬菜原料混合装置,其特征在于:所述转杆(7)的底端中部固定连接有圆棒(21),所述圆棒(21)的外表面两侧均固定连接有若干个混料棒(22)。

7.根据权利要求1所述的一种脱水蔬菜原料混合装置,其特征在于:所述罐顶(4)的顶端一侧固定连接有圆杆(23),所述圆杆(23)的顶端固定连接有限位块(24)。

一种脱水蔬菜原料混合装置

技术领域

[0001] 本实用新型涉及脱水蔬菜技术领域,具体为一种脱水蔬菜原料混合装置。

背景技术

[0002] 脱水蔬菜又称复水菜,是将新鲜蔬菜经过洗涤、烘干等加工制作,脱去蔬菜中大部分水分后而制成的一种干菜。蔬菜原有色泽和营养成分基本保持不变。既易于贮存和运输,又能有效地调节蔬菜生产淡旺季节。食用时只要将其浸入清水中即可复原,并保留蔬菜原来的色泽、营养和风味,而在讲多种蔬菜原料进行混合时,人们时常会用到原料混合装置。

[0003] 但是,现有的原料混合装置,缺少残渣清理功能,在使用时,容易有原料残渣残留于罐子的内壁上,以至于在对罐子内部的原料进行倾倒时,难免会有遗留,不仅如此,现有的原料混合装置,还缺少快速倾倒功能,在使用时,不便于快速倾倒并进行下一步处理,影响工作效率。

实用新型内容

[0004] 本实用新型的目的在于提供一种脱水蔬菜原料混合装置,以解决上述背景技术中提出的问题。

[0005] 为实现上述目的,本实用新型提供如下技术方案:

[0006] 一种脱水蔬菜原料混合装置,包括

[0007] 第一承接块,所述第一承接块的顶端边缘固定连接有第二承接块,所述第二承接块的表面两侧均开设有T字槽体,所述第一承接块的顶端两侧均固定连接有升降组件,所述升降组件的顶端固定连接有转接组件,所述转接组件背离第二承接块的一端固定连接有罐顶,所述罐顶的顶端中部开设有孔洞,所述孔洞的内部固定连接有第一电机,所述第一电机的传动轴固定连接有转接杆,所述转接杆底端固定连接有转杆,所述转杆的底端两端固定连接有清理杆;

[0008] 所述第一承接块的外表面边缘转动连接有转动杆,所述转动杆背离第一承接块的一端固定连接有第二电机,所述第二电机背离转动杆的一端固定连接有限位组件,所述转动杆的上表面固定连接有圆柱。

[0009] 优选的,所述升降组件包括控制块和液压杆,所述控制块的底端固定连接于第一承接块的顶端两侧,所述控制块的顶端固定连接有液压杆。

[0010] 优选的,所述转接组件包括横杆、T字块和连接板,所述横杆的底端固定连接于液压杆的顶端,所述横杆靠近第二承接块的一端固定连接有两个T字块,所述T字块的外表面滑动连接于T字槽体的内部,所述横杆远离第二承接块的一端固定连接有连接板,所述连接板背离横杆的一端固定连接于罐顶的外表面。

[0011] 优选的,所述限位组件包括固定板和固定柱,所述固定板的一端固定连接于第二电机背离转动杆的一端,所述固定板的另一端固定连接有固定柱,所述固定柱远离固定板的一端固定连接于第一承接块外表面的中部。

[0012] 优选的,所述圆柱远离转动杆的一端固定连接有固定环,所述固定环的内部固定连接有罐子。

[0013] 优选的,所述转杆的底端中部固定连接有圆棒,所述圆棒的外表面两侧均固定连接有若干个混料棒。

[0014] 优选的,所述罐顶的顶端一侧固定连接有圆杆,所述圆杆的顶端固定连接有限位块。

[0015] 与现有技术相比,本实用新型的有益效果是:

[0016] 1.该一种脱水蔬菜原料混合装置,通过转接杆、转杆和清理杆的设置,使用时,外接电源于第一电机,第一电机的传动轴带动转接杆,转接杆带动转杆,转杆旋转的同时,带动清理杆以及圆棒,清理杆滑动于罐子内壁的表面,从而达到了便于对罐子内璧表面残留的残渣进行清理的效果。

[0017] 2.该一种脱水蔬菜原料混合装置,通过转动杆、第二电机、圆柱、固定环和罐子的设置,使用时,外接电源于第二电机,通过第二电机的传动轴转动带动转动杆,转动杆带动圆柱,圆柱带动固定环,固定环带动罐子,并以第二电机为轴心,作画圆位移,进而达到倾倒罐子的目的,罐子倾倒后,原料自罐子内部倒出,从而达到了便于快速倾倒的效果。

附图说明

[0018] 图1为本实用新型的整体示意图;

[0019] 图2为本实用新型的升降组件和转接组件的安装示意图;

[0020] 图3为本实用新型的罐子和固定环的安装示意图;

[0021] 图4为本实用新型的清理组件和混料棒示意图。

[0022] 图中:1、第一承接块;2、第二承接块;3、T字槽体;4、罐顶;5、第一电机;6、转接杆;7、转杆;8、清理杆;9、转动杆;10、第二电机;11、圆柱;12、控制块;13、液压杆;14、横杆;15、T字块;16、连接板;17、固定板;18、固定柱;19、固定环;20、罐子;21、圆棒;22、混料棒;23、圆杆;24、限位块。

具体实施方式

[0023] 下面将结合本实用新型实施例中的附图,对本实用新型实施例中的技术方案进行清楚、完整地描述,显然,所描述的实施例仅仅是本实用新型一部分实施例,而不是全部的实施例。基于本实用新型中的实施例,本领域普通技术人员在没有做出创造性劳动前提下所获得的所有其他实施例,都属于本实用新型保护的范围。

[0024] 请参阅图1-图4所示,本实用新型提供的一种技术方案:

[0025] 一种脱水蔬菜原料混合装置,包括

[0026] 第一承接块1,第一承接块1的顶端边缘固定连接有第二承接块2,第二承接块2的表面两侧均开设有T字槽体3,第一承接块1的顶端两侧均固定连接有升降组件,升降组件的顶端固定连接有转接组件,转接组件背离第二承接块2的一端固定连接有罐顶4,罐顶4的顶端中部开设有孔洞,孔洞的内部固定连接有第一电机5,第一电机5的传动轴固定连接有转接杆6,转接杆6底端固定连接有转杆7,转杆7的底端两端固定连接有清理杆8,操作时,外接电源于第一电机5,第一电机5的传动轴带动转接杆6,转接杆6带动转杆7,转杆7旋转的同

时,带动清理杆8,清理杆8滑动于罐子20内壁的表面,清理其残渣;

[0027] 第一承接块1的外表面边缘转动连接有转动杆9,转动杆9背离第一承接块1的一端固定连接有第二电机10,第二电机10背离转动杆9的一端固定连接有限位组件,转动杆9的上表面固定连接有圆柱11,操作时,外接电源于第二电机10,通过第二电机10的传动轴转动带动转动杆9,转动杆9带动圆柱11,圆柱11带动固定环19,固定环19带动罐子20,并以第二电机10为轴心,作画圆位移,进而达到倾倒罐子20的作用;

[0028] 本实施例中,优选的,升降组件包括控制块12和液压杆13,控制块12的底端固定连接于第一承接块1的顶端两侧,控制块12的顶端固定连接有液压杆13,通过升降组件的设置,使用时,外接电源于控制块12,通过控制块12控制液压杆13运作,液压杆13上升带动横杆14,从而达到便于带动横杆14移动的作用;

[0029] 本实施例中,优选的,转接组件包括横杆14、T字块15和连接板16,横杆14的底端固定连接于液压杆13的顶端,横杆14靠近第二承接块2的一端固定连接有两个T字块15,T字块15的外表面滑动连接于T字槽体3的内部,横杆14远离第二承接块2的一端固定连接有连接板16,连接板16背离横杆14的一端固定连接于罐顶4的外表面,通过转接组件的设置,使用时,横杆14带动T字块15和连接板16一并上升,上升时,T字块15滑动于第二承接块2开设的T字槽体3内部,以确保横杆14移动时的稳定性,且连接板16带动罐顶4,进而达到开启罐子20的作用;

[0030] 本实施例中,优选的,限位组件包括固定板17和固定柱18,固定板17的一端固定连接于第二电机10背离转动杆9的一端,固定板17的另一端固定连接有固定柱18,固定柱18远离固定板17的一端固定连接于第一承接块1外表面的中部,通过限位组件的设置,使用时,固定板17用于固定第二电机10,以避免第二电机10缺少安装结构,难以带动转动杆9转动的作用;

[0031] 本实施例中,优选的,圆柱11远离转动杆9的一端固定连接有固定环19,固定环19的内部固定连接有罐子20,通过罐子20的设置,使用时,圆柱11带动固定环19,固定环19带动罐子20,并以第二电机10为轴心,作画圆倾倒,将原料自罐子20内部倒出;

[0032] 本实施例中,优选的,转杆7的底端中部固定连接有圆棒21,圆棒21的外表面两侧均固定连接有若干个混料棒22,通过混料棒22的设置,使用时,第一电机5的传动轴带动转接杆6,转接杆6带动转杆7,转杆7旋转的同时,带动圆棒21,圆棒21转动带动混料棒22,对其罐子20内部的原料进行搅拌混合;

[0033] 本实施例中,优选的,罐顶4的顶端一侧固定连接有圆杆23,圆杆23的顶端固定连接有限位块24,通过限位块24的设置,使用时,限位块24安装于第一电机5的表面,可以到保护以及固定安装的作用。

[0034] 本实施例的一种脱水蔬菜原料混合装置在使用时,工作人员先将该装置放置于预先设好的传送带正上方,而后外接电源于控制块12,通过控制块12控制液压杆13运作,液压杆13上升带动横杆14,同时,横杆14带动T字块15和连接板16一并上升,上升时,T字块15滑动于第二承接块2开设的T字槽体3内部,以确保横杆14移动时的稳定性,且连接板16带动罐顶4,进而达到开启罐子20的目的,随后,工作人员将脱水处理过的蔬菜原料倒入罐子20的内部,而后再通过上述操作,闭合罐顶4于罐子20的顶端,并外接电源于第一电机5,第一电机5的传动轴带动转接杆6,转接杆6带动转杆7,转杆7旋转的同时,带动清理杆8以及圆棒

21,清理杆8滑动于罐子20内壁的表面,清理其残渣,圆棒21转动带动混料棒22,对其罐子20内部的原料进行搅拌混合,待到混合完成后,再度开启罐顶4,然后外接电源于第二电机10,通过第二电机10的传动轴转动带动转动杆9,转动杆9带动圆柱11,圆柱11带动固定环19,固定环19带动罐子20,并以第二电机10为轴心,作画圆位移,进而达到倾倒罐子20的目的,罐子20倾倒后,原料自罐子20内部倒出,并落入下方的传送带,以便于作下一步加工处理。

[0035] 以上显示和描述了本实用新型的基本原理、主要特征和本实用新型的优点。本行业的技术人员应该了解,本实用新型不受上述实施例的限制,上述实施例和说明书中描述的仅为本实用新型的优选例,并不用来限制本实用新型,在不脱离本实用新型精神和范围的前提下,本实用新型还会有各种变化和改进,这些变化和改进都落入要求保护的本实用新型范围内。本实用新型要求保护范围由所附的权利要求书及其等效物界定。

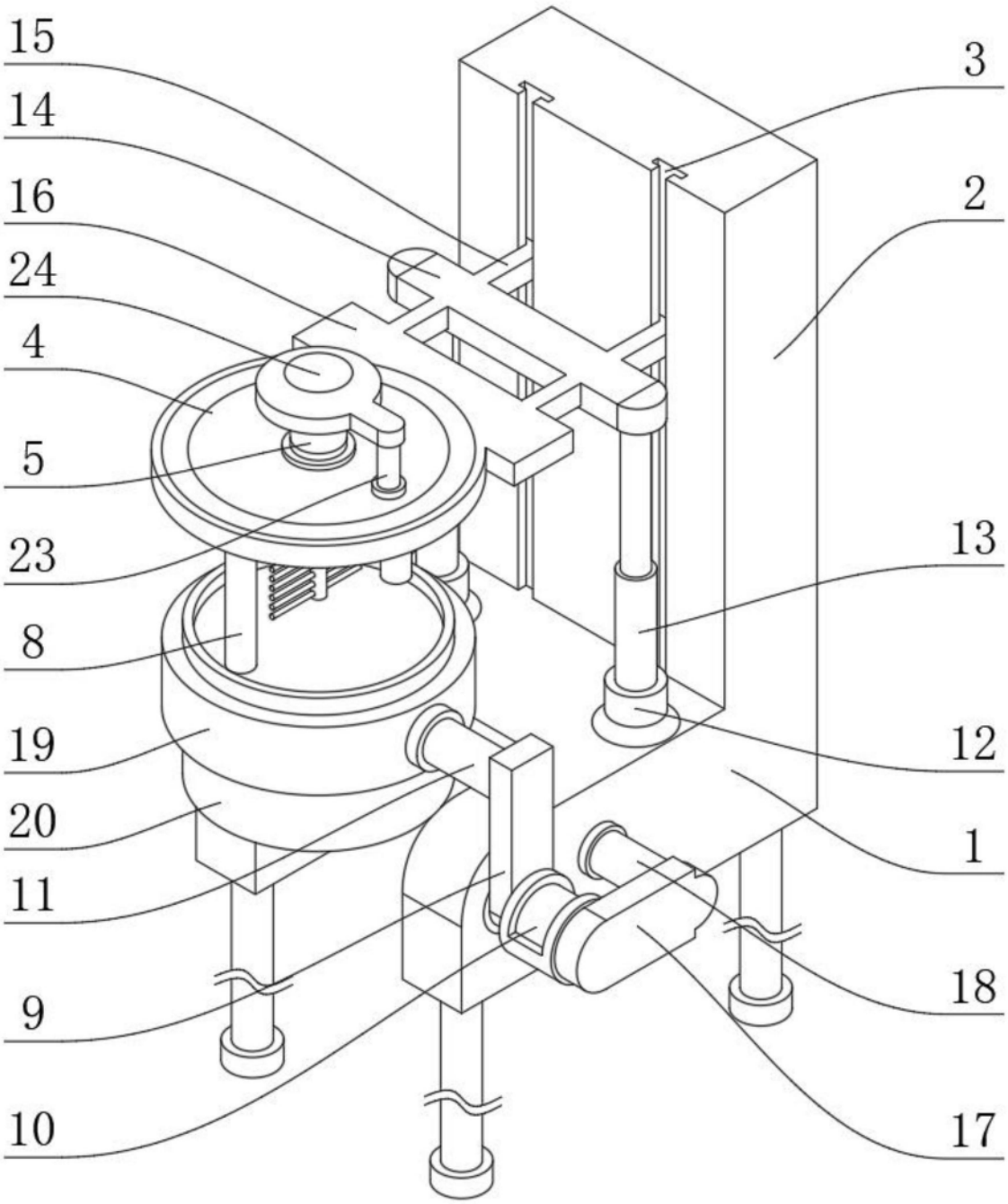

图1

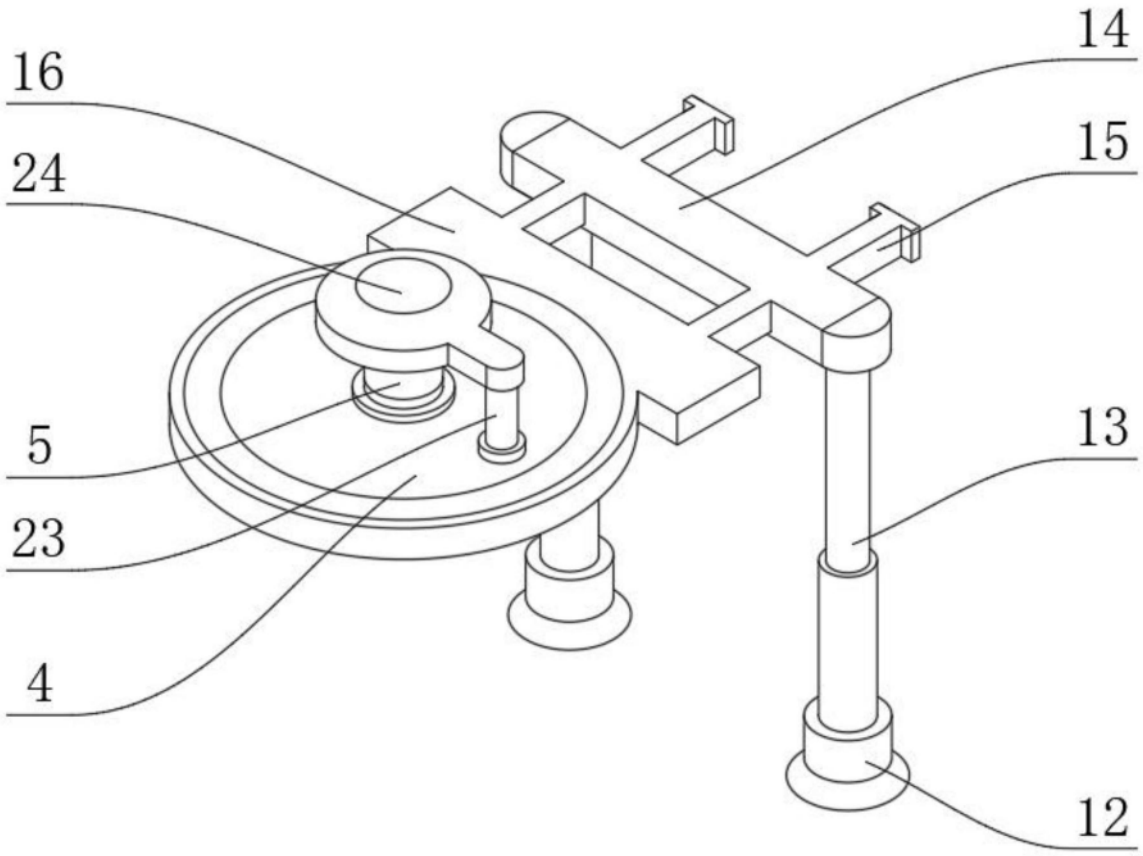

图2

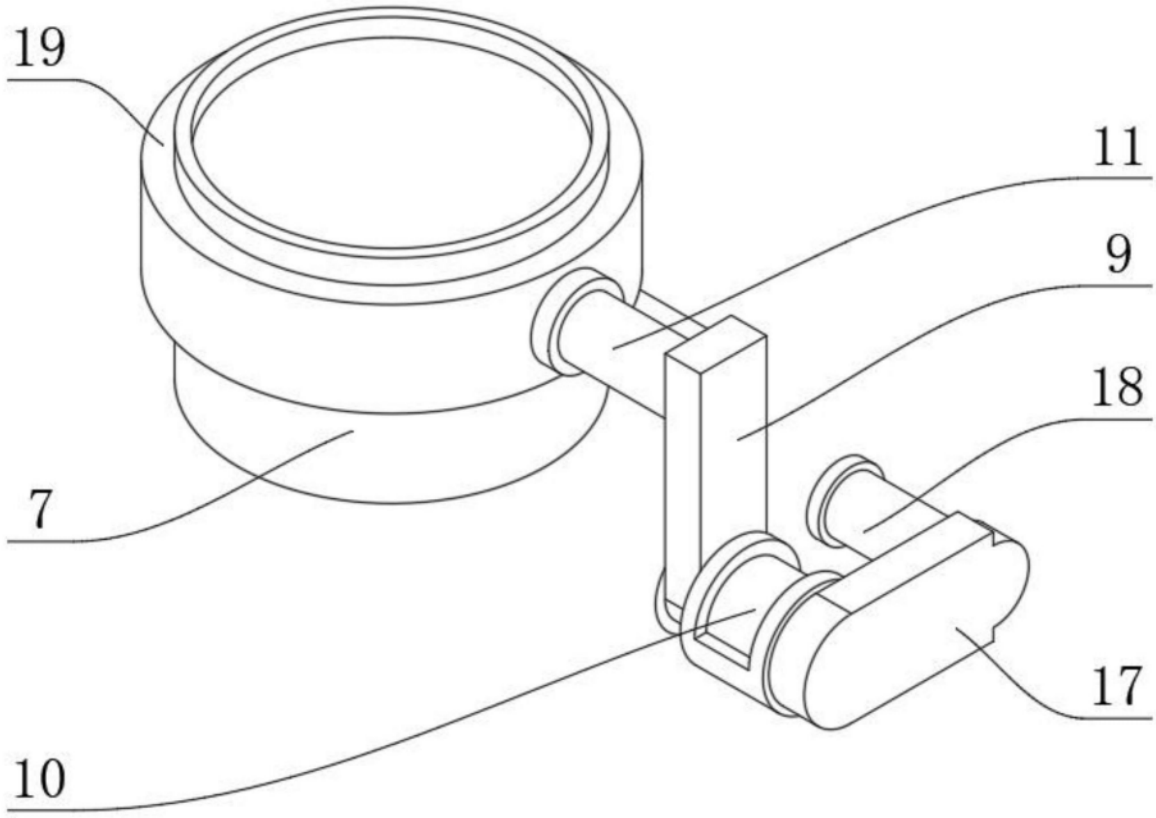

图3

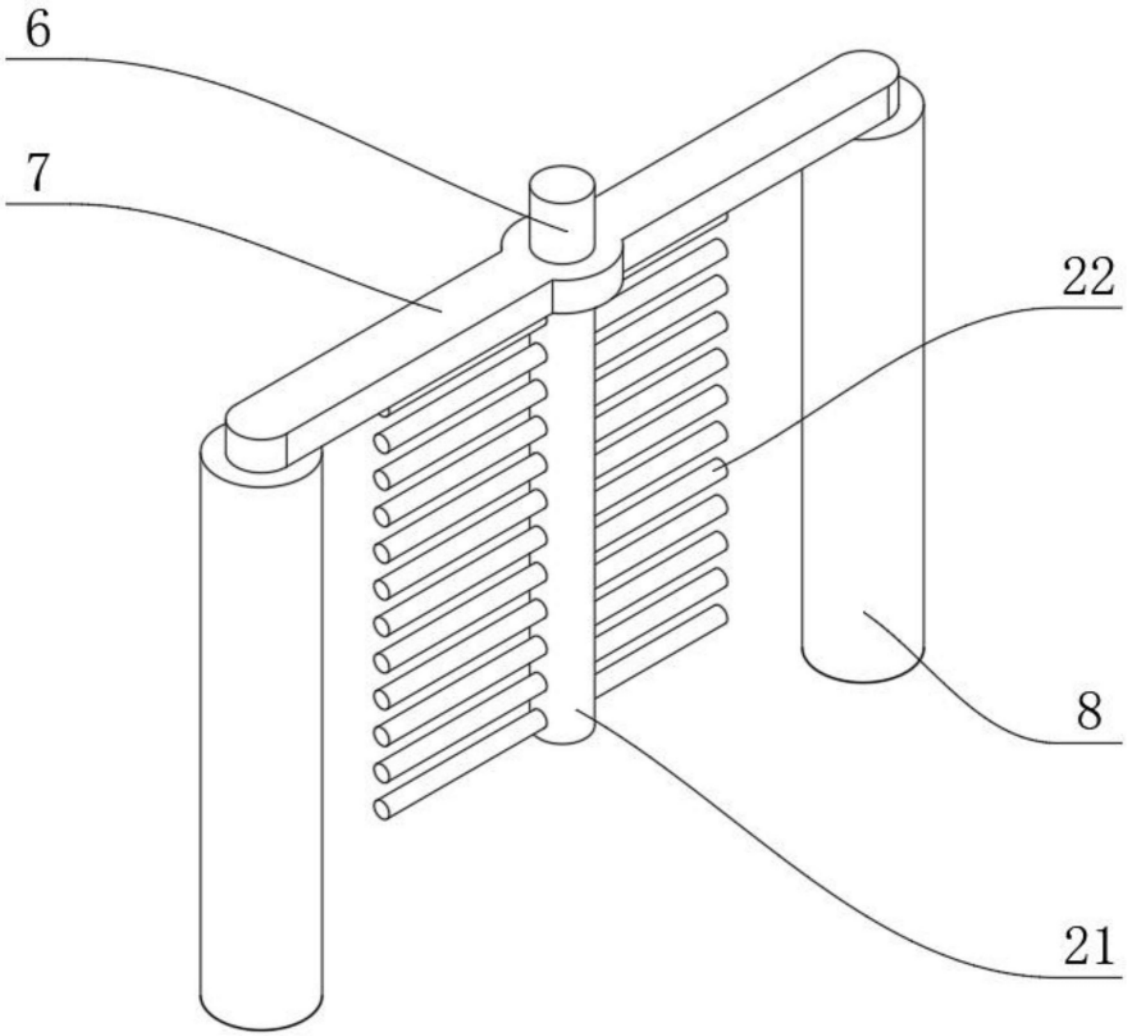

图4