(19)中华人民共和国国家知识产权局

(12)实用新型专利

(10)授权公告号 CN 206511272 U
(45)授权公告日 2017.09.22

(21)申请号 201621276363.9

(22)申请日 2016.11.25

(73)专利权人 东莞市美盈森环保科技有限公司
地址 523525 广东省东莞市桥头镇大洲第一工业区美盈森工业园

(72)发明人 荣云梁 赖志坚

(74)专利代理机构 深圳市科吉华烽知识产权事务所(普通合伙) 44248
代理人 姜书新

(51)Int.Cl.
B65D 5/50(2006.01)
B65D 25/10(2006.01)
B65D 81/05(2006.01)
B65D 85/30(2006.01)

权利要求书1页 说明书3页 附图6页

(54)实用新型名称

一种塑料盆景包装盒

(57)摘要

本实用新型提供了一种塑料盆景包装盒，包括盒体及两个内卡，所述盒体内设有两个安装槽、且分别设于所述盒体两端，所述两个内卡分别安装在所述两个安装槽内，通过设置在盒体内的两端的内卡对其产品进行固定限位，从而保证产品的稳定性，而且内卡还能增加该包装盒的抗压强度，有效的解决塌箱的问题，而且抗压强度增加了，运输过程中的堆码层数上也可以适当的增加，可以大大减少运输费用，节约成本。

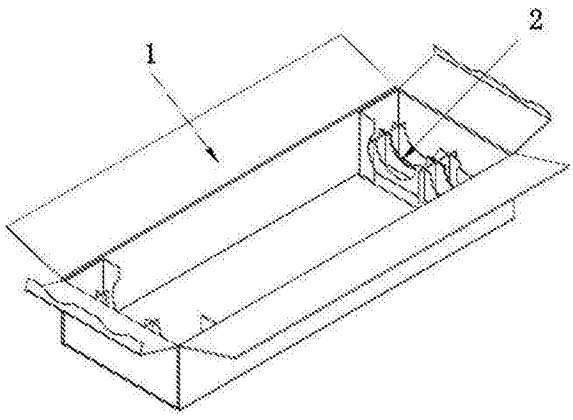

CN 206511272 U

1.一种塑料盆景包装盒，其特征在于：包括盒体及两个内卡，所述盒体内设有两个安装槽、且分别设于所述盒体内两端，所述两个内卡分别安装在所述两个安装槽内，所述盒体包括主板及两个侧板，所述两个侧板分别与所述主板两端连接，所述主板包括底板、两个第一侧面板及两个主盖板，所述两个第一侧面板分别设于所述底板两侧，所述两个主盖板分别设于所述两个第一侧面板的自由端，所述底板两端分别设有一粘贴部。

2.根据权利要求1所述的塑料盆景包装盒，其特征在于：所述侧板包括依次连接的侧盖板、第二侧面板及粘贴板，所述第二侧面板两侧分别设有一加强板，所述连接板自由端设有限位板，所述侧盖板自由端设有固定板。

3.根据权利要求2所述的塑料盆景包装盒，其特征在于：所述固定板自由端设有两个凹槽。

4.根据权利要求1所述的塑料盆景包装盒，其特征在于：所述内卡包括内卡板及插接板，所述内卡板包括依次连接的第一支撑板、第一连接板、第二支撑板、第二连接板及第三支撑板，所述第一支撑板设有第一弧形槽及第一插槽，所述第二支撑板设有圆形孔及插孔，所述第三支撑板设有第二弧形槽及第二插槽，所述插接板插于所述第一插槽、插孔及第二插槽内。

一种塑料盆景包装盒

技术领域

[0001] 本实用新型涉及包装盒领域，尤其涉及一种塑料盆景包装盒。

背景技术

[0002] 随着社会的发展，绿色环保塑料盆景在日常生活、重大节日时的使用需求日益增加，环保塑料盆景的运输包装方案也成为各环保塑料盆景制造商们重点关注的问题，因为环保塑料盆景存在结构多样性，使用EPS缓冲泡沫衬垫，在生产加工上需要投入大量模具成本，另外EPS体积大，无法折叠而占用的较大仓库和生产空间，而且EPS属于非环保材料，在出口欧美市场受到限制，因此为解决现有的包装问题，需要设计一款绿色环保塑料盆景运输包装。

实用新型内容

[0003] 为了解决现有技术中的问题，本实用新型提供了一种塑料盆景包装盒。

[0004] 本实用新型提供了一种塑料盆景包装盒，包括盒体及两个内卡，所述盒体内设有两个安装槽、且分别设于所述盒体两端，所述两个内卡分别安装在所述两个安装槽内。

[0005] 作为本实用新型的进一步改进，所述盒体包括主板及两个侧板，所述两个侧板分别与所述主板两端连接。

[0006] 作为本实用新型的进一步改进，所述主板包括底板、两个第一侧面板及两个主盖板，所述两个第一侧面板分别设于所述底板两侧，所述两个主盖板分别设于所述两个第一侧面板的自由端，所述底板两端分别设有一粘贴部。

[0007] 作为本实用新型的进一步改进，所述侧板包括依次连接的侧盖板、第二侧面板及粘贴板，所述第二侧面板两侧分别设有一加强板，所述连接板自由端设有限位板，所述侧盖板自由端设有固定板。

[0008] 作为本实用新型的进一步改进，所述固定板自由端设有两个凹槽。

[0009] 作为本实用新型的进一步改进，所述内卡包括内卡板及插接板，所述内卡板包括依次连接的第一支撑板、第一连接板、第二支撑板、第二连接板及第三支撑板，所述第一支撑板设有第一弧形槽及第一插槽，所述第二支撑板设有圆形孔及插孔，所述第三支撑板设有第二弧形槽及第二插槽，所述插接板插于所述第一插槽、插孔及第二插槽内。

[0010] 本实用新型的有益效果是：通过设置在盒体内的两端的内卡对其产品进行固定限位，从而保证产品的稳定性，而且内卡还能增加该包装盒的抗压强度，有效的解决塌箱的问题，而且抗压强度增加了，运输过程中的堆码层数上也可以适当的增加，可以大大减少运输费用，节约成本。

附图说明

[0011] 图1是本实用新型一种塑料盆景包装盒的结构示意图；

[0012] 图2是本实用新型的盒体的平面展开图；

[0013] 图3是本实用新型的主板的平面展开图；

[0014] 图4是本实用新型的侧板的平面展开图；

[0015] 图5是本实用新型的内卡的结构示意图；

[0016] 图6是本实用新型的内卡板的平面展开图；

[0017] 图7是本实用新型的插接板的结构示意图；

[0018] 图8是本实用新型的分解结构示意图；

[0019] 图9是本实用新型安装产品后的安装示意图。

具体实施方式

[0020] 附图标记：1-盒体 2-内卡 3-安装槽 11-底板 12-第一侧面板 13-主盖板 14-侧盖板 15-第二侧面板 16-粘贴板 17-加强板 18-限位板 19-固定板 111-粘贴部 21-第一支撑板 22-第一连接板 23-第二支撑板 24-第二连接板 25-第三支撑板 26-插接板。

[0021] 如图1至图9所示，本实用新型公开了一种塑料盆景包装盒，包括盒体1及两个内卡2，所述盒体1内设有两个安装槽3、且分别设于所述盒体1内两端，所述两个内卡2分别安装在所述两个安装槽3内，通过限位槽可以对两个内卡2进行限位，防止在盒体1内移动。

[0022] 所述盒体1包括主板及两个侧板，所述两个侧板分别与所述主板两端连接，所述主板包括底板11、两个第一侧面板12及两个主盖板13，所述两个第一侧面板12分别设于所述底板11两侧，所述两个主盖板13分别设于所述两个第一侧面板12的自由端，所述底板11两端分别设有一粘贴部111，所述侧板包括依次连接的侧盖板14、第二侧面板15及粘贴板16，所述第二侧面板15两侧分别设有一加强板17，所述连接板自由端设有限位板18，所述侧盖板14自由端设有固定板19，安装好后产品后可以将侧盖板14盖于所述安装槽3上，并通过固定板19进行限位，侧板通过粘贴板16粘于所述底板11上的粘贴部111进行固定，所述第二侧面板15与所述加强板17及限位板18弯折成安装槽3，内卡2安装在里面进行限位。

[0023] 所述固定板19自由端设有两个凹槽，两个凹槽可以适配产品的形状、使其紧密贴合。

[0024] 所述内卡2包括内卡板及插接板26，所述内卡板包括依次连接的第一支撑板21、第一连接板22、第二支撑板23、第二连接板24及第三支撑板25，所述第一支撑板21设有第一弧形槽及第一插槽，所述第二支撑板23设有圆形孔及插孔，所述第三支撑板25设有第二弧形槽及第二插槽，所述插接板26插于所述第一插槽、插孔及第二插槽内，内卡板折叠后将插接板26插于内卡板上对其形状进行固定，通过内卡2可以对产品进行有效固定，使其不会在盒体1内随意晃动，能够保证产品的完整性。

[0025] 本实用新型，结构简单，通过设置在盒体1内的两端的内卡2对其产品进行固定限位，从而保证产品的稳定性，而且内卡2还能增加该包装盒的抗压强度，有效的解决塌箱的问题，而且抗压强度增加了，运输过程中的堆码层数上也可以适当的增加，可以大大减少运输费用，节约成本。

[0026] 选用瓦楞纸板代替现有的塑料泡沫材料，瓦楞纸板材料环保可回收利用，加工简单，组装成型方便，可摊平仓储和运输，大大节省仓储和运输成本，瓦楞纸板通过折叠嵌接方式组装成缓冲衬垫，可以有效的固定塑料盆景，再通过外箱固定组合纸衬垫，从而可有效在运输中防护塑料盆景，避免晃动导致盆景出现变形、损坏等系列品质问题。

[0027] 以上内容是结合具体的优选实施方式对本实用新型所作的进一步详细说明，不能认定本实用新型的具体实施只局限于这些说明。对于本实用新型所属技术领域的普通技术人员来说，在不脱离本实用新型构思的前提下，还可以做出若干简单推演或替换，都应当视为属于本实用新型的保护范围。

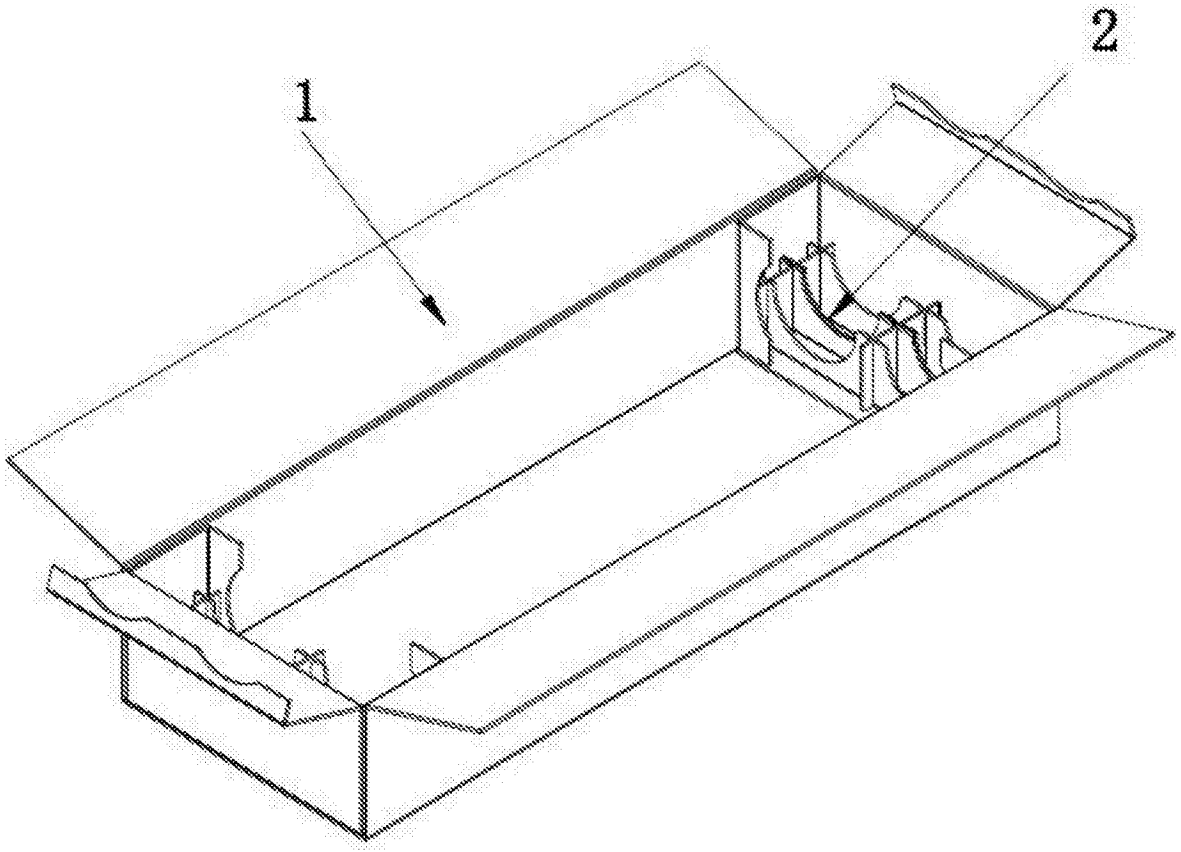

图1

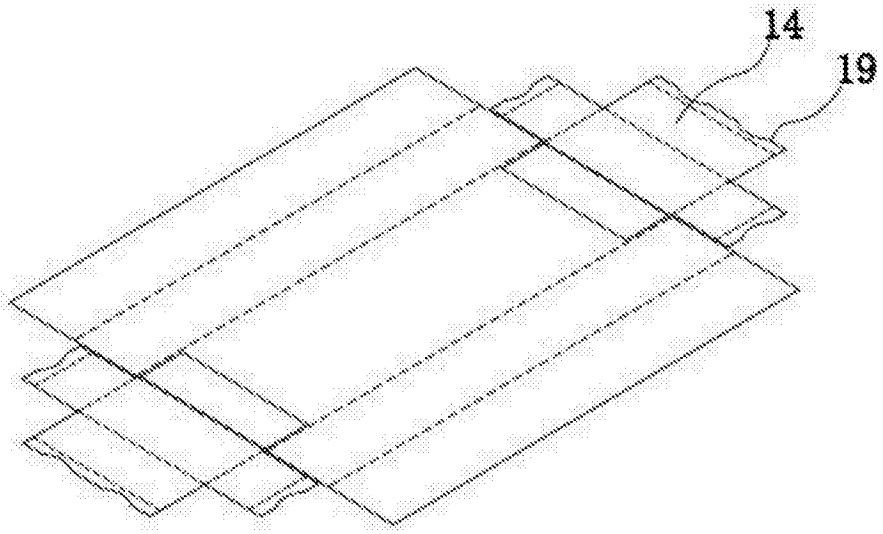

图2

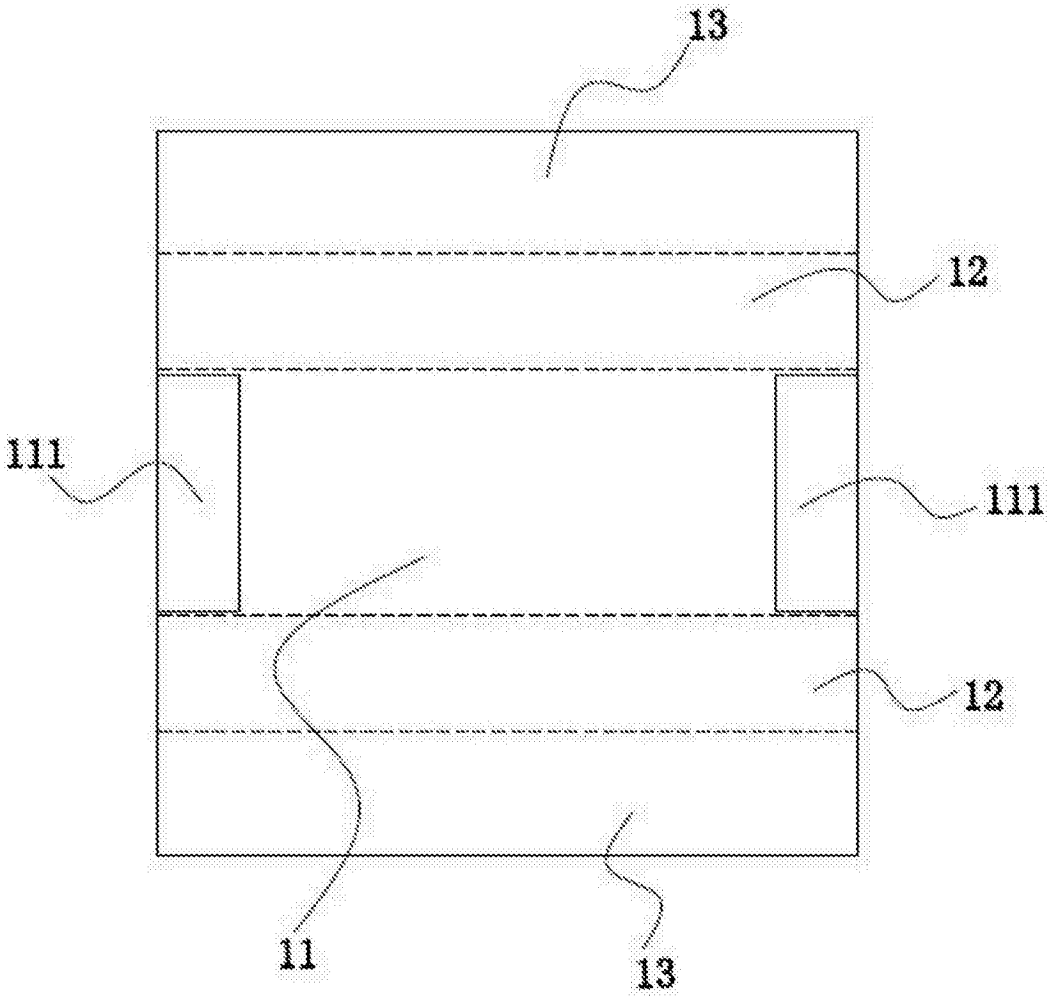

图3

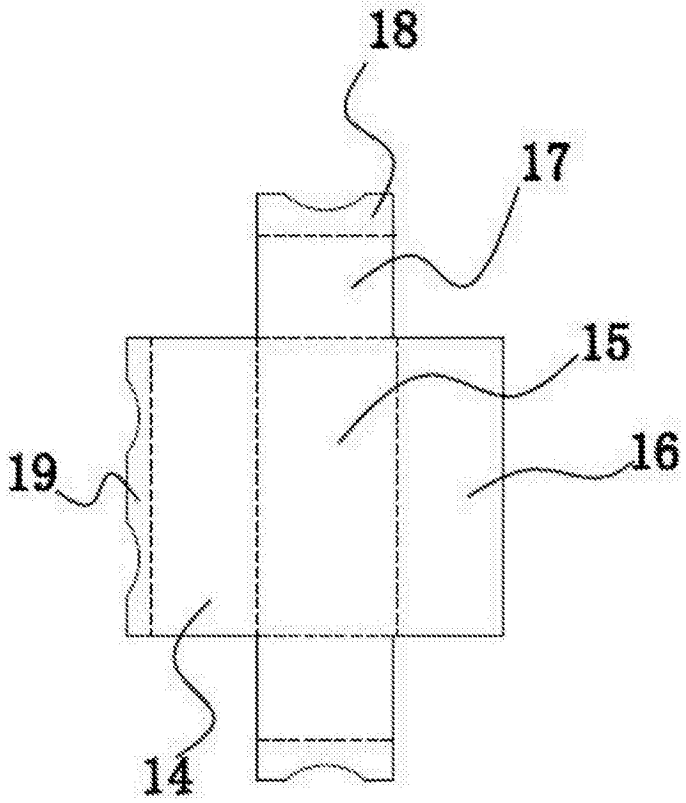

图4

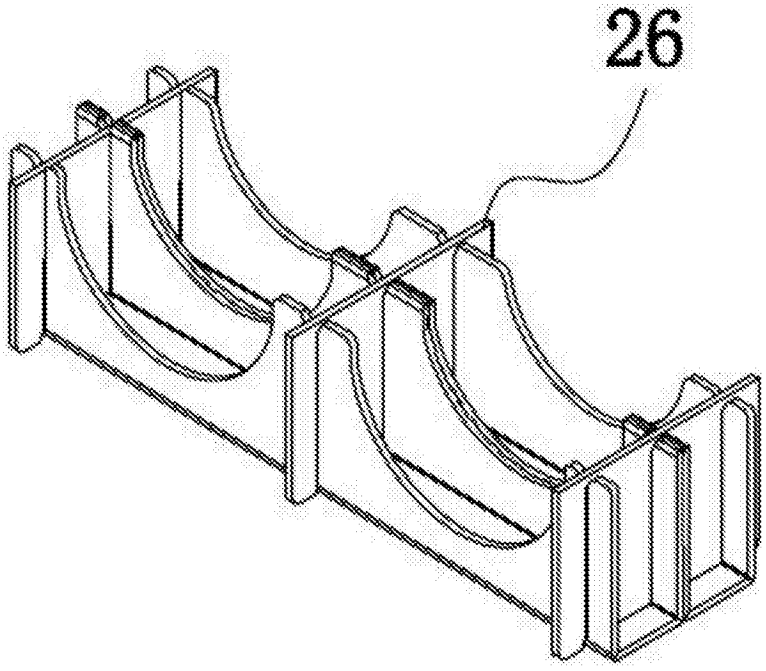

图5

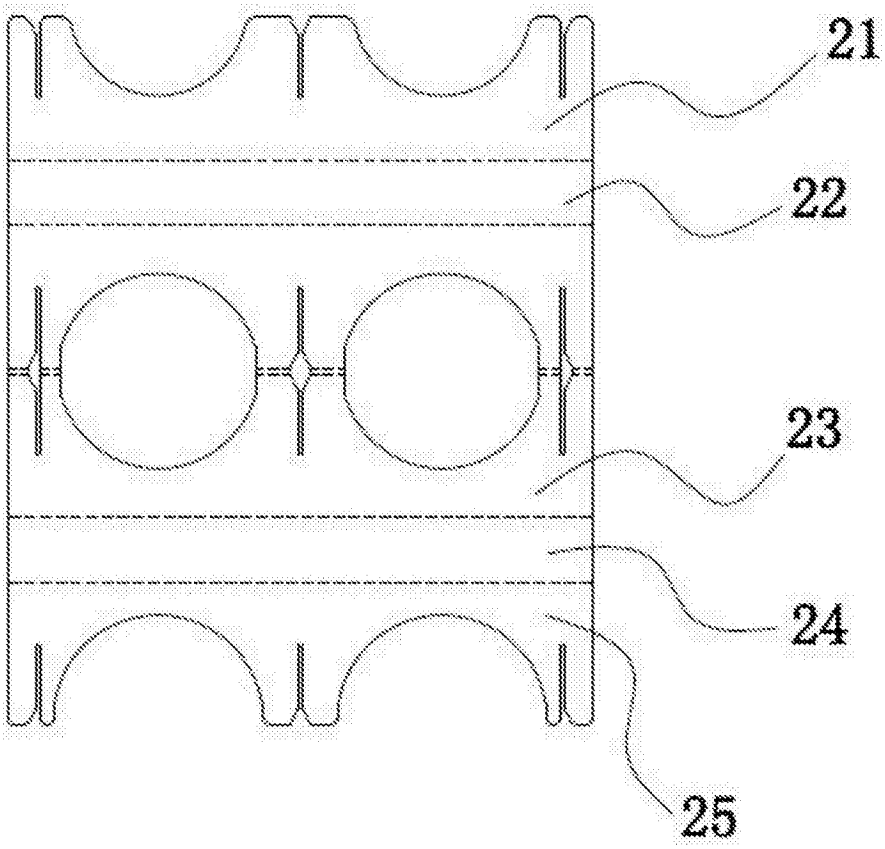

图6

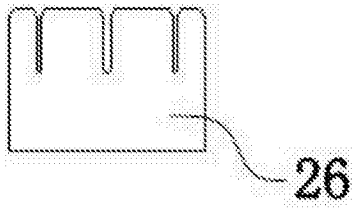

图7

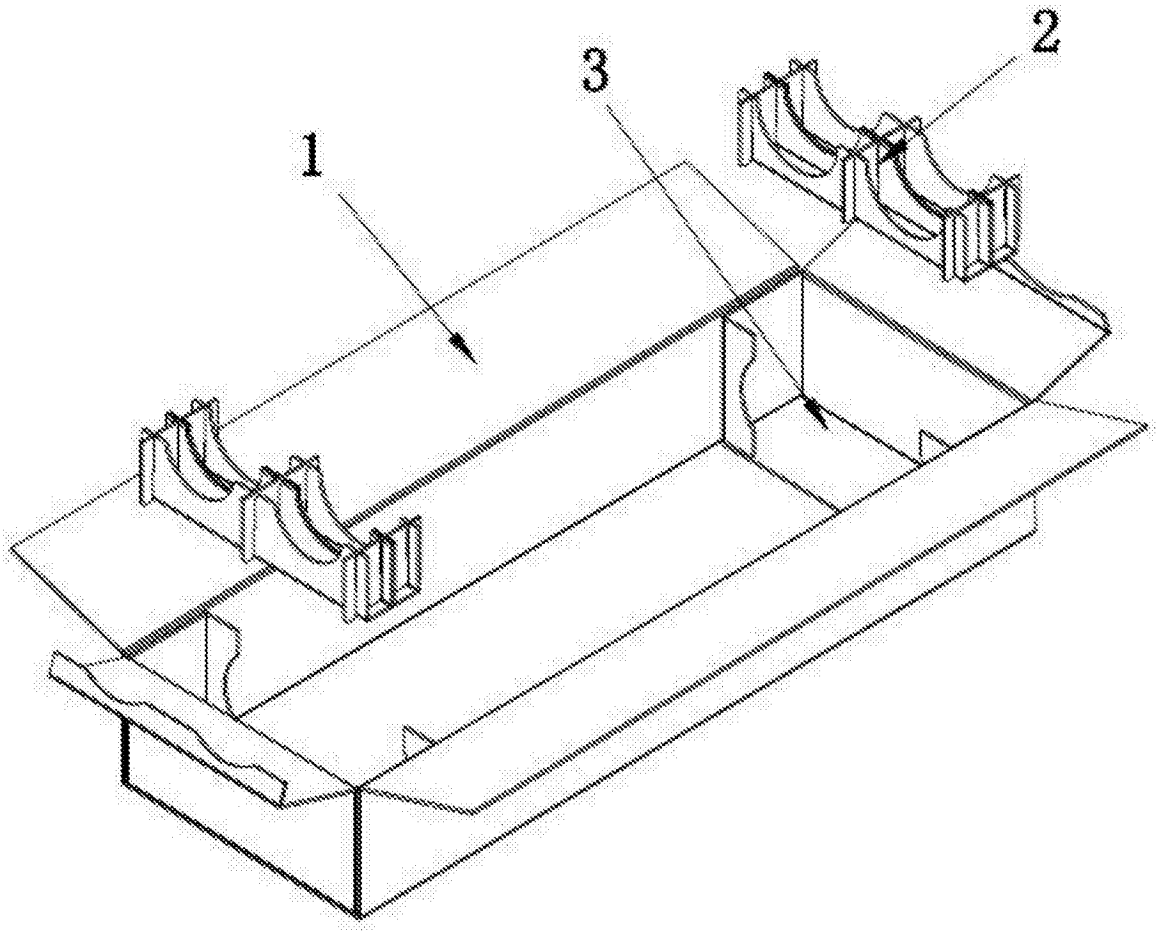

图8

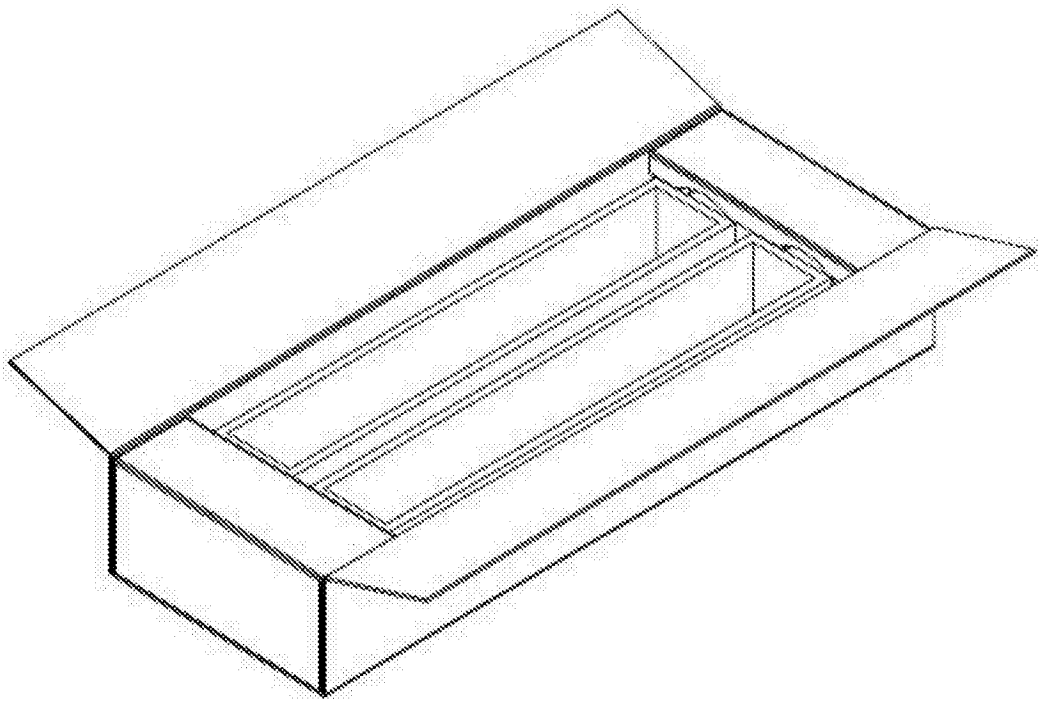

图9