(19)中华人民共和国国家知识产权局

(12)发明专利申请

(10)申请公布号 CN 103042598 A
(43)申请公布日 2013.04.17

(21)申请号 201210574288.4

(22)申请日 2012.12.26

(71)申请人 张家港保税区多元机械设备制造有限公司
地址 215634 江苏省苏州市张家港市保税区港澳路8号

(72)发明人 谢庆祝 吴超

(74)专利代理机构 北京世誉鑫诚专利代理事务所(普通合伙) 11368
代理人 孙国栋

(51)Int.Cl.
B28C 5/16(2006.01)
B28C 7/04(2006.01)

权利要求书 1 页 说明书 2 页 附图 2 页

(54)发明名称

一种搅拌器导流装置

(57)摘要

本发明公开了一种搅拌器导流装置,包括机架,及设置在机架上的电动机,所述电动机上端设有一组皮带轮传动组,所述机架下端连接有筒体,所述筒体内设有一搅拌轴,所述筒体下端设有一出料口;本发明筒体里面增加一导流筒和搅拌叶,导流筒可以根据容器里的注入的料多少来调节高度,避免量少不能搅拌的情况发生,筒体里产生的气压,在搅拌叶的旋转下时,原料不会沉积在底部,并且不会产生旋涡,从而使搅拌的混凝土更加均匀,同时,由原来的单轴承设计成双轴承,使螺旋业在作业状态时,更加平稳,其结构简单,搅拌效果更好,使用方便。

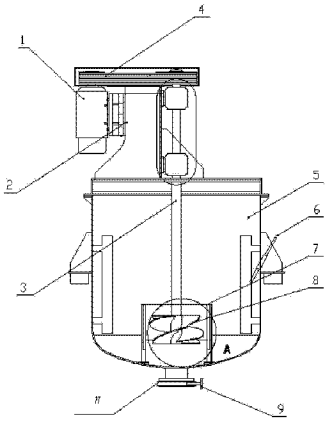

CN 103042598 A

1. 一种搅拌器导流装置，其特征在于：包括机架，及设置在机架上的电动机，所述电动机上端设有一组皮带轮传动组，所述机架下端连接有筒体，所述筒体内设有一搅拌轴，所述筒体下端设有一出料口。

2. 根据权利要求 1 所述的搅拌器导流装置，其特征在于：所述筒体内设有一导流筒。

3. 根据权利要求 2 所述的搅拌器导流装置，其特征在于：所述搅拌轴另一端安装在导流筒内。

4. 根据权利要求 1 或 3 所述的搅拌器导流装置，其特征在于：所述搅拌轴上安装有轴承。

5. 根据权利要求 4 所述的搅拌器导流装置，其特征在于：所述轴承数量为 2 个。

6. 根据权利要求 5 所述的搅拌器导流装置，其特征在于：所述轴承上端安装有搅拌叶。

7. 根据权利要求 4 所述的搅拌器导流装置，其特征在于：所述搅拌轴头部为圆锥形。

8. 根据权利要求 6 所述的搅拌器导流装置，其特征在于：所述搅拌轴头部与搅拌叶间通过盖板相互固定连接。

9. 根据权利要求 1 所述的搅拌器导流装置，其特征在于：所述筒体一侧设有一温度计。

10. 根据权利要求 6 所述的搅拌器导流装置，其特征在于：所述搅拌叶上端涂有耐磨层。

一种搅拌器导流装置

技术领域

[0001] 本发明涉及一种搅拌器导流装置。

背景技术

[0002] 浇注搅拌机在工作时是要对进出料进行搅拌处理，搅拌机在工作时，搅拌容易产生气压、水泥、石灰及沙子在气压产生旋涡的同时，对搅拌的混凝土不均匀，容易沉底，且单轴承搅拌器，搅拌过程不稳定。

发明内容

[0003] 本发明要解决的技术问题是提供一种更加平稳，其结构简单，搅拌效果更好，使用方便的搅拌器导流装置。

[0004] 为解决上述问题，本发明采用如下技术方案：一种搅拌器导流装置，包括机架，及设置在机架上的电动机，所述电动机上端设有一组皮带轮传动组，所述机架下端连接有筒体，所述筒体内设有一搅拌轴，所述筒体下端设有一出料口。

[0005] 作为优选的技术方案，所述筒体内设有一导流筒，可以根据搅拌容器的容量多少，可以上下调节，避免量少不能搅拌。

[0006] 作为优选的技术方案，所述搅拌轴另一端安装在导流筒内。

[0007] 作为优选的技术方案，所述搅拌轴上安装有轴承。

[0008] 作为优选的技术方案，所述轴承数量为 2 个，双轴承设计，使搅拌叶在作业状态时，更加平稳。

[0009] 作为优选的技术方案，所述轴承上端安装有搅拌叶，在轴承上安排搅拌叶，在搅拌时，可以减少气压，使混凝土搅拌时避免涡旋，搅拌更均匀。

[0010] 作为优选的技术方案，所述搅拌轴头部为圆锥形。

[0011] 作为优选的技术方案，所述搅拌轴头部与搅拌叶间通过盖板相互固定连接。

[0012] 作为优选的技术方案，所述筒体一侧设有一温度计，可对混凝土等进行随时温度检测。

[0013] 作为优选的技术方案，所述搅拌叶上端涂有耐磨层，可大大增加搅拌叶的使用寿命。

[0014] 本发明的有益效果是：本发明筒体里面增加一导流筒和搅拌叶，导流筒可以根据容器里的注入的料多少来调节高度，避免量少不能搅拌的情况发生，筒体里产生的气压，在搅拌叶的旋转下时，原料不会沉积在底部，并且不会产生旋涡，从而使搅拌的混凝土更加均匀，同时，由原来的单轴承设计成双轴承，使螺旋业在作业状态时，更加平稳，其结构简单，搅拌效果更好，使用方便。

附图说明

[0015] 为了易于说明，本发明由下述的具体实施例及附图作以详细描述。

[0016] 图 1 为本发明搅拌器导流装置的主视图；

[0017] 图 2 为本发明搅拌器导流装置中导流筒的局部放大示意图；

[0018] 图 3 为本发明搅拌器导流装置的左视图。

具体实施方式

[0019] 参照图 1 和图 2 所示，本发明的一种搅拌器导流装置，包括机架 2，及设置在机架 2 上的电动机 1，所述电动机 1 上端设有一组皮带轮传动组 4，所述机架 2 下端连接有筒体 5，所述筒体 5 内设有一搅拌轴 3，所述筒体 5 下端设有一出料口 11。

[0020] 其中，所述筒体 5 内设有一导流筒 7，可以根据搅拌容器的容量多少，可以上下调节，避免量少不能搅拌。

[0021] 所述搅拌轴 3 另一端安装在导流筒 7 内。

[0022] 所述搅拌轴 3 上安装有轴承 10。

[0023] 所述轴承 10 数量为 2 个，双轴承设计，使搅拌叶在作业状态时，更加平稳。

[0024] 所述轴承 10 上端安装有搅拌叶 8，在轴承 10 上安装搅拌叶 8，在搅拌时，可以减少气压，使混凝土搅拌时避免涡旋，搅拌更均匀。

[0025] 所述搅拌轴 3 头部为圆锥形。

[0026] 所述搅拌轴 3 头部与搅拌叶 8 间通过盖板 12 相互固定连接。

[0027] 所述筒体 5 一侧设有一温度计 6，可对混凝土等进行随时温度检测。

[0028] 所述搅拌叶 8 上端涂有耐磨层，可大大增加搅拌叶 8 的使用寿命。

[0029] 筒体 5 里面增加一导流筒 7 和搅拌叶 8，导流筒 7 可以根据容器里的注入的料多少来调节高度，避免量少不能搅拌的情况发生，筒体 5 里产生的气压，在搅拌叶 8 的旋转下时，原料不会沉积在底部，并且不会产生旋涡，从而使搅拌的混凝土更加均匀，同时，由原来的单轴承设计成双轴承。

[0030] 本发明的有益效果是：采用双轴承结构设计，使搅拌叶在作业状态时，更加平稳，其结构简单，搅拌效果更好，使用方便。

[0031] 以上所述，仅为本发明的具体实施方式，但本发明的保护范围并不局限于此，任何不经过创造性劳动想到的变化或替换，都应涵盖在本发明的保护范围之内。因此，本发明的保护范围应该以权利要求书所限定的保护范围为准。

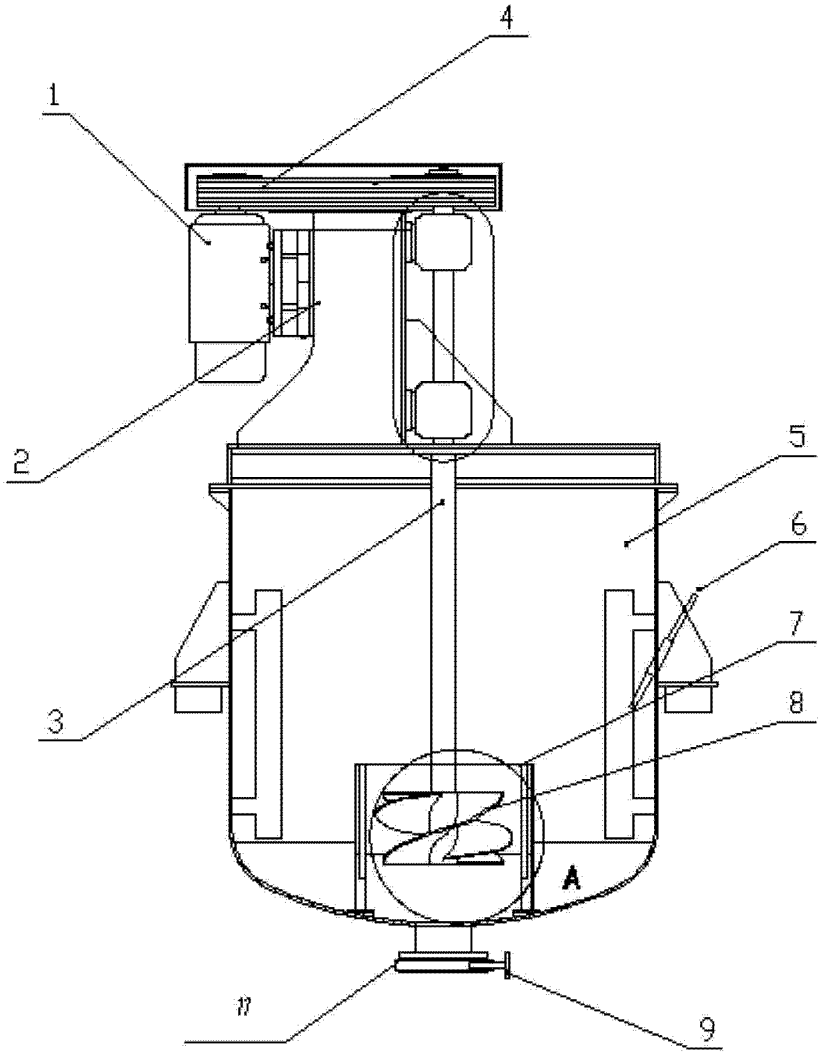

图 1

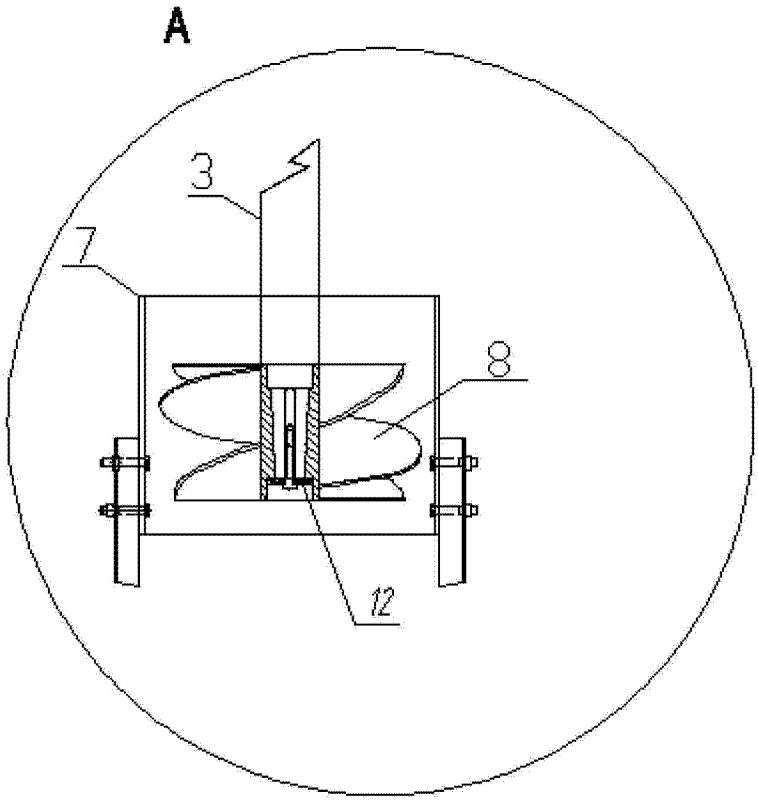

图 2

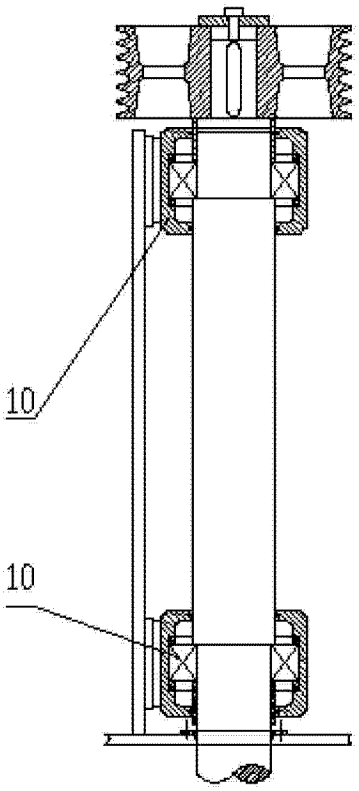

图 3