(19)中华人民共和国国家知识产权局

(12)实用新型专利

(10)授权公告号 CN 203153316 U
(45)授权公告日 2013.08.28

(21)申请号 201320061702.1

(22)申请日 2013.02.04

(73)专利权人 王琦
地址 250200 山东省济南市章丘市明水白云路40号(山东省章丘市第四中学)

(72)发明人 王琦

(74)专利代理机构 济南诚智商标专利事务所有限公司 37105
代理人 郑宪常

(51)Int.Cl.
A47G 23/03(2006.01)
A47G 19/22(2006.01)

权利要求书1页 说明书1页 附图1页

(54)实用新型名称

一种稳定杯垫

(57)摘要

一种稳定杯垫，属于生活用品，它包括杯垫本体，其特征是，所述的杯垫本体底面设有多个均匀分布的吸盘，杯垫本体一侧设有揭片，有一圆柱筒形的杯托，杯托的底面固定在杯垫本体的中央，杯托上设一纵向开口，为把手放置槽。该稳定杯垫的底面设有吸盘，吸盘吸附在桌面上，非常牢固，将水杯放在杯垫上的杯托内，即使杯子又高又细，杯子也不会被碰倒。

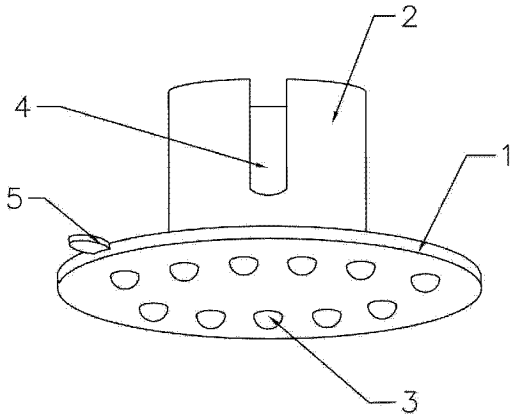

CN 203153316 U

1. 一种稳定杯垫，包括杯垫本体，其特征是，所述的杯垫本体底面设有多个均匀分布的吸盘，杯垫本体一侧设有揭片，有一圆柱筒形的杯托，杯托的底面固定在杯垫本体的中央，杯托上设一纵向开口，为把手放置槽。

一种稳定杯垫

技术领域

[0001] 本实用新型涉及一种杯垫，具体地说是一种稳定杯垫。

背景技术

[0002] 杯垫可以起到防止杯子底面划伤桌面，由于杯垫表面摩擦力大，还可防止杯子倾倒，但有些杯子比较细比较高，即使放在杯垫上也难免容易碰倒，杯子碎了，清理酒水和杯子碎片既麻烦又危险。

实用新型内容

[0003] 本实用新型的目的在于提供一种稳定杯垫，该稳定杯垫可固定于桌面上，可以有效防止杯子倾倒。

[0004] 本实用新型解决其技术问题所采取的技术方案是：一种稳定杯垫，包括杯垫本体，其特征是，所述的杯垫本体底面设有多个均匀分布的吸盘，杯垫本体一侧设有揭片，有一圆柱筒形的杯托，杯托的底面固定在杯垫本体的中央，杯托上设一纵向开口，为把手放置槽。

[0005] 本实用新型的有益效果是：该稳定杯垫的底面设有吸盘，吸盘吸附在桌面上，非常牢固，将水杯放在杯垫上的杯托内，即使杯子又高又细，杯子也不会被碰倒。

附图说明

[0006] 图 1 为本实用新型的结构示意图。

[0007] 图中：1 杯垫本体，2 杯托，3 吸盘，4 把手放置槽，5 揭片。

具体实施方式

[0008] 如图 1 所示。一种稳定杯垫，包括杯垫本体 1，所述的杯垫本体 1 底面设有多个均匀分布的吸盘 3，杯垫本体 1 一侧设有揭片 5，方便我们为杯垫移动位置时拿取杯垫，有一圆柱筒形的杯托 2，杯托 2 的底面固定在杯垫本体 1 的中央，杯托 2 上设一纵向开口，为把手放置槽 4。

[0009] 我们使用该稳定杯垫时，先用力向下按压使吸盘 3 吸附在桌面上，再将杯子的把手对齐把手放置槽 4，将水杯放在杯垫上的杯托 2 内，即使杯子又高又细，杯子也不会被碰倒。可移动杯垫时，握住揭片 5 向上提，即可将杯垫提起。

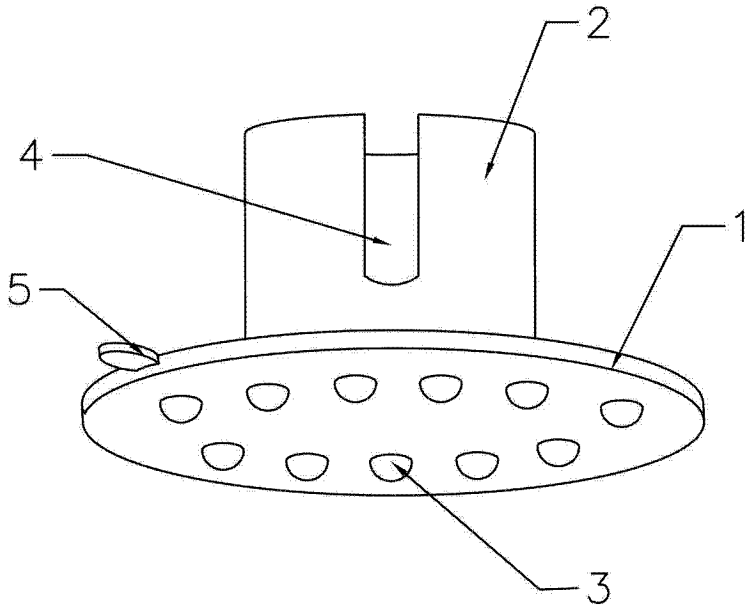

图 1