(19)中华人民共和国国家知识产权局

(12)实用新型专利

(10)授权公告号 CN 203977459 U
(45)授权公告日 2014.12.03

(21)申请号 201420317860.3

(22)申请日 2014.06.11

(73)专利权人 重庆罗明建材有限公司
地址 400019 重庆市南岸区南坪东路 581 号 B 区 5 号楼 13 号

(72)发明人 罗科明

(51)Int.Cl.
E02D 29/14(2006.01)

权利要求书1页 说明书2页 附图1页

(54)实用新型名称

一种新型不锈钢加筋井盖

(57)摘要

本实用新型实施例公开了一种新型不锈钢加筋井盖，包括方形井盖外框、方形井盖内框以及依次设置在井盖内框内的水泥层、砂浆层、铺设层，井盖内框嵌套在井盖外框内，井盖内框底部纵向以及横向交错设置有钢筋加强筋，方形井盖内框四个边角处均设置有不锈提起孔，井盖外框底部可设置有镀锌底板或不锈底板；本实用新型实施例不透钢加筋井盖内框增加了钢筋，经合理配置钢筋，设置钢筋的位置和承重点，经焊接牢固后，再浇筑水泥、砂浆、铺设层，不透钢井盖、钢筋、铺设物更紧密的结合为一体，使其更加稳固，抗压作用，钢筋起抗拉、抗弯（折）作用，可有效抑制水泥、砂浆裂缝的产生。承载能力也增加了，能承载30吨的重量。从而增加了耐久性、稳定性、延长了不透钢隐形井盖的使用寿命。

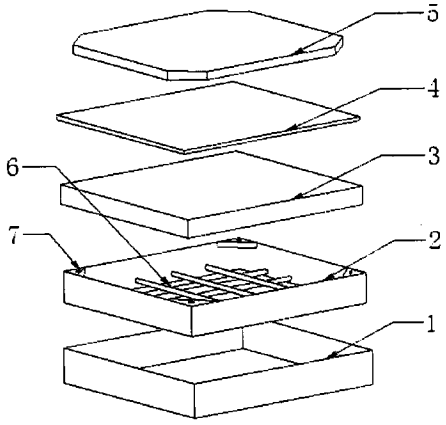

CN 203977459 U

1. 一种新型不锈钢加筋井盖，其特征在于：包括井盖外框、井盖内框以及依次设置在所述井盖内框内的水泥层、砂浆层、铺设层，所述井盖内框嵌套在所述井盖外框内，所述井盖内框底部纵向以及横向交错设置有钢筋加强筋，所述井盖内框边角处设置有提起孔。

2. 如权利要求 1 所述的新型不锈钢加筋井盖，其特征在于：所述井盖内框为方形框，所述方形框四个边角处均设置有不锈提起孔。

3. 如权利要求 1 所述的新型不锈钢加筋井盖，其特征在于：所述井盖外框底部可设置有镀锌底板或不锈底板。

一种新型不锈钢加筋井盖

技术领域

[0001] 本实用新型涉及井盖领域，尤其涉及一种新型不锈钢加筋井盖。

背景技术

[0002] 不透钢隐形井盖内框未增加钢筋直接浇筑水泥、砂浆、铺设层时，水泥、砂浆、铺设层起抗压作用，但抗拉、抗弯（折）力较低，当承载力大于 8 吨的重量时，井盖内部作用力无法承载，导致井盖从中间向下塌陷、变形，铺设物分层、裂缝等现象。

实用新型内容

[0003] 本实用新型实施例所要解决的技术问题在于，提供一种承重能力更强的新型不锈钢加筋井盖。

[0004] 所述新型不锈钢加筋井盖，包括井盖外框、井盖内框以及依次设置在所述井盖内框内的水泥层、砂浆层、铺设层，所述井盖内框嵌套在所述井盖外框内，所述井盖内框底部纵向以及横向交错设置有钢筋加强筋，所述井盖内框边角处设置有提起孔。

[0005] 所述井盖内框为方形框，所述方形框四个边角处均设置有不锈提起孔。

[0006] 所述井盖外框底部可设置有镀锌底板或不锈底板。

[0007] 实施本实用新型实施例，具有如下有益效果：

[0008] 本实用新型实施例不透钢加筋井盖内框增加了钢筋，经合理配置钢筋，设置钢筋的位置和承重点，经焊接牢固后，再浇筑水泥、砂浆、铺设层，不透钢井盖、钢筋、铺设物更紧密的结合为一体，使其更加稳固，抗压作用，钢筋起抗拉、抗弯（折）作用，可有效抑制水泥、砂浆裂缝的产生。承载能力也增加了，能承载 30 吨的重量。从而增加了耐久性、稳定性、延长了不透钢隐形井盖的使用寿命。

附图说明

[0009] 图 1 是本实用新型实施例结构示意图。

具体实施方式

[0010] 为使本实用新型的目的、技术方案和优点更加清楚，下面将结合附图对本实用新型作进一步地详细描述。

[0011] 本实用新型实施例新型不锈钢加筋井盖，包括方形井盖外框 1、方形井盖内框 2 以及依次设置在井盖内框内的水泥层 3、砂浆层 4、铺设层 5，井盖内框 2 嵌套在井盖外框 1 内，井盖内框 2 底部纵向以及横向交错设置有钢筋加强筋 6，方形井盖内框 2 四个边角处均设置有不锈提起孔 7，井盖外框 1 底部可设置有镀锌底板或不锈底板。

[0012] 本实用新型实施例不透钢加筋井盖内框增加了钢筋，经合理配置钢筋，设置钢筋的位置和承重点，经焊接牢固后，再浇筑水泥、砂浆、铺设层，不透钢井盖、钢筋、铺设物更紧密的结合为一体，使其更加稳固，抗压作用，钢筋起抗拉、抗弯（折）作用，可有效抑制水泥、

砂浆裂缝的产生。承载能力也增加了，能承载 30 吨的重量。从而增加了耐久性、稳定性、延长了不透钢隐形井盖的使用寿命。

[0013] 以上所揭露的仅为本实用新型一种较佳实施例而已，当然不能以此来限定本实用新型之权利范围，因此依本实用新型权利要求所作的等同变化，仍属本实用新型所涵盖的范围。

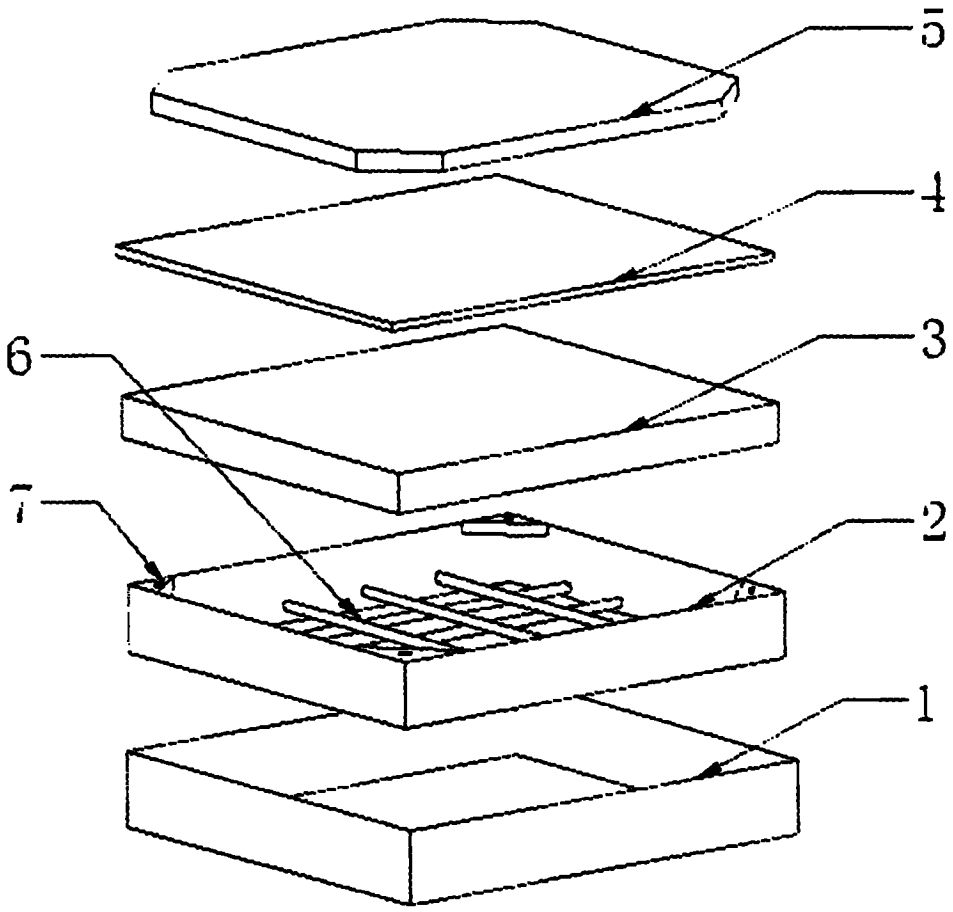

图 1