RZECZPOSPOLITA POLSKA

Urząd Patentowy Rzeczypospolitej Polskiej

(12) **OPIS OCHRONNY WZORU UŻYTKOWEGO**

(19) **PL**

(11) **69676**

(13) **Y1**

(21) Numer zgłoszenia: **124694**

(22) Data zgłoszenia: **18.12.2015**

(51) Int.Cl.
H05K 5/00 (2006.01)
H05K 11/02 (2006.01)
G06F 1/16 (2006.01)

(54) **Obudowa komputera player-box**

(43) Zgłoszenie ogłoszono:
19.06.2017 BUP 13/17

(45) O udzieleniu prawa ochronnego ogłoszono:
31.01.2018 WUP 01/18

(73) Uprawniony z prawa ochronnego:
FUTURE PROCESSING SPÓŁKA Z OGRANICZONĄ ODPOWIEDZIALNOŚCIĄ, Gliwice, PL

(72) Twórca(y) wzoru użytkowego:
DAWID PRZESPOLEWSKI, Gliwice, PL

PL 69676 Y1

Opis wzoru

Przedmiotem wzoru użytkowego jest obudowa komputera player-box, przeznaczonego do montowania w autobusach komunikacji miejskiej w celu emisji reklam w sytemie GeoAdvert.

Komputery player-box są odpowiedzialne za emisję reklam na wyświetlaczach reklamowych, komunikację z serwerem przez sieć Internet, pobieranie danych z odbiornika GPS oraz za system wizyjny do monitorowania widowni w autobusie.

Ze względu na specyfikę miejsca instalacji, obudowa musi zapewniać bezpieczeństwo komputerowi przed uderzeniami i aktami wandalizmu, umożliwić podłączenie wszystkich niezbędnych akcesoriów komputerowych i trwałego zamontowania komputera w autobusie.

Z polskiego opisu zgłoszenia wzoru użytkowego numer W.104089 jest znana obudowa w kształcie prostopadłościanu, która oprócz uszczelnionej komory głównej i komory przyłączowej ma w płycie czołowej dodatkową komorę z pokrywą zamykaną zamkiem oddzieloną od komory głównej ścianką wewnętrzną z otworami montażowymi. W dolnej części komory przyłączowej są zamocowane w pierwszym, zewnętrznym rzędzie złącza wielowtykowe, a w drugim rzędzie dławice kablowe.

Z innego opisu zgłoszenia wzoru użytkowego o numerze W.122661 jest znana obudowa urządzenia elektronicznego posiadająca korpus zbliżony do prostopadłościanu oraz połączoną z nim rozdzielnie po tylnej stronie pokrywę, a korpus jest wyposażony w otwory dla podłączeniowych elektrycznych gniazd elementów i układów. Obudowa charakteryzuje się tym, że pokrywa tworzy z tylną ścianką korpusu przestrzenną wnękę i ma liczne otwory o zróżnicowanych średnicach, odpowiadające rozmieszczeniem otworom dla podłączeniowych elektrycznych gniazd na tylnej ściance korpusu, ponadto po stronie wewnętrznej pokrywy znajduje się przylegle osadzona ekranująca płytka, której powierzchnia w świetle każdego otworu pokrywy ma wykonany centralnie szczelinowy prześwit. Pokrywa ma w przekroju poprzecznym kształt zbliżony do litery “C” i jest wykonana z materiału przewodzącego elektrycznie. Po zewnętrznej stronie ekranującej płytki, wzdłuż jej dolnej i górnej krawędzi znajdują się dociskowe listwy, połączone gwintowo z pokrywą. Pokrywa jest rozłącznie połączona z korpusem połączeniem gwintowym.

Obudowa komputera player-box według wzoru użytkowego składa się ze ścian przedniej, dwóch ścian bocznych, pokrywy górnej, ściany tylnej i podstawy. Na ścianie przedniej znajduje się większość gniazd komputera, mianowicie gniazdo słuchawkowe potrzebne do emisji dźwięku z wykorzystaniem głośników znajdujących się w autobusie, dwa porty USB, gniazdo karty sieciowej, port HDMI i gniazdo zasilania. Na panelu przednim znajdują się również otwory wentylacyjne. Na jednej z bocznych ścian jest umieszczona antena połączona z kartą sieciową WiFi umożliwiająca urządzeniu bezprzewodową łączność z siecią Internet. Na ścianie tylnej jest umieszczony dodatkowy port USB do podłączenia zewnętrznego odbiornika GPS z anteną. Na podstawie urządzenia znajdują się dwa otwory, służące do przykręcenia uchwytu do szyny typu DIN 35 mocującej urządzenie w autobusie.

Przedmiot wzoru użytkowego jest pokazany na rysunku, na którym fig. 1 przedstawia obudowę komputera z widoczną pokrywą górną, ścianą przednią i jedną ścianką boczną, a fig. 2 przedstawia obudowę komputera z widoczną podstawą urządzenia, ścianą tylną i drugą ścianką boczną.

Obudowa komputera player-box składa się ze ściany przedniej **1**, ściany bocznej **3**, drugiej ściany bocznej **11**, pokrywy górnej **2**, ściany tylnej **13** i podstawy **12**. Na ścianie przedniej **1** znajduje się większość gniazd komputera, mianowicie gniazdo słuchawkowe **5** potrzebne do emisji dźwięku z wykorzystaniem głośników znajdujących się w autobusie, dwa porty USB **6** służące do podłączenia klawiatury i myszy podczas konfiguracji komputera oraz do podłączenia kamer zewnętrznych, gniazdo karty sieciowej **8** do podłączenia komputera do sieci podczas konfiguracji, port HDMI **9** do podłączenia wyświetlaczy do emisji reklam i gniazdo zasilania **10**. Na panelu przednim znajdują się również otwory wentylacyjne **7**. Na ściance bocznej **3**, widocznej na fig. 2 jest umieszczona antena **4** połączona z kartą sieciową WiFi umożliwiająca urządzeniu bezprzewodową łączność z siecią Internet. Na ścianie tylnej **13** jest umieszczony dodatkowy port USB **14** służący do podłączenia zewnętrznego odbiornika GPS z anteną. Użycie zewnętrznego odbiornika GPS z zewnętrzną anteną jest konieczne, aby móc umieścić antenę na dachu autobusu w celu niezakłóconego odbioru sygnału GPS. Na podstawie urządzenia **12** znajdują się dwa otwory **15** i **16**, które służą do przykręcenia uchwytu do szyny typu DIN 35. Szyna DIN 35 jest umieszczona w autobusie i za pomocą tych uchwytów urządzenie jest montowane w autobusie do szyny.

Zastrzeżenie ochronne

1. Obudowa komputera player-box, przeznaczona do montowania w autobusach komunikacji miejskiej, mająca kształt prostopadłościanu z umieszczonymi na jednej ze ścian otworami montażowymi dla uchwytów mocujących obudowę, **znamienna tym**, że na ścianie przedniej (**1**) są usytuowane gniazdo słuchawkowe (**5**), dwa porty USB (**6**), gniazdo karty sieciowej (**8**), wyjście dla portu HDMI (**9**), gniazdo zasilania (**10**) oraz otwory wentylacyjne (**7**), natomiast na jednej z bocznych ścian (**3**) znajduje się antena Wi-Fi (**4**), a na tylnej ścianie (**13**) trzecie gniazdo USB (**14**), z kolei w podstawie (**12**) umieszczone są dwa otwory (**15**) i (**16**) do montowania uchwytów montażowych do szyny DIN 35.

Rysunki

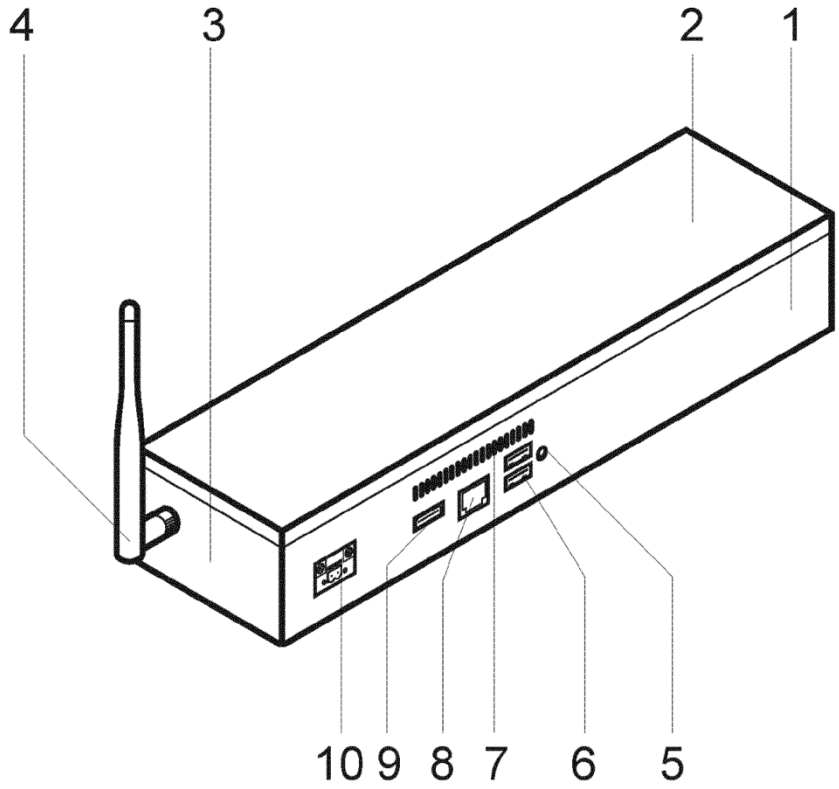

fig. 1

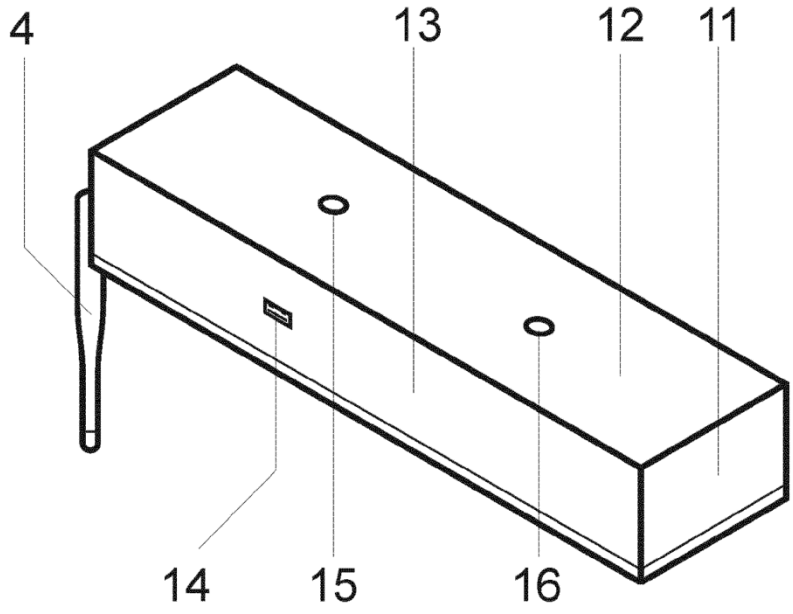

fig. 2