(19)中华人民共和国国家知识产权局

(12)实用新型专利

(10)授权公告号 CN 202460335 U
(45)授权公告日 2012.10.03

(21)申请号 201220070395.9

(22)申请日 2012.02.29

(73)专利权人 徐州市铁建机械制造有限公司
地址 221007 江苏省徐州市徐州经济开发区东环第三工业园

(72)发明人 张学军

(74)专利代理机构 徐州市淮海专利事务所 32205
代理人 华德明

(51)Int.Cl.
B01D 46/04(2006.01)
B01D 46/42(2006.01)

权利要求书 1 页 说明书 1 页 附图 2 页

(54)实用新型名称

离线清灰扁布袋式除尘器

(57)摘要

本实用新型公开了一种离线清灰扁布袋式除尘器，该离线清灰扁布袋式除尘器包括箱体，箱体的一侧设有含尘进风口，箱体的另一侧设有净气出口，净气出口连接有净气出口开关阀。各箱体排尘口可自由切换，以便实现各个箱体的离线清灰。净气出口开关阀关闭时间足以保证在喷吹后从滤袋上剥离的粉尘沉降至灰斗，避免了粉尘在脱离滤袋表面后又随气流附集到相邻滤袋表面的现象，使滤袋清灰彻底。采用分室停风脉冲喷吹清灰技术，克服了常规脉冲除尘器灰尘易粘结在布袋上，会形成搭桥的缺点，清灰能力强，除尘效率高。同时检修换袋可在不停系统风机，系统正常运行条件下分室进行。用于烟草行业的除尘。

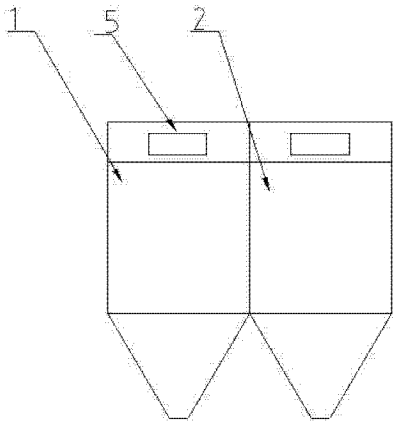

CN 202460335 U

1. 一种离线清灰扁布袋式除尘器，该离线清灰扁布袋式除尘器包括箱体，其特征在于：箱体的一侧设有含尘进风口，箱体的另一侧设有净气出口，净气出口连接有净气出口开关阀。

离线清灰扁布袋式除尘器

技术领域

[0001] 本实用新型涉及一种用于烟草行业的扁布袋式脉冲除尘器。

背景技术

[0002] 目前烟草行业脉冲除尘器包括箱体，该脉冲除尘器的清灰都是工作状态下的喷吹清灰，清灰效果容易受到处理风量的影响，灰尘容易粘结在布袋上，在布袋与布袋之间形成搭桥，灰尘落不下来。

发明内容

[0003] 为了克服公知的脉冲除尘器灰尘容易粘结在布袋上，在布袋与布袋之间形成搭桥，灰尘落不下来的缺陷，本实用新型提供一种离线清灰扁布袋式除尘器，该除尘器灰尘不易粘结在布袋上，不会形成搭桥。

[0004] 本实用新型的技术方案是：该离线清灰扁布袋式除尘器包括箱体，箱体的一侧设有含尘进风口，箱体的另一侧设有净气出口，净气出口连接有净气出口开关阀。

[0005] 本实用新型在原有扁布袋式除尘器基础上进行改造，使得扁布袋式除尘器各个箱体（或箱室）都是独立除尘单元，各箱体（或箱室）排尘口可自由切换，以便实现各个箱体（或箱室）的离线清灰（即分室停风清灰）。

[0006] 清灰过程是先切断该室的净气出口风道，使该室的布袋处于无气流通过的状态（分室停风清灰）。然后开启脉冲阀用压缩空气进行脉冲喷吹清灰，净气出口开关阀关闭时间足以保证在喷吹后从滤袋上剥离的粉尘沉降至灰斗，避免了粉尘在脱离滤袋表面后又随气流附集到相邻滤袋表面的现象，使滤袋清灰彻底。

[0007] 采用分室停风脉冲喷吹清灰技术，克服了常规脉冲除尘器灰尘易粘结在布袋上，会形成搭桥的缺点，清灰能力强，除尘效率高。同时检修换袋可在不停系统风机，系统正常运行条件下分室进行。

附图说明

[0008] 图 1 是本实用新型的结构示意图。

[0009] 图 2 是图 1 的左视图。

[0010] 图中：1. 箱体，2. 箱体，3. 含尘进风口，4. 净气出口，5. 净气出口开关阀。

具体实施方式

[0011] 在图 1 中，该离线清灰扁布袋式除尘器包括箱体 1 和箱体 2，箱体 1 和箱体 2 的一侧设有含尘进风口 3，箱体 1 和箱体 2 的另一侧设有净气出口 4，净气出口 4 连接有净气出口开关阀 5。

[0012] 净气出口开关阀 5 的切换实现了箱体 1（或箱室）或箱体 2（或箱室）处于无气流通过的状态［分箱（室）停风］，即离线清灰状态。

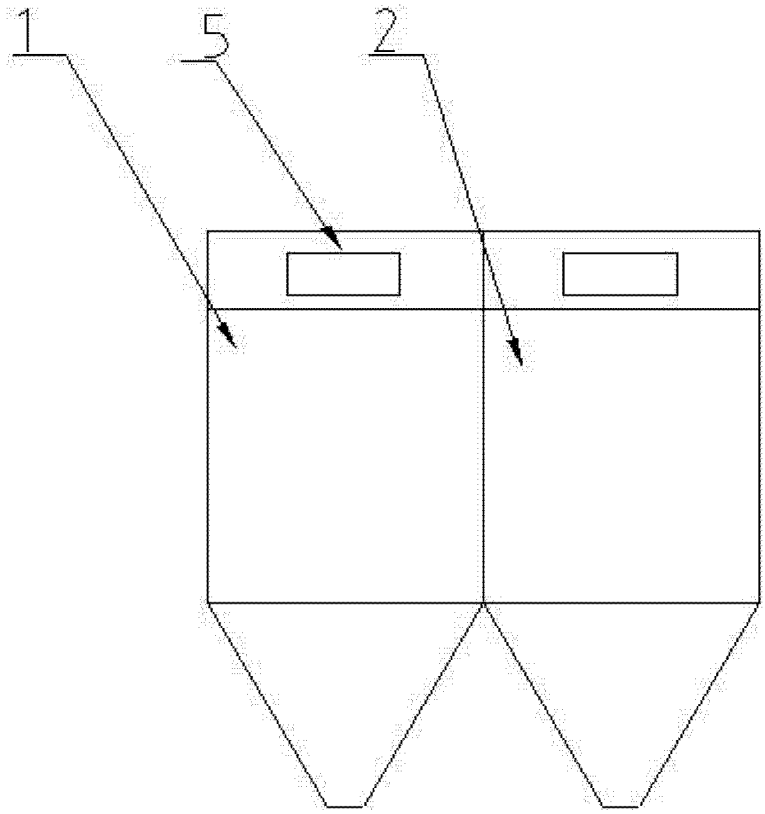

图 1

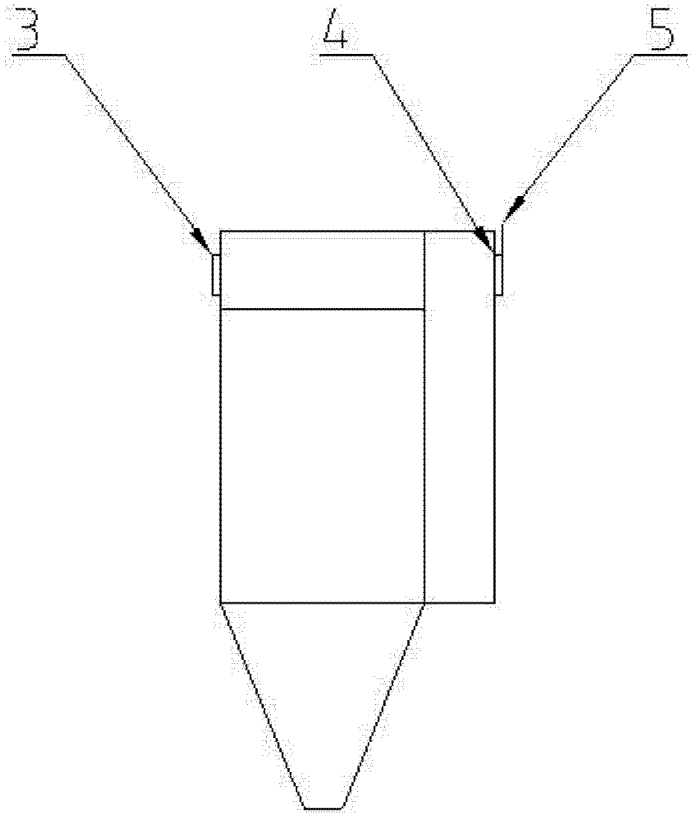

图 2