(19)中华人民共和国国家知识产权局

(12)实用新型专利

(10)授权公告号 CN 205862619 U
(45)授权公告日 2017.01.04

(21)申请号 201620095305.X

(22)申请日 2016.01.29

(73)专利权人 辽宁石化职业技术学院
地址 121001 辽宁省锦州市古塔区北京路二段四号

(72)发明人 韩秀钰

(74)专利代理机构 北京远大卓悦知识产权代理事务所(普通合伙) 11369
代理人 史霞

(51)Int.Cl.
G09B 5/02(2006.01)
G09B 5/06(2006.01)

权利要求书1页 说明书3页 附图1页

(54)实用新型名称

一种日语语言学习机

(57)摘要

本实用新型公开了一种日语语言学习机，包括：壳体；扫描窗口，其设置于所述壳体底部，所述扫描窗口内设有扫描部件，该部件与微处理器电连接，微处理器设置在壳体内部，所属扫描窗口，其为另一种信息输入方式；以及触摸显示屏，其嵌于壳体表面，与微处理器电连接，所述触摸显示屏用于文字的输入输出以及图片显示；该装置结构简单，使用方便，实现日语数据库的导入及更新，便于选择日语学习的内容并显示在触摸显示屏上，提高日语学习的效率，方便日语学习，便于扫描快速获取图像数据，输入方式快捷方便，便于日语初学者学习及对日语的快速掌握。

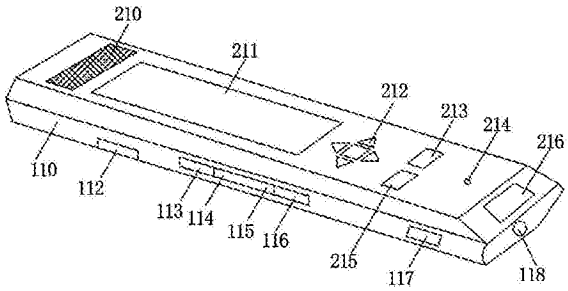

CN 205862619 U

1.一种日语语言学习机，其特征在于，包括：

壳体；

扫描窗口，其设置于所述壳体底部，所述扫描窗口内设有扫描部件，该部件与微处理器电连接，微处理器设置在壳体内部，所属扫描窗口，其为另一种信息输入方式；以及

触摸显示屏，其嵌于壳体表面，与微处理器电连接，所述触摸显示屏用于文字的输入输出以及图片显示。

2.如权利要求1所述的日语语言学习机，其特征在于：壳体上设有电源开关和充电接口。

3.如权利要求1所述的日语语言学习机，其特征在于：壳体内部设有蓄电池，壳体背部设有蓄电池安装背板。

4.如权利要求2或3所述的日语语言学习机，其特征在于：池所述电源开关和充电接口与蓄电池电连接。

5.如权利要求2所述的日语语言学习机，其特征在于：电源开关与微处理器电连接。

6.如权利要求5所述的日语语言学习机，其特征在于：壳体侧面设有USB端口，其与微处理器电连接，用于数据输入输出。

7.如权利要求1所述的日语语言学习机，其特征在于：所述壳体上还设有外置喇叭，其位于壳体的顶部，外置喇叭上包裹有金属网。

8.如权利要求1所述的日语语言学习机，其特征在于：壳体表面设有控制按键。

9.如权利要求1所述的日语语言学习机，其特征在于：壳体底部还设有录音孔，所述录音孔内设有内置话筒。

一种日语语言学习机

技术领域

[0001] 本实用新型涉及学习机，具体涉及一种日语语言学习机。

背景技术

[0002] 随着社会的发展，越来越多的人开始学习外语，很多学习日语的初学者一般要掌握日语发音的规律外，还需要学习和掌握日语中那些汉字的读音，精准的日语汉字读音是学好日语的一个棘手的问题，而日语单词来源复杂，目前的假名发音学习方式是教师根据五十音图进行导读，该种学习方式下脱离教师指导，学生很难掌握假名的正确发音，自学受到极大制约。虽然也有日语学习的音像资料，但只能提供设定教材的单词和句子的读法，不具备单个假名的语音辅导功能，缺乏互动性。在日语学习过程中，如遇到一个单词不会读或者不知道什么意思，需要输入进学习机进行解释时，在屏幕上输入总会浪费很多时间，很不方便。

实用新型内容

[0003] 本实用新型设计开发了一种日语语言学习机，其主要目的是实现日语数据库的导入及更新，便于选择日语学习的内容并显示在触摸显示屏上，提高日语学习的效率，方便日语学习，便于扫描快速获取图像数据，输入方式快捷方便，便于日语初学者学习及对日语的快速掌握。

[0004] 为解决上述目的，本实用新型提供的技术方案为一种日语语言学习机，包括：

[0005] 壳体；

[0006] 扫描窗口，其设置于所述壳体底部，所述扫描窗口内设有扫描部件，该部件与微处理器电连接，微处理器设置在壳体内部，所属扫描窗口，其为另一种信息输入方式；以及

[0007] 触摸显示屏，其嵌于壳体表面，与微处理器电连接，所述触摸显示屏用于文字的输入输出以及图片显示。

[0008] 优选的是，壳体上设有电源开关和充电接口。

[0009] 优选的是，壳体内部设有蓄电池，壳体背部设有蓄电池安装背板。

[0010] 优选的是，池所述电源开关和充电接口与蓄电池电连接。

[0011] 优选的是，电源开关与微处理器电连接。

[0012] 优选的是，壳体侧面设有USB端口，其与微处理器电连接，用于数据输入输出。

[0013] 优选的是，所述壳体上还设有外置喇叭，其位于壳体的顶部，外置喇叭上包裹有金属网。

[0014] 优选的是，壳体表面设有控制按键。

[0015] 优选的是，壳体底部还设有录音孔，所述录音孔内设有内置话筒。

[0016] 本实用新型所述的有益效果是，一种日语语言学习机，该装置结构简单，使用方便，实现日语数据库的导入及更新，便于选择日语学习的内容并显示在触摸显示屏上，提高日语学习的效率，方便日语学习，便于扫描快速获取图像数据，输入方式快捷方便，便于日

语初学者学习及对日语的快速掌握。

附图说明

[0017] 图1为本实用新型所述的一种日语语言学习机示意图。

[0018] 图中：壳体110、USB端口112、录音键113、音量增大键114、音量减小键115、电源开关116、充电接口117、耳机插孔118、外置喇叭210、触摸显示屏211、上下左右键212、菜单键213、录音孔214、返回键215、扫描窗口216。

具体实施方式

[0019] 下面结合附图对本实用新型做进一步的详细说明，以令本领域技术人员参照说明书文字能够据以实施。

[0020] 如图1所示，本实用新型提供一种日语语言学习机，包括：壳体110，所述壳体110其呈长方体结构，为塑料材质，分为上端和下端两部分，表面设有多处通孔，所述通孔用于嵌入包括控制按键及触摸显示屏211、扫描窗口216、耳机插孔118、外置喇叭210、录音孔214、USB端口112部件，所述控制按键包括录音键113、音量增大键114、音量减小键115、电源开关116、上下左右键212、菜单键213、返回键215；

[0021] 所述触摸显示屏211，其嵌于壳体110上端中部表面，与微处理器电连接，所述触摸显示屏211用于文字的输入输出以及图片显示；触摸显示屏211下方设有上下左右键212、返回键215和菜单键213，壳体110侧面设置有录音键113、音量增大键114和音量减小键115，通过录音键113、上下左右键212、返回键215和菜单键213的操作便于实现对日语词汇的选择及发音练习；

[0022] 所述壳体110其内部设置有蓄电池，壳体110下端设有电池安装背板，所述蓄电池通过电池安装背板安装到壳体110内部，壳体110侧面设置有电源开关116和充电接口117，电源开关116和充电接口117连接蓄电池；

[0023] 壳体110侧面设置有USB端口112USB端口112与微处理器连接，微处理器设置在壳体110内部，通过USB端口112便于实现日语数据库的导入及更应数据库；

[0024] 外置喇叭210设置在壳体110的顶部，所述外置喇叭210上包裹有金属网，壳体110底侧设有耳机插孔214，通过音量增大键114和音量减小键115便于调节外置喇叭210及插入耳机插孔214的耳机播放音量的大小；

[0025] 扫描窗口216，其设置于所述壳体110上端底部，所述扫描窗口216内设有扫描部件，该部件与微处理器电连接，微处理器设置在壳体110内部，所属扫描窗口210，其为另一种信息输入方式；

[0026] 所述壳体110上端底部还设有录音孔214，所述录音孔内设有内置话筒，其用于学习时，使用者发音录入，便于与标准发音进行对比。

[0027] 在另一个实施例中，使用前需先将蓄电池装入壳体110内，安装蓄电池时需通过电池盒卡扣取下电池安装背板将蓄电池装入壳体110内，安装完毕后再将电池盒110通过电池和卡扣卡锁于壳体110上。

[0028] 在另一个实施例中，使用时，首先通过USB端口112实现日语数据库的导入及更新，然后通过充电接口117对壳体110内蓄电池充电，并打开电源开关116供电，通过上下左右键

212、返回键215和菜单键213选择日语学习的内容并显示在触摸显示屏211上，同时通过外置喇叭210播放标准日语发音，通过音量增大键114和音量减小键115便于调节外置喇叭210播放音量的大小，通过按下录音键113实现录音孔214对使用者发音的录入与标准发音对比，提高日语学习的效率，壳体110底侧的耳机插孔118便于耳机的插入，方便日语学习。

[0029] 在另一个实施例中，扫描窗口216便于扫描快速获取图像数据，当遇到不认识的日语汉字时，还可以通过扫描窗口216对其扫描，直接查出该字的读音及含义，方便使用学习，输入方式快捷方便，降低使用成本，结构简单，使用方便，便于日语初学者学习及对日语的快速掌握。

[0030] 尽管本实用新型的实施方案已公开如上，但其并不仅仅限于说明书和实施方式中所列运用，它完全可以被适用于各种适合本实用新型的领域，对于熟悉本领域的人员而言，可容易地实现另外的修改，因此在不背离权利要求及等同范围所限定的一般概念下，本实用新型并不限于特定的细节和这里示出与描述的图例。

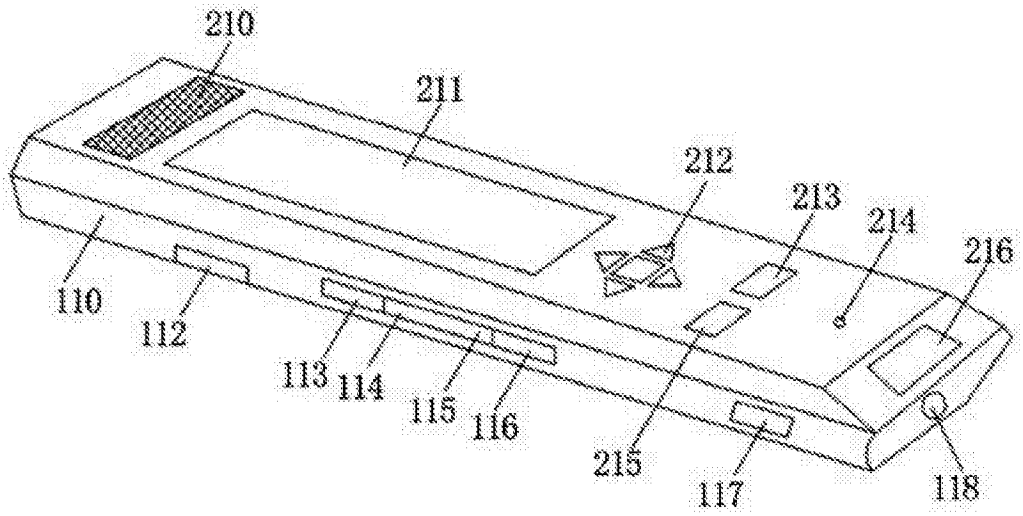

图1