(19)中华人民共和国国家知识产权局

(12)实用新型专利

(10)授权公告号 CN 211534100 U
(45)授权公告日 2020.09.22

(21)申请号 201922159081.0

(22)申请日 2019.12.05

(73)专利权人 广州市伊东机电股份有限公司
地址 510000 广东省广州市花都区新华街大布路42号

(72)发明人 罗绍远 陈韶忠 李苏文 周建军 谢春章

(74)专利代理机构 广州海石专利代理事务所（普通合伙）44606
代理人 邵穗娟

(51)Int.Cl.
A47J 37/07(2006.01)
A47J 37/06(2006.01)

权利要求书1页 说明书3页 附图4页

(54)实用新型名称

易组装燃气烧烤炉

(57)摘要

本实用新型属于氧传感器技术领域，具体涉及易组装燃气烧烤炉，包括前挡火板，后挡火板，左挡火板和右挡火板，所述前挡火板，后挡火板，左挡火板和右挡火板拼接围合成壳体，所述前挡火板上安装有多个点火阀，所述点火阀气路连接有双头气管，所述壳体内对应双头气管设置有两个火排，所述前挡火板和后挡火板内侧均对应两个火排的上方设置有盖火板支架，所述盖火板支架上方套接有盖火板，所述盖火板上方还设置有烧烤网。本实用新型通过简化防护壳体的组装方式和采用一个点火阀控制两条燃气管等设计，将燃气烧烤炉的结构有效简化，体积减小，同时降低了产品成本，有利于普及销售，具有实用意义。

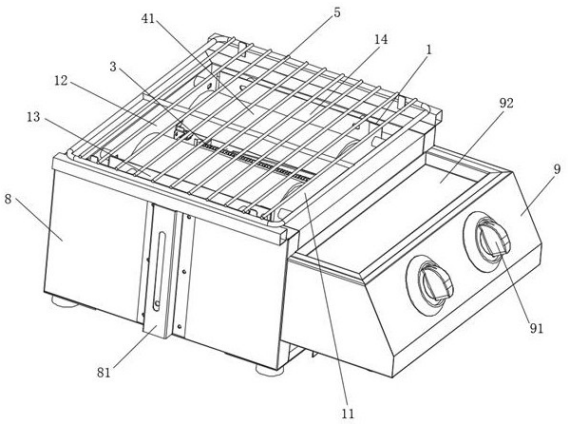

CN 211534100 U

1.易组装燃气烧烤炉,包括前挡火板,后挡火板,左挡火板和右挡火板,其特征在于,所述前挡火板,后挡火板,左挡火板和右挡火板拼接围合成壳体,所述前挡火板上安装有多个点火阀,所述点火阀气路连接有双头气管,所述壳体内对应双头气管设置有两个火排,所述前挡火板和后挡火板内侧均对应两个火排的上方设置有盖火板支架,所述盖火板支架上套接有盖火板,所述盖火板上方还设置有烧烤网。

2.根据权利要求1所述的易组装燃气烧烤炉,其特征在于,所述前挡火板上对应火排设置有火排支架,所述后挡火板对应火排设置有卡接槽,所述火排的前端套接在火排支架上,后端卡入卡接槽,火排的后端还穿接有开口销。

3.根据权利要求1所述的易组装燃气烧烤炉,其特征在于,所述前挡火板和后挡火板内侧均设置有L型支架,所述盖火板支架焊接在L型支架上。

4.根据权利要求1所述的易组装燃气烧烤炉,其特征在于,所述前挡火板前端设置有折弯条,所述折弯条与前挡火板一体成型。

5.根据权利要求1所述的易组装燃气烧烤炉,其特征在于,所述壳体外侧套接有机架,所述机架左右两侧均安装有升降杆,所述烧烤网固定于升降杆上。

6.根据权利要求1所述的易组装燃气烧烤炉,其特征在于,所述前挡火板前端设置有防护台,所述防护台前端安装有开关旋钮,所述点火阀设置于防护台内侧,所述开关旋钮对应连接点火阀。

7.根据权利要求6所述的易组装燃气烧烤炉,其特征在于,所述防护台上端设置有食物盘。

易组装燃气烧烤炉

技术领域

[0001] 本实用新型涉及氧传感器技术领域，具体而言，涉及易组装燃气烧烤炉。

背景技术

[0002] 烧烤炉是一种用于烧烤羊肉串、蔬菜，烤肉等的设备，以炭烤炉最常见。几乎中国每一个城市的烧烤店、烧烤摊都能看到炭烤炉。周末将烧烤炉带上小车到野外，一边聊天，一边畅饮，一边享受烧烤的乐趣，减轻了平时上班的辛苦之余，又为都市生活新增亮点，是一种能提高人们生活品质的新产品。

[0003] 目前烤炉可以分为3种：炭烧烤炉、燃气烧烤炉和电烧烤炉。由于炭烧烤炉会在烧烤的过程会制造很多污染环境的油烟，同时炭烧烤炉无法控制火候，会导致食物变焦，给人们带来身体健康上的威胁，相对比其中燃气烧烤炉和电烧烤炉以无油烟、对产品无污染而备受欢迎，但是电烧烤炉烤出来的味道没有燃气烧烤炉的味道好，所以更多人会选择燃气烤炉。然而，现在市面上的燃气烤炉结构复杂，炉头安装不便，体积较大，存在较大的改进空间。

实用新型内容

[0004] 为了解决一般的燃气烧烤炉结构较为复杂，炉头安装不便，体积较大的问题，提供易组装燃气烧烤炉。

[0005] 易组装燃气烧烤炉，包括前挡火板，后挡火板，左挡火板和右挡火板，所述前挡火板，后挡火板，左挡火板和右挡火板拼接围合成壳体，所述前挡火板上安装有多个点火阀，所述点火阀气路连接有双头气管，所述壳体内对应双头气管设置有两个火排，所述前挡火板和后挡火板内侧均对应两个火排的上方设置有盖火板支架，所述盖火板支架上方套接有盖火板，所述盖火板上方还设置有烧烤网。

[0006] 进一步地，所述前挡火板上对应火排设置有火排支架，所述后挡火板对应火排设置有卡接槽，所述火排的前端套接在火排支架上，后端卡入卡接槽，火排的后端还穿接有开口销。

[0007] 进一步地，所述前挡火板和后挡火板内侧均设置有L型支架，所述盖火板支架焊接在L型支架上。

[0008] 进一步地，所述前挡火板前端设置有折弯条，所述折弯条与前挡火板一体成型。

[0009] 进一步地，所述壳体外侧套接有机架，所述机架左右两侧均安装有升降杆，所述烧烤网固定于升降杆上。

[0010] 进一步地，所述前挡火板前端设置有防护台，所述防护台前端安装有开关旋钮，所述点火阀设置于防护台内侧，所述开关旋钮对应连接点火阀。

[0011] 进一步地，所述防护台上端设置有食物盘。

[0012] 本实用新型的优点在于：

[0013] 1、防护壳体采用四片挡火板拼接，可采用铆钉等方式固定，组装简单，制造成本

低。

[0014] 2、采用一个点火阀控制两个出气管道的设计，简化了点火结构。

[0015] 3、一片盖火板对应两个火排，可保证热力均匀散发。

[0016] 4、盖火板套接在盖火板支架上，方便取下清洗更换。

附图说明

[0017] 为了更清楚地说明本实用新型实施例或现有技术中的技术方案，下面将对实施例或现有技术描述中所需要使用的附图作简单地介绍，显而易见地，下面描述中的附图仅仅是本实用新型的一些实施例，对于本领域普通技术人员来讲，在不付出创造性劳动的前提下，还可以根据这些附图获得其他的附图。

[0018] 图1为易组装燃气烧烤炉的结构示意图；

[0019] 图2为壳体和火排处的结构爆炸图；

[0020] 图3为图2的A处安装双头气管后折弯条折弯固定的结构示意图；

[0021] 图4为除去防护台后的易组装燃气烧烤炉的结构示意图。

[0022] 附图标识：

[0023] 1-壳体，11-前挡火板，111-折弯条，12-后挡火板，121-卡接槽，13-左挡火板，14-右挡火板，2-点火阀，21-双头气管，3-火排，31-火排支架，4-盖火板支架，41-盖火板，5-烧烤网，6-开口销，7-L型支架，8-机架，81-升降杆，9-防护台，91-开关旋钮，92-食物盘。

具体实施方式

[0024] 为了解决一般的燃气烧烤炉结构较为复杂，炉头安装不便，体积较大的问题，提供易组装燃气烧烤炉。

[0025] 为了使本实用新型实施例的目的、技术方案和优点更加清楚，下面将结合本实用新型实施例中的附图，对本实用新型实施例中的技术方案进行清楚、完整的描述，显然，所描述的实施例是本实用新型的一部分实施例，而不是全部的实施例。基于本实用新型中的实施例，本领域普通技术人员在没有做出创造性劳动前提下获得的所有其他实施例，都属于本实用新型保护的范围。

[0026] 如图1至4所示，本实施例提供易组装燃气烧烤炉，包括前挡火板11，后挡火板12，左挡火板13和右挡火板14，所述前挡火板11，后挡火板12，左挡火板13和右挡火板14通过铆钉拼接围合成壳体1，所述前挡火板11上安装有多个点火阀2，所述点火阀2气路连接有双头气管21，所述壳体1内对应双头气管21设置有两个火排3，所述前挡火板11和后挡火板12内侧均对应两个火排3的上方设置有盖火板支架4，所述盖火板支架4上方套接有盖火板41，所述盖火板41上方还设置有烧烤网5。其中，由于壳体1通过铆钉拼接成型，可有效简化壳体的制作过程，无需采用焊接等耗时较长的连接方式。而火排3是燃气炉中的常用部件，在此不再赘述。套接在盖火板支架4上的盖火板41可方便地安装和拆卸。

[0027] 所述前挡火板11上对应火排3设置有火排支架31，所述后挡火板12对应火排3设置有卡接槽121，所述火排3的前端套接在火排支架31上，后端卡入卡接槽121，火排3的后端还穿接有开口销6。开口销6 可方便地取出，同时卡接在卡接槽121上的火排前端亦可方便拆卸，因此采用上述结构方便了装拆火排3。同时，设备使用一段时间后可按需将火排3拆卸进

行清洗或更换。

[0028] 所述前挡火板11和后挡火板12内侧均设置有L型支架7，所述盖火板支架4焊接在L型支架7上。L型支架7提高了支撑稳定性，可避免盖火板移位。

[0029] 所述前挡火板11前端设置有折弯条111，所述折弯条111与前挡火板11一体成型。折弯条111用于折弯并固定住双头气管21，可有效简化安装工序。

[0030] 所述壳体1外侧套接有机架8，所述机架8左右两侧均安装有升降杆81，所述烧烤网5固定于升降杆上。机架8作为外壳对壳体1进行防护，而升降杆的高度可按需调节，方便了调节烧烤网5的高度。

[0031] 所述前挡火板11前端设置有防护台9，所述防护台9前端安装有开关旋钮91，所述点火阀2设置于防护台9内侧，所述开关旋钮91对应连接点火阀2。防护台9用于隔离点火阀2和壳体1，提高了设备安全性。

[0032] 所述防护台9上端设置有食物盘92。食物盘92用于放置烧制完成的食物。

[0033] 以上内容是结合具体的优选实施方式对本实用新型所作的进一步详细说明，不能认定本实用新型的具体实施只局限于这些说明，即凡依本申请范围所作均等变化与修饰，皆应仍属本实用新型涵盖范围内。

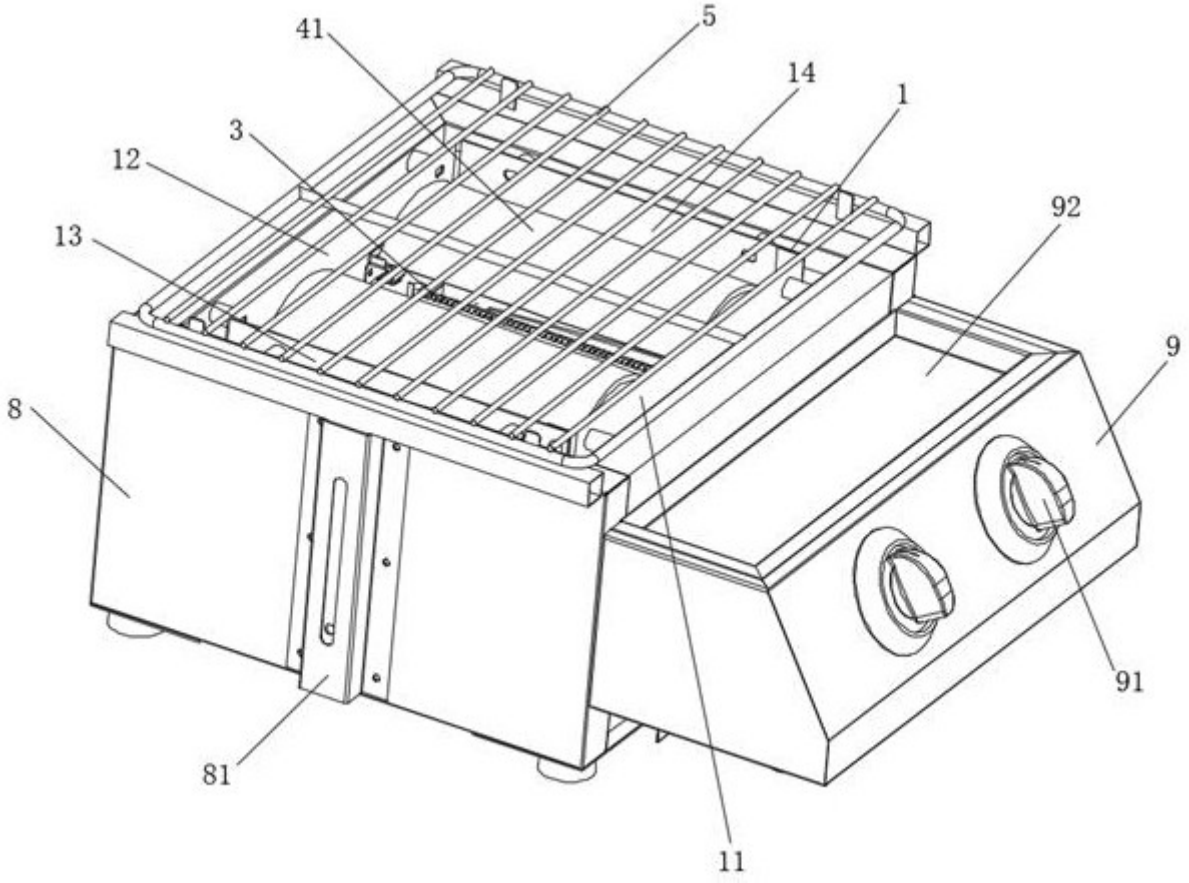

图 1

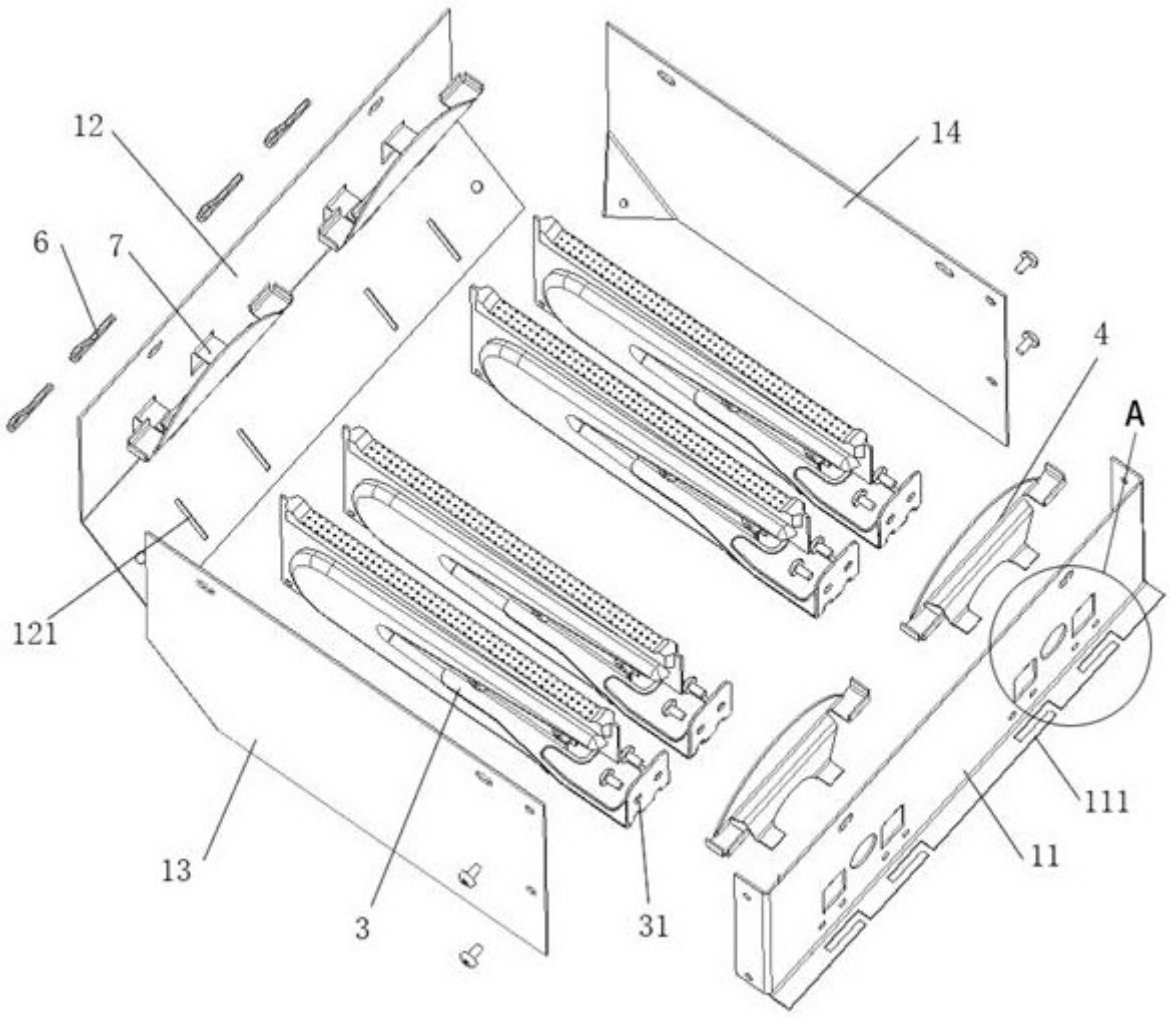

图 2

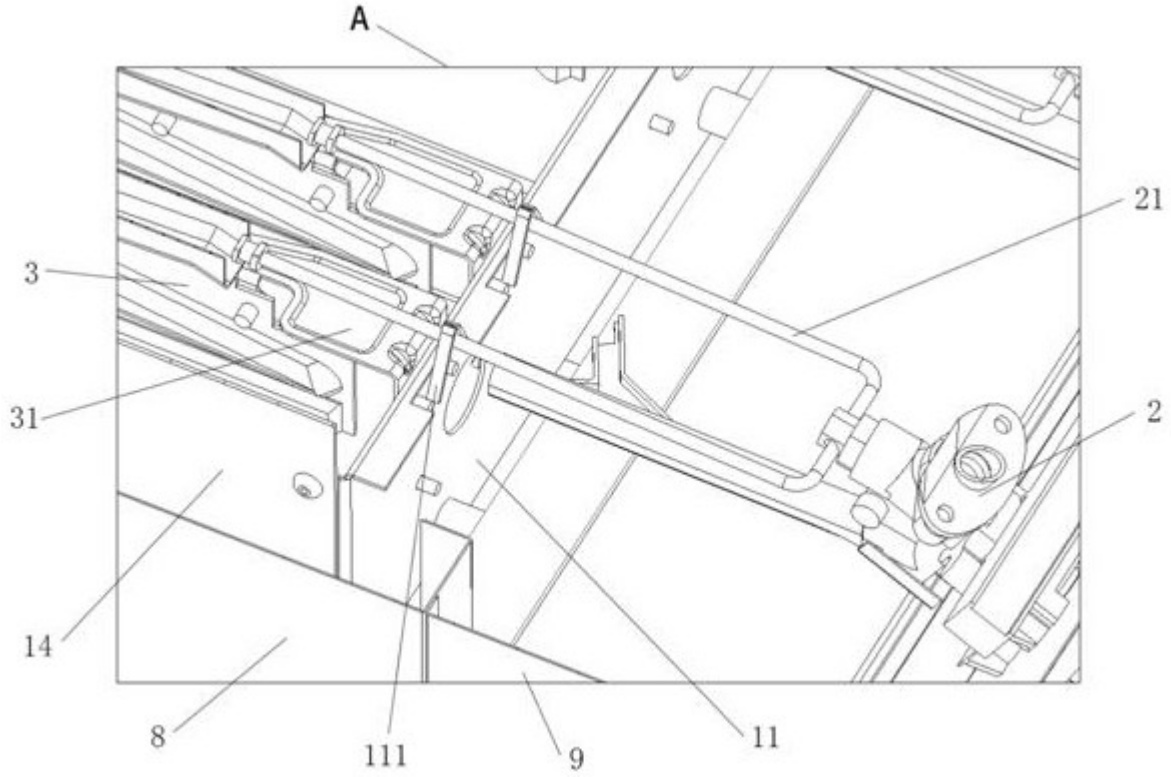

图 3

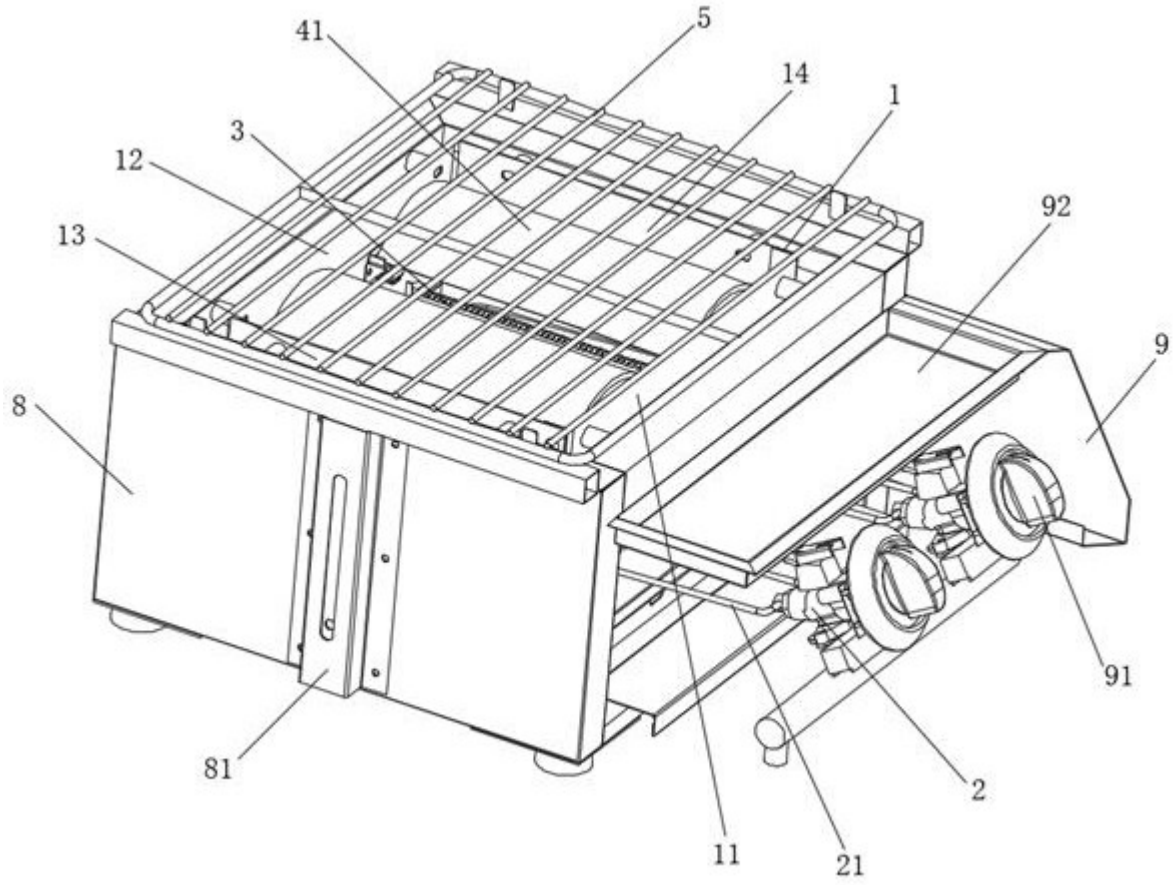

图 4