(19)国家知识产权局

(12)实用新型专利

(10)授权公告号 CN 217209475 U
(45)授权公告日 2022.08.16

(21)申请号 202123429555.2

(22)申请日 2021.12.31

(73)专利权人 湖北贵族真空科技股份有限公司
地址 438021 湖北省黄冈市黄州工业园唐渡五路贵族真空科技股份有限公司

(72)发明人 白明军 胡炬 甘胜红 汪军

(51)Int.Cl.
F24C 3/14(2006.01)
F24C 15/08(2006.01)
F24C 15/10(2006.01)
F23B 90/06(2011.01)
F24B 1/181(2006.01)

权利要求书1页 说明书3页 附图1页

(54)实用新型名称

一种便携式灶具

(57)摘要

本实用新型提供一种便携式灶具，其适用于野外人员或团队使用。便携式灶具包括灶主体和灶圈，灶主体和灶圈均为圆柱形结构，灶主体上端开口，下端密闭，灶圈上下均开口，灶圈的内径大于灶主体的外径，且灶圈的下边沿向内水平延伸，使其下边沿内径小于灶主体的外径。本实用新型便携式灶具携带方便，便于野外随时随地使用。

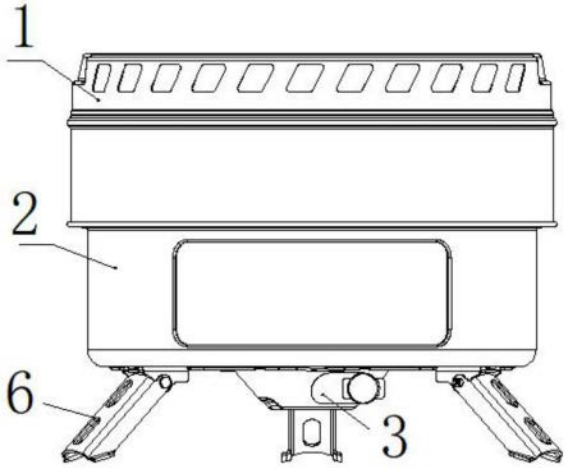

CN 217209475 U

1.一种便携式灶具,其特征在于,其包括灶主体(2)和灶圈(1),灶主体(2)和灶圈(1)均为圆柱形结构,灶主体(2)上端开口,灶主体(2)下端密闭,灶圈(1)上下均开口,灶圈(1)的内径大于灶主体(2)的外径,且灶圈(1)的下边沿向内水平延伸,使其下边沿内径小于灶主体(2)的外径,外锅的外径小于灶圈(1)的内径。

2.根据权利要求1所述的一种便携式灶具,其特征在于:灶主体(2)下端中心开有通风口。

3.根据权利要求2所述的一种便携式灶具,其特征在于:灶主体(2)下表面位于通风口的位置设有螺纹,通过螺纹连有鼓风罩(3),鼓风罩(3)包括一个扣合罩(4)及一个圆管(5),扣合罩(4)上端开口与通风口连通,圆管(5)的一端与扣合罩(4)连通,扣合罩(4)通过螺纹连接在灶主体(2)的下表面。

4.根据权利要求1所述的一种便携式灶具,其特征在于:灶主体(2)的下表面上设有至少三个脚支架(6),脚支架(6)铰接安装在灶主体(2)的下表面。

5.根据权利要求1所述的一种便携式灶具,其特征在于,灶圈的侧壁上分布有多个孔洞。

6.根据权利要求1所述的一种便携式灶具,其特征在于,灶圈的侧壁上分布有两圈孔。

7.根据权利要求4所述的一种便携式灶具,其特征在于,脚支架(6)收纳贴合在灶主体(2)上。

一种便携式灶具

技术领域

[0001] 本实用新型涉及野外食物加热技术领域，具体涉及一种便携式灶具。

背景技术

[0002] 在现在生活生产中，炊具是人们生产生活必不可少的工具，烧饭煮菜都离不开它的身影。

[0003] 随着交通出行进步和人们生活节奏的加快，野外工作的消费者对于小巧便携式烹饪装置的需求与日俱增，目前烹饪用具还没有适合野外使用的产品。在日常生活中，人们经常集中外出郊游野炊。而现有的野外炊具比较简陋，一般用普通的锅、盆、铁盒等烹饪器具，然后人为点燃明火进行煮饭，烧开水，烹煮食物；或者用铁丝将食物穿插缠裹进行烧烤。这些烹饪方式非常容易受到野外天气、环境等因素影响，如风大将火吹熄，下雨时无法在无遮挡环境下烹饪食物，再加上炊具简陋，烹调出来的食物经常半生不熟，不尽人意。使野炊成为一件难事。

[0004] 此外，即使使用现有普通的锅、盆、铁盒等烹饪器具带到野外使用，由于加热炉具搬运非常不方便，因此导致野外生活做饭成为一件难事。

实用新型内容

[0005] 基于现有技术中存在的问题，本实用新型提供一种便携式灶具，其解决了野外生火烹饪的难题，其结构展开简单、同时可实现“套娃”方式收纳在一起，减小体积实现便携式出行。

[0006] 依据本实用新型的技术方案，提供一种便携式灶具，其包括灶主体和灶圈，灶主体和灶圈均为圆柱形结构，灶主体上端开口，灶主体下端密闭，灶圈上下均开口，灶圈的内径大于灶主体的外径，且灶圈的下边沿向内水平延伸，使其下边沿内径小于灶主体的外径，外锅的外径小于灶圈的内径。

[0007] 优选地，灶主体下端中心开有通风口。

[0008] 进一步地，灶主体下表面位于通风口的位置设有螺纹，通过螺纹连有鼓风罩，鼓风罩包括一个扣合罩及一个圆管，扣合罩上端开口与通风口连通，圆管的一端与扣合罩连通，扣合罩通过螺纹连接在灶主体的下表面。

[0009] 更进一步地，灶主体的下表面上设有至少三个脚支架，脚支架铰接安装在灶主体的下表面。

[0010] 优选地，灶圈的侧壁上分布有多个孔洞。

[0011] 更优选地，灶圈的侧壁上分布有两圈孔。

[0012] 优选地，脚支架收纳贴合在灶主体上。

[0013] 与现有技术相比，本实用新型的一种便携式灶具的有益效果为：

[0014] 1、在制作食物时，便携式灶具结构展开简单、同时可实现“套娃”方式收纳在一起，减小体积实现便携式出行。

[0015] 2、便携式灶具采用二次气化的结构原理，为了让柴火燃烧充分，灶主体与鼓风罩可实现快速旋进、旋出。

附图说明

[0016] 图1为依据本实用新型的便携式灶具的结构示意图。

[0017] 图2为图1中所使用的鼓风罩的结构示意图。

[0018] 附图中的附图标记说明：灶圈1、灶主体2、鼓风罩3、扣合罩4、圆管5、脚支架6。

具体实施方式

[0019] 下面将结合本实用新型实施例中的附图，对本实用新型实施例中的技术方案进行清楚、完整地描述，显然，所描述的实施例仅是本实用新型的一部分实施例，而不是全部的实施例。

[0020] 在本实用新型的描述中，需要理解的是，术语“上”、“下”、“前”、“后”、“左”、“右”、“顶”、“底”、“内”、“外”等指示的方位或位置关系为基于附图所示的方位或位置关系，仅是为了便于描述本实用新型和简化描述，而不是指示或暗示所指的装置或元件必须具有特定的方位、以特定的方位构造和操作，因此不能理解为对本实用新型的限制。

[0021] 本实用新型提供一种便携式灶具，其适用于野外人员或团队使用。便携式灶具包括灶主体和灶圈，灶主体和灶圈均为圆柱形结构，灶主体上端开口，下端密闭，灶圈上下均开口，灶圈的内径大于灶主体的外径，且灶圈的下边沿向内水平延伸，使其下边沿内径小于灶主体的外径。本实用新型便携式灶具携带方便，便于野外随时随地使用。

[0022] 如图1所示，本实用新型的一种便携式灶具，其包括灶主体2和灶圈1，灶主体2和灶圈1均为圆柱形结构，灶主体2上端开口，下端密闭，灶圈1上下均开口，灶圈1的内径大于灶主体2的外径，且灶圈1的下边沿向内水平延伸，使其下边沿内径小于灶主体2的外径，锅体的外径小于灶圈1的内径。

[0023] 另外，本实施例中，灶主体2下端中心开有通风口，灶主体2下表面位于通风口的位置设有螺纹，通过螺纹连有鼓风罩3，结合图2所示，鼓风罩3包括一个扣合罩4及一个圆管5，扣合罩4上端开口与通风口连通，圆管5的一端与扣合罩4连通，扣合罩4通过螺纹连接在灶主体2的下表面，所述圆管5的另一端可以接鼓风机吹风进去，让柴火燃烧更充分。

[0024] 本实施例中，如图1所示，灶主体2的下表面上设有三个脚支架6，脚支架6铰接安装在灶主体2的下表面。

[0025] 本实施例中，灶圈1的侧壁上分布有多个孔洞，使烧柴火时空气进入实现二次气化，从而柴火燃烧更充分。优选地，灶圈的侧壁上分布有两圈孔洞。

[0026] 本实用新型使用时，如图1所示，打开脚支架6，使灶主体2放置在最下方，然后将灶圈1放置在灶主体2上，此时，灶圈1与灶主体2接触的一端的内径小于灶主体2的外径，然后将锅体放置在灶圈1上。此时，可使用燃气炉和柴火制作食物，其中使用燃气炉制作食物时，可将燃气炉放入展开状态下的灶主体2内，然后在锅体内制作食物。也可以直接将锅体放在燃气炉上制作食物。使用加热包复热时，将加热包和适量水倒入锅体内，然后将锅体放在锅体上热食。

[0027] 使用固体燃料热食时，只需要将鼓风罩3旋在灶主体2的下端，在鼓风罩3内加入固

体燃料，然后将锅体放在灶具上热食。

[0028] 使用完毕后，将灶圈1上下反向，使其扣合在灶主体2上，同时收纳脚支架6，使其贴合在灶主体2上，即可完成收纳，此时，大幅度减少了占用空间。

[0029] 本实用新型便携式灶具，在制作食物时，灶具结构展开简单、同时可实现套娃方式收纳在一起，减小体积实现便携式出行灶具与锅体采用了防呆的结构叠加在一起，为了让柴火燃烧充分，灶主体2与鼓风罩3可实现快速旋进、旋出。

[0030] 基于本实用新型中的实施例，本领域普通技术人员在不脱离本实用新型技术原理的前提下，可以在形式和细节中做出各种各样的修改，都属于本实用新型保护的范围。另外，不应当将本实用新型的保护范围仅仅限制于下述具体结构或部件或具体参数。

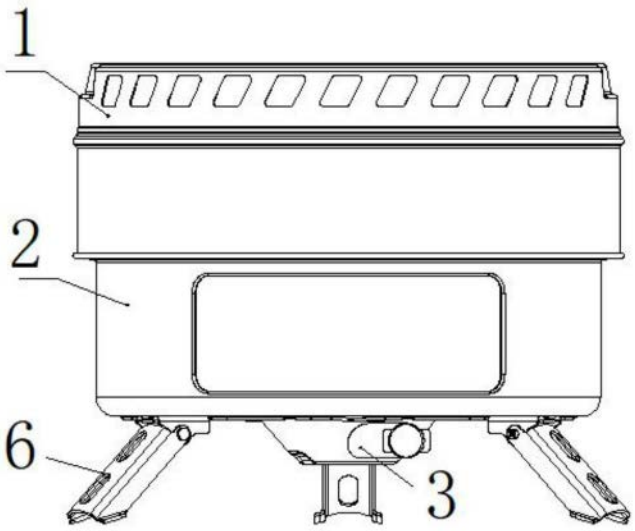

图1

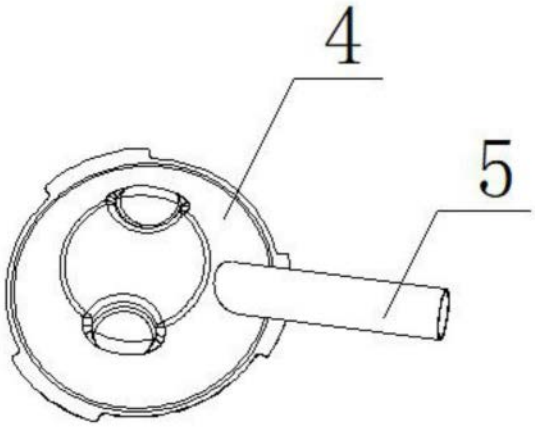

图2