(19)中华人民共和国国家知识产权局

(12)实用新型专利

(10)授权公告号 CN 212749419 U
(45)授权公告日 2021.03.19

(21)申请号 202021950073.4

(22)申请日 2020.09.09

(73)专利权人 深圳市逸驰诚眼镜有限公司
地址 518000 广东省深圳市龙岗区横岗街道四联社区排榜仙桃源工业区10号厂房

(72)发明人 郭永杰

(51)Int.Cl.
G02C 5/00(2006.01)
G02C 5/02(2006.01)
G02C 5/22(2006.01)

权利要求书1页 说明书3页 附图1页

(54)实用新型名称

一种方便榫接可拆卸眼镜

(57)摘要

本实用新型公开了一种方便榫接可拆卸眼镜，包括第一镜框与第二镜框，所述第一镜框与第二镜框内槽均固定连接有镜片，所述第一镜框与第二镜框通过榫接机构活动连接，所述第一镜框与第二镜框侧壁均固定有卡接柱，所述卡接柱通过卡接机构连接有第一镜腿，所述第一镜腿通过伸缩机构连接有第二镜腿。本实用新型过设置榫接机构可以将眼镜的镜框分为两部分，当镜框一端发生破损时只需要更换一半的镜框即可，相对于传动的一体镜框节省了不少钱，通过设置卡接机构可以实现眼镜框与眼镜腿的方便拆卸，当眼镜腿发生破损的时候只需要将眼镜腿从卡接柱中抽出来即可完成更换。

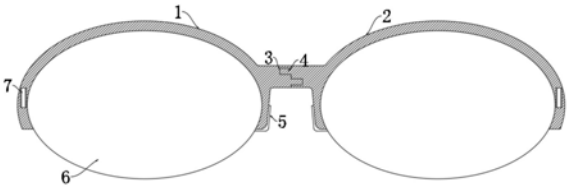

CN 212749419 U

1.一种方便榫接可拆卸眼镜,包括第一镜框(1)与第二镜框(2),其特征在于,所述第一镜框(1)与第二镜框(2)内槽均固定连接有镜片(6),所述第一镜框(1)与第二镜框(2)通过榫接机构活动连接,所述第一镜框(1)与第二镜框(2)侧壁均固定有卡接柱(7),所述卡接柱(7)通过卡接机构连接有第一镜腿(10),所述第一镜腿(10)通过伸缩机构连接有第二镜腿(12)。

2.根据权利要求1所述的一种方便榫接可拆卸眼镜,其特征在于,所述榫接机构包括设置在第一镜框(1)侧壁上的榫眼(3)与榫头(4),所述第二镜框(2)侧壁上设有与第一镜框(1)侧壁上的榫眼(3)与榫头(4)相对应的榫头(4)与榫眼(3)。

3.根据权利要求1所述的一种方便榫接可拆卸眼镜,其特征在于,所述卡接机构包括固定在第一镜腿(10)左端底壁的衔接臂(9),所述衔接臂(9)外壁设有多个等间距分布的凸条(8),所述卡接柱(7)内设有凹槽,所述凹槽开口位于卡接柱(7)底部,所述凹槽内设有多个与凸条(8)对应的滑槽,所述凸条(8)外壁与滑槽内壁滑动连接。

4.根据权利要求1所述的一种方便榫接可拆卸眼镜,其特征在于,所述伸缩机构固定设置在第一镜腿(10)右端侧壁上的多个等间距分布的卡接块(11),所述第二镜腿(12)左端侧壁上设有多个与卡接块(11)相配合的卡接槽(13)。

5.根据权利要求4所述的一种方便榫接可拆卸眼镜,其特征在于,所述第一镜腿(10)右半段厚度等于左半段厚度的一半,所述第二镜腿(12)左半段厚度等于右半段厚度的一半,所述第一镜腿(10)右半段长度等于第二镜腿(12)左半段长度。

6.根据权利要求1所述的一种方便榫接可拆卸眼镜,其特征在于,所述第一镜框(1)与第二镜框(2)侧壁均固定有橡胶垫(5)。

一种方便榫接可拆卸眼镜

技术领域

[0001] 本实用新型涉及眼镜技术领域，尤其涉及一种方便榫接可拆卸眼镜。

背景技术

[0002] 眼镜是镶嵌在框架内的透镜镜片，戴在眼睛前方，以改善视力、保护眼睛或作装饰用途。镜可矫正多种视力问题，包括近视、远视、散光、老花或斜视、弱视等，眼镜由镜片、镜架组成。分近视眼镜、远视眼镜、老花镜及散光眼镜、平光眼镜、电脑护目镜、护目镜、泳镜、夜视镜、电竞游戏护目镜、电竞护目镜、风镜、墨镜、玩具眼镜、太阳眼镜15种。亦有特制眼镜供观看3D立体影像或虚拟真实影像。眼镜的其他种类包括护目镜，太阳镜，游泳镜等，为眼睛提供各种保护。

[0003] 现有的眼镜结构单一，镜框为一体的不方便拆卸，一旦镜框一端发生破损就要更换整个镜框，且镜腿与镜框之间都是通过螺丝连接，一旦螺丝脱落就不能再衔接固定，对于近视的人来说很不方便。

[0004] 所以，需要设计一种方便榫接可拆卸眼镜来解决上述问题。

实用新型内容

[0005] 本实用新型的目的是为了解决现有技术中存在的缺点，而提出的一种方便榫接可拆卸眼镜。

[0006] 为了实现上述目的，本实用新型采用了如下技术方案：

[0007] 一种方便榫接可拆卸眼镜，包括第一镜框与第二镜框，所述第一镜框与第二镜框内槽均固定连接有镜片，所述第一镜框与第二镜框通过榫接机构活动连接，所述第一镜框与第二镜框侧壁均固定有卡接柱，所述卡接柱通过卡接机构连接有第一镜腿，所述第一镜腿通过伸缩机构连接有第二镜腿。

[0008] 优选地，所述榫接机构包括设置在第一镜框侧壁上的榫眼与榫头，所述第二镜框侧壁上设有与一镜框侧壁上的榫眼与榫头相对应的榫头与榫眼。

[0009] 优选地，所述卡接机构包括固定在第一镜腿左端底壁的衔接臂，所述衔接臂外壁设有多个等间距分布的凸条，所述卡接柱内设有凹槽，所述凹槽开口位于卡接柱底部，所述凹槽内设有多个与凸条对应的滑槽，所述凸条外壁与滑槽内壁滑动连接。

[0010] 优选地，所述伸缩机构固定设置在第一镜腿右端侧壁上的多个等间距分布的卡接块，所述第二镜腿左端侧壁上设有多个与卡接块相配合的卡接槽。

[0011] 优选地，所述第一镜腿右半段厚度等于左半段厚度的一半，所述第二镜腿左半段厚度等于右半段厚度的一半，所述第一镜腿右半段长度等于第二镜腿左半段长度。

[0012] 优选地，所述第一镜框与第二镜框侧壁均固定有橡胶垫。

[0013] 本实用新型中，具有以下有益效果：

[0014] 1、通过设置榫接机构可以将眼镜的镜框分为两部分，当镜框一端发生破损时只需要更换一半的镜框即可，相对于传动的一体镜框节省了不少钱。

[0015] 2、通过设置卡接机构可以实现眼镜框与眼镜腿的方便拆卸，当眼镜腿发生破损的时候只需要将眼镜腿从卡接柱中抽出来即可完成更换，且通过凸条与滑槽的卡接角度变更也可实现眼镜腿相对于衔接柱的角度变换。

附图说明

[0016] 图1为本实用新型提出的一种方便榫接可拆卸眼镜的结构示意图；

[0017] 图2为本实用新型提出的一种方便榫接可拆卸眼镜的衔接柱结构示意图；

[0018] 图3为本实用新型提出的一种方便榫接可拆卸眼镜的卡接机构结构示意图；

[0019] 图4为本实用新型提出的一种方便榫接可拆卸眼镜的卡接机构结构示意图。

[0020] 图中：1第一镜框、2第二镜框、3榫眼、4榫头、5橡胶垫、6镜片、7卡接柱、8凸条、9衔接臂、10第一镜腿、11卡接块、12第二镜腿、13卡接槽。

具体实施方式

[0021] 下面将结合本实用新型实施例中的附图，对本实用新型实施例中的技术方案进行清楚、完整地描述，显然，所描述的实施例仅仅是本实用新型一部分实施例，而不是全部的实施例。

[0022] 在本实用新型的描述中，需要理解的是，术语“上”、“下”、“前”、“后”、“左”、“右”、“顶”、“底”、“内”、“外”等指示的方位或位置关系为基于附图所示的方位或位置关系，仅是为了便于描述本实用新型和简化描述，而不是指示或暗示所指的装置或元件必须具有特定的方位、以特定的方位构造和操作，因此不能理解为对本实用新型的限制。

[0023] 参照图1-4，一种方便榫接可拆卸眼镜，包括第一镜框1与第二镜框2，第一镜框1与第二镜框2内槽均固定连接有镜片6，第一镜框1与第二镜框2通过榫接机构活动连接，榫接机构包括设置在第一镜框1侧壁上的榫眼3与榫头4，第二镜框2侧壁上设有与第一镜框1侧壁上的榫眼3与榫头4相对应的榫头4与榫眼3，组装眼镜的时候，将两片镜片6分别固定在第一镜框1与第二镜框2内壁上，随后将第一镜框1与第二镜框2的榫头4与榫眼3分别对接卡住，通过榫头4与榫眼3之间的摩擦即可实现第一镜框1与第二镜框2的连接。

[0024] 第一镜框1与第二镜框2侧壁均固定有卡接柱7，卡接柱7通过卡接机构连接有第一镜腿10，卡接机构包括固定在第一镜腿10左端底壁的衔接臂9，衔接臂9外壁设有多个等间距分布的凸条8，卡接柱7内设有凹槽，凹槽开口位于卡接柱7底部，凹槽内设有多个与凸条8对应的滑槽，凸条8外壁与滑槽内壁滑动连接，将两个第一镜腿10末端固定的衔接臂9从下而上分别插入第一镜框1与第二镜框2的卡接柱7内。通过凸条8与滑槽连接可以将两个第一镜腿10分别与第一镜框1与第二镜框2稳定连接，同时也可以通过凸条8与滑槽的卡接角度变更也可实现眼镜腿相对于衔接柱的角度变换。

[0025] 第一镜腿10通过伸缩机构连接有第二镜腿12，伸缩机构固定设置在第一镜腿10右端侧壁上的多个等间距分布的卡接块11，第二镜腿12左端侧壁上设有多个与卡接块11相配合的卡接槽13，将两个第二镜腿12上的卡接槽13与卡接块11卡接住，当需要变更长度通过更换卡接槽13卡接的卡接块11即可实现。

[0026] 第一镜腿10右半段厚度等于左半段厚度的一半，第二镜腿12左半段厚度等于右半段厚度的一半，第一镜腿10右半段长度等于第二镜腿12左半段长度。

[0027] 第一镜框1与第二镜框2侧壁均固定有橡胶垫5，第一镜框1与第二镜框2侧壁上的橡胶垫5可以对使用者的鼻梁起到了保护作用，减轻长时间佩戴眼镜的时候第一镜框1与第二镜框2对鼻梁造成的损伤。

[0028] 本实用新型中，在组装眼镜的时候，将两片镜片6分别固定在第一镜框1与第二镜框2内壁上，随后将第一镜框1与第二镜框2的榫头4与榫眼3分别对接卡住，通过榫头4与榫眼3之间的摩擦即可实现第一镜框1与第二镜框2的连接，第一镜框1与第二镜框2侧壁上的橡胶垫5可以对使用者的鼻梁起到了保护作用，减轻长时间佩戴眼镜的时候第一镜框1与第二镜框2对鼻梁造成的损伤，随后将两个第一镜腿10末端固定的衔接臂9从下而上分别插入第一镜框1与第二镜框2的卡接柱7内。通过凸条8与滑槽连接可以将两个第一镜腿10分别与第一镜框1与第二镜框2稳定连接，同时也可以通过凸条8与滑槽的卡接角度变更也可实现眼镜腿相对于衔接柱的角度变换，最后将两个第二镜腿12上的卡接槽13与卡接块11卡接住，当需要变更长度通过更换卡接槽13卡接的卡接块11即可实现。

[0029] 以上所述，仅为本实用新型较佳的具体实施方式，但本实用新型的保护范围并不局限于此，任何熟悉本技术领域的技术人员在本实用新型揭露的技术范围内，根据本实用新型的技术方案及其实用新型构思加以等同替换或改变，都应涵盖在本实用新型的保护范围之内。

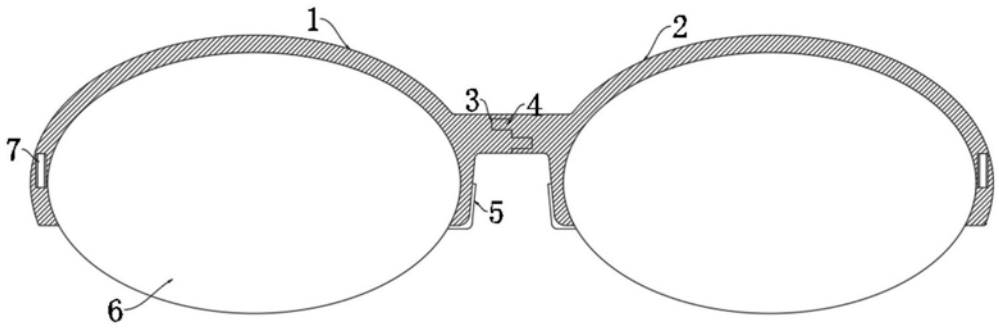

图1

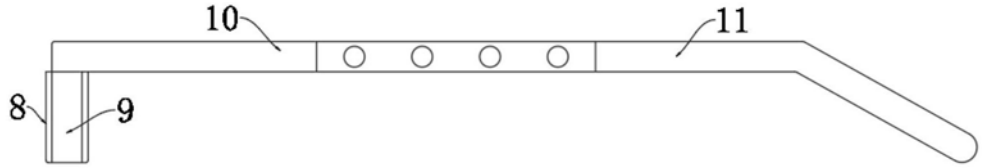

图2

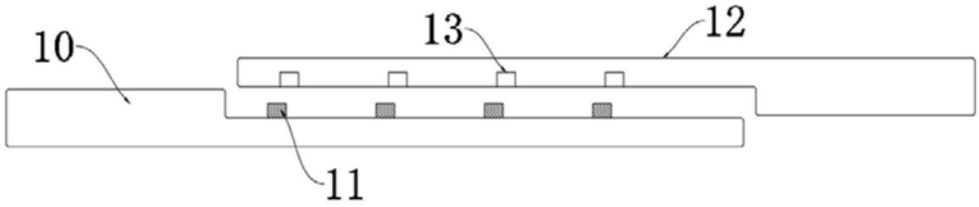

图3

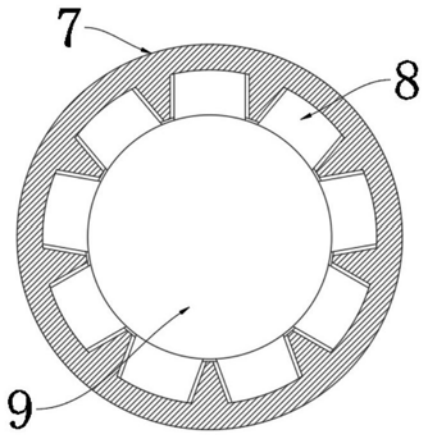

图4