(19)中华人民共和国国家知识产权局

(12)实用新型专利

(10)授权公告号 CN 201636550 U
(45)授权公告日 2010.11.17

(21)申请号 201020154108.3

(22)申请日 2010.04.09

(73)专利权人 冯达
地址 150000 黑龙江省实验中学

(72)发明人 冯达

(51)Int.Cl.
F21L 4/00(2006.01)
F21V 33/00(2006.01)

权利要求书 1 页 说明书 1 页 附图 1 页

(54)实用新型名称

多用手电筒

(57)摘要

多用手电筒，其特征在于：筒体底部连接设置一备用灯泡，筒体上嵌装有一音乐播放器和一温度计。本实用新型的有益效果是：手电筒自身的灯泡坏了可以使用备用灯泡继续照明。

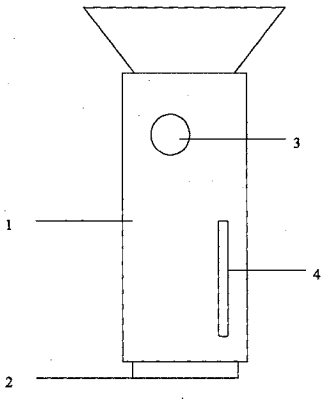

CN 201636550 U

1. 多用手电筒，其特征在于：筒体底部连接设置一备用灯泡，筒体上嵌装有一音乐播放器和一温度计。

多用手电筒

技术领域

[0001] 本实用新型涉及一种生活用品，是一种多用手电筒。

背景技术

[0002] 一般手电筒灯泡坏了时没有备用灯泡，无法使用。

实用新型内容

[0003] 本实用新型的目的就是要解决一般手电筒灯泡坏了时没有备用灯泡，无法使用的问题，提供一种多用手电筒。

[0004] 本实用新型采用的技术方案是：多用手电筒，其特征在于：筒体底部连接设置一备用灯泡，筒体上嵌装有一音乐播放器和一温度计。

[0005] 本实用新型的有益效果是：手电筒自身的灯泡坏了可以使用备用灯泡继续照明。

附图说明

[0006] 下面结合附图和实施例对本实用新型作进一步详细说明。

[0007] 图为本实用新型的结构示意图。

[0008] 图中：1、筒体，2、备用灯泡，3、音乐播放器，4、温度计。

具体实施方式

[0009] 如图，多用手电筒，其特征在于：筒体 1 底部连接设置一备用灯泡 2，筒体上嵌装有一音乐播放器 3 和一温度计 4。

[0010] 紧急时可以使用备用灯泡照明。音乐播放器可以放音乐，温度计可以测量温度。

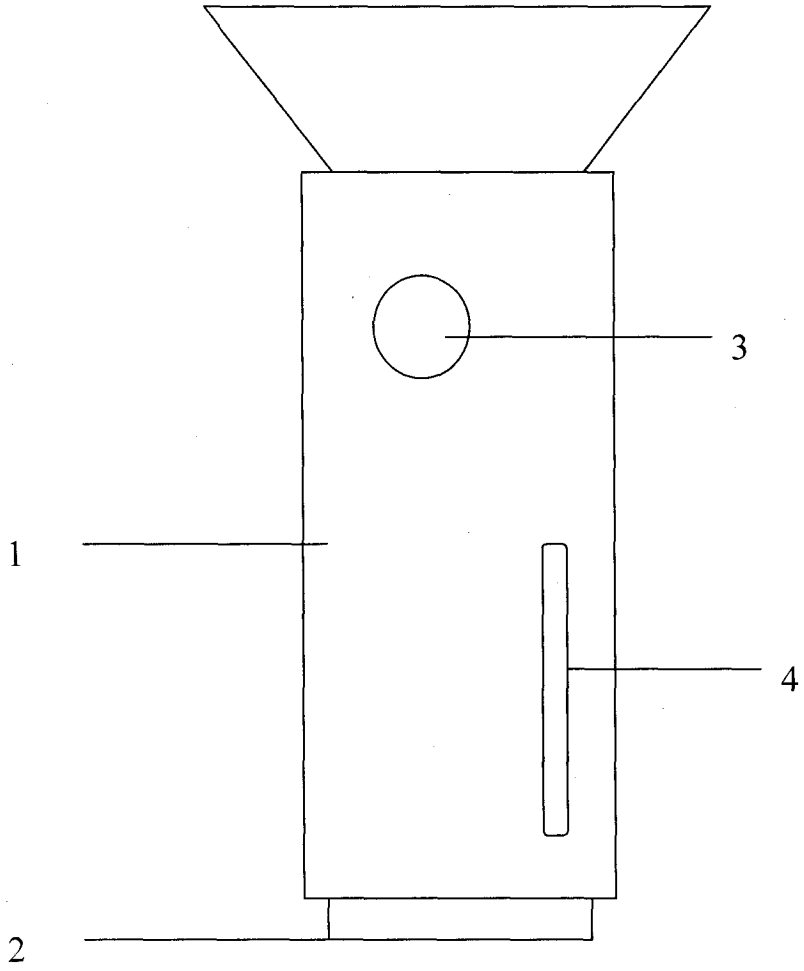
3
1
4
2