(19)中华人民共和国国家知识产权局

(12)实用新型专利

(10)授权公告号 CN 213677955 U
(45)授权公告日 2021.07.13

(21)申请号 202022094740.X

(22)申请日 2020.09.22

(73)专利权人 中科粮油(杭州)有限责任公司
地址 310051 浙江省杭州市滨江区长河街道塘子堰社区山郎戴81号1层

(72)发明人 叶建波

(74)专利代理机构 泉州市诚得知识产权代理事务所(普通合伙) 35209
代理人 赖开慧

(51)Int.Cl.
*B65D 25/56*(2006.01)
*B65D 47/08*(2006.01)

权利要求书1页 说明书3页 附图4页

(54)实用新型名称

一种新型的油瓶

(57)摘要

本实用新型涉及一种新型的油瓶,包括瓶体和设于瓶体上的盖体,所述盖体顶部设有密封盖,所述盖体顶部设有一油孔,所述油孔通过一密封件密封连接,所述密封件包括密封于油孔的密封部、设于密封部上的连接部、连接于连接部的拉动部,所述油孔侧沿设有至少一个挡边。本实用新型涉及油瓶领域,密封部可很好的对油孔进行密封,使用时,可将密封部部分拉动,密封部一部分密封于油孔,另一部分脱离油孔,从而控制油孔出油的有效面积,从而很好的控制油的出油方向和速度,解决了油瓶密封性差和倒油时难以控制流速和方向的技术问题。

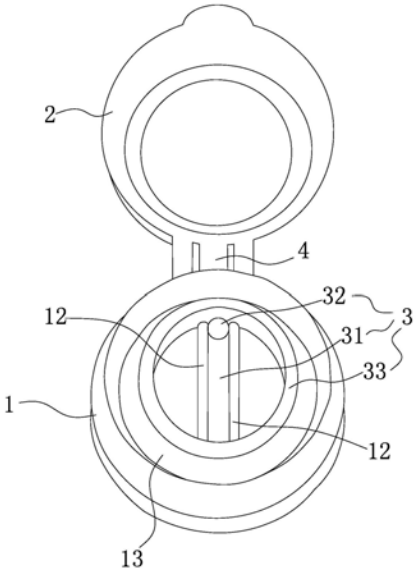


CN 213677955 U

1.一种新型的油瓶，包括瓶体和设于瓶体上的盖体，所述盖体顶部设有密封盖，其特征在于：所述盖体顶部设有一油孔，所述油孔通过一密封件密封连接，所述密封件包括密封于油孔的密封部、设于密封部上的连接部、连接于连接部的拉动部，所述油孔侧沿设有至少一个挡边。

2.根据权利要求1所述的一种新型的油瓶，其特征在于：所述油孔为长孔状，所述密封部为与油孔对应的长条状，所述挡边的数量为两个，两个所述挡边分别设于油孔两侧沿。

3.根据权利要求2所述的一种新型的油瓶，其特征在于：所述连接部为球状结构。

4.根据权利要求3所述的一种新型的油瓶，其特征在于：所述连接部设于两个所述挡边之间。

5.根据权利要求1所述的一种新型的油瓶，其特征在于：所述拉动部为环状结构。

6.根据权利要求1所述的一种新型的油瓶，其特征在于：所述盖体顶部设有一油槽，所述油孔和所述挡边设于油槽内。

7.根据权利要求1所述的一种新型的油瓶，其特征在于：所述盖体底部设有安装槽，所述安装槽内侧壁上设有卡置部。

8.根据权利要求1至7任一权利要求所述的一种新型的油瓶，其特征在于：所述密封盖通过至少一个连接条可转动地设于盖体上，所述密封盖与所述盖体设有相互配合的卡条和卡槽。

9.根据权利要求8所述的一种新型的油瓶，其特征在于：所述连接条设有三个，中部的连接条的宽度大于两侧的连接条的宽度。

# 一种新型的油瓶

## 技术领域

[0001] 本实用新型涉及油瓶领域，尤其涉及一种新型的油瓶。

## 背景技术

[0002] 现有装油的油瓶，瓶身与瓶盖之间需要具有良好的密封性，防止瓶身内的油变质，通常瓶盖上设有一个出油口，通常在瓶盖上设有密封盖，将瓶子密封，密封盖与盖体之间有可能会出现间隙，容易导致空气通过出油口进入油瓶内。且瓶身的油通过出油口导出，然而，油瓶倒油时，出油口太大时，出油的流速快，难以控制油的出油方向，容易导致油喷溅到其他地方，造成油的浪费；出油口太小时，人工手持油瓶倒油需较长的时间，需耗费人力和时间。

## 实用新型内容

[0003] 因此，针对上述的问题，本实用新型提出一种新型的油瓶。其解决了油瓶密封性差和倒油时难以控制流速和方向的技术问题。

[0004] 为实现上述目的，本实用新型采用了以下技术方案：

[0005] 一种新型的油瓶，包括瓶体和设于瓶体上的盖体，所述盖体顶部设有密封盖，所述盖体顶部设有一油孔，所述油孔通过一密封件密封连接，所述密封件包括密封于油孔的密封部、设于密封部上的连接部、连接于连接部的拉动部，所述油孔侧沿设有至少一个挡边。

[0006] 进一步的：

[0007] 所述油孔为长孔状，所述密封部为与油孔对应的长条状，所述挡边的数量为两个，两个所述挡边分别设于油孔两侧沿。

[0008] 所述连接部为球状结构。

[0009] 所述连接部设于两个所述挡边之间。

[0010] 所述拉动部为环状结构。

[0011] 所述盖体顶部设有一油槽，所述油孔和所述挡边设于油槽内。

[0012] 所述盖体底部设有安装槽，所述安装槽内侧壁上设有卡置部。

[0013] 所述密封盖通过至少一个连接条可转动地设于盖体上，所述密封盖与所述盖体设有相互配合的卡条和卡槽。

[0014] 所述连接条设有三个，中部的连接条的宽度大于两侧的连接条的宽度。

[0015] 通过采用前述技术方案，本实用新型的有益效果是：

[0016] 本实用新型盖体上的密封盖可打开，密封部可很好的对油孔进行密封，使用时，通过拉动密封件的拉动部，将密封部上与油孔脱离，根据情况，可将密封部拉动完全脱离油孔，使得油孔完全打开，也可将密封部部分拉动，密封部一部分密封于油孔，另一部分脱离油孔，从而控制油孔出油的有效面积，出油时，将油瓶倾斜倒入，油从油孔流出，手通过控制拉动部，可适当的控制另一部分脱离油孔的密封部的倾斜角度，油出油时，部分油会与密封部接触，密封部具有一定的导流作用，使得油出油时不容易乱溅，从而很好的控制油的出油

方向和速度，挡边有利于控制油的出油方向；进一步的，油孔为长孔状，有利于控制油孔有效的出油面积；进一步的，连接部连接拉动端和密封部之间，拉动密封部脱离油孔时，连接部受力较大，连接部为球状结构，不容易拉断；进一步的，拉动部为环状结构，方便手指插入拉动部内进行拉动，且在倒油时，方便手指通过拉动部控制脱离油口的密封部的倾斜度，从而控制油口有效出油面积的大小和出油的方向；进一步的，油槽的设置，可防止油流至瓶体，保持瓶体的干净，有利于少部分流至油槽的油回流于瓶体内。

## 附图说明

[0017] 图1是本实用新型的结构示意图；

[0018] 图2是盖体和密封盖的结构示意图；

[0019] 图3是密封件完全脱离盖体后的结构示意图；

[0020] 图4是盖体的放大剖视图。

## 具体实施方式

[0021] 现结合附图和具体实施方式对本实用新型进一步说明。

[0022] 参考图1至图3，本实施例提供一种新型的油瓶，包括瓶体5和设于瓶体5上的盖体1，盖体1顶部设有密封盖2，盖体1顶部设有一油孔11，油孔11为长孔状，油孔11通过一密封件3密封连接，密封件3包括密封于油孔11的密封部31、设于密封部31上的连接部32、连接于连接部32的拉动部33，密封部31为与油孔11对应的长条状，油孔11两侧沿分别设有挡边12，挡边12的数量为两个，连接部32为球状结构，连接部32设于两个挡边12之间，拉动部33为环状结构。盖体1顶部设有一油槽13，油孔11和挡边12设于油槽13内。盖体1底部设有安装槽14，安装槽14内侧壁上设有卡置部141。密封盖2通过三个连接条4可转动地设于盖体1上，中部的连接条4的宽度大于两侧的连接条4的宽度。

[0023] 上述挡边12也可为一个、两个甚至更多，具体根据情况设，上述挡边12也可环部于油孔11周侧，具体根据情况设置。

[0024] 上述瓶体5上可设置刻度，方便对油倒出的量进行控制。

[0025] 上述油孔11可为圆形、椭圆形、三角形或其他形状，通常油孔11设置为长条形，长条形状的油孔11更容易控制油的出油速度和出油方向，具体根据情况设置。

[0026] 上述连接部32可为椭圆形或其他形状，具体根据情况设置。

[0027] 上述拉动部33通常设置圆环状结构，也可设置三角形的环状结构，环状结构便于用手拉动拉动部33从而控制油孔11的有效出油面积，也可设置为其他形状的结构，具体根据情况设置。

[0028] 密封盖2与盖体1设有相互配合的卡条和卡槽，密封盖2与盖体1也可通过卡扣或其他方式可拆卸连接，为公知的技术手段，在此不再赘述。

[0029] 上述卡置部141可为螺纹、卡扣或其他结构，瓶体通过卡置部141固定连接于盖体，为公知的技术手段，在此不再赘述。

[0030] 上述连接条4可为一个、两个甚至更多，具体根据情况设置。

[0031] 本实用新型的工作方式是：

[0032] 盖体1设于瓶体上，封装时，油设于瓶体内，使用时，通过拉动密封件3的拉动部33，

将密封部31部分与油孔11脱离，密封部31另一部分密封于油孔11，从而控制油孔11出油的有效面积，出油时，将油瓶倾斜倒入，油从油孔11流出，手通过控制拉动部33，可适当的控制另一部分脱离油孔11的密封部31的倾斜角度，倒油时，部分油会与密封部31接触，密封部31具有一定的导流作用，使得油出油时不容易乱溅，从而很好的控制油的出油方向和速度，也可将密封部31拉动完全脱离油孔11，使得密封件3脱离于盖体。

[0033] 尽管结合优选实施方案具体展示和介绍了本实用新型，但所属领域的技术人员应该明白，在不脱离所附权利要求书所限定的本实用新型的精神和范围内，在形式上和细节上可以对本实用新型做出各种变化，均为本实用新型的保护范围。

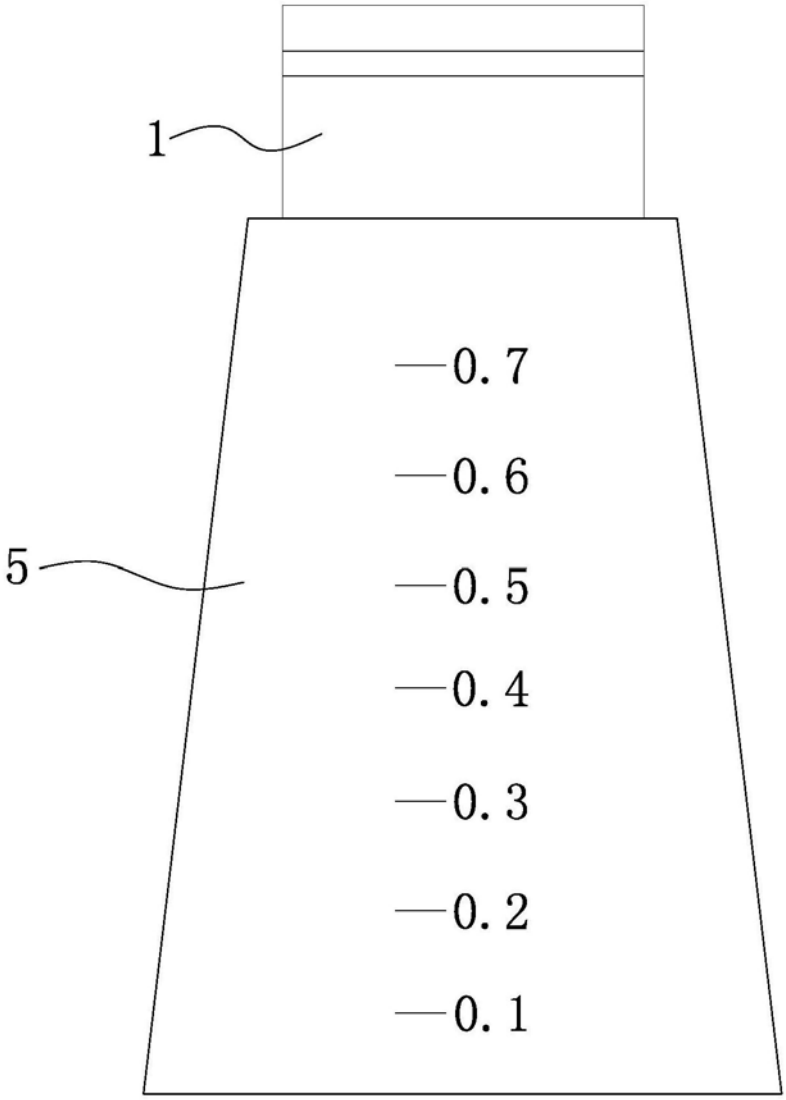


图1

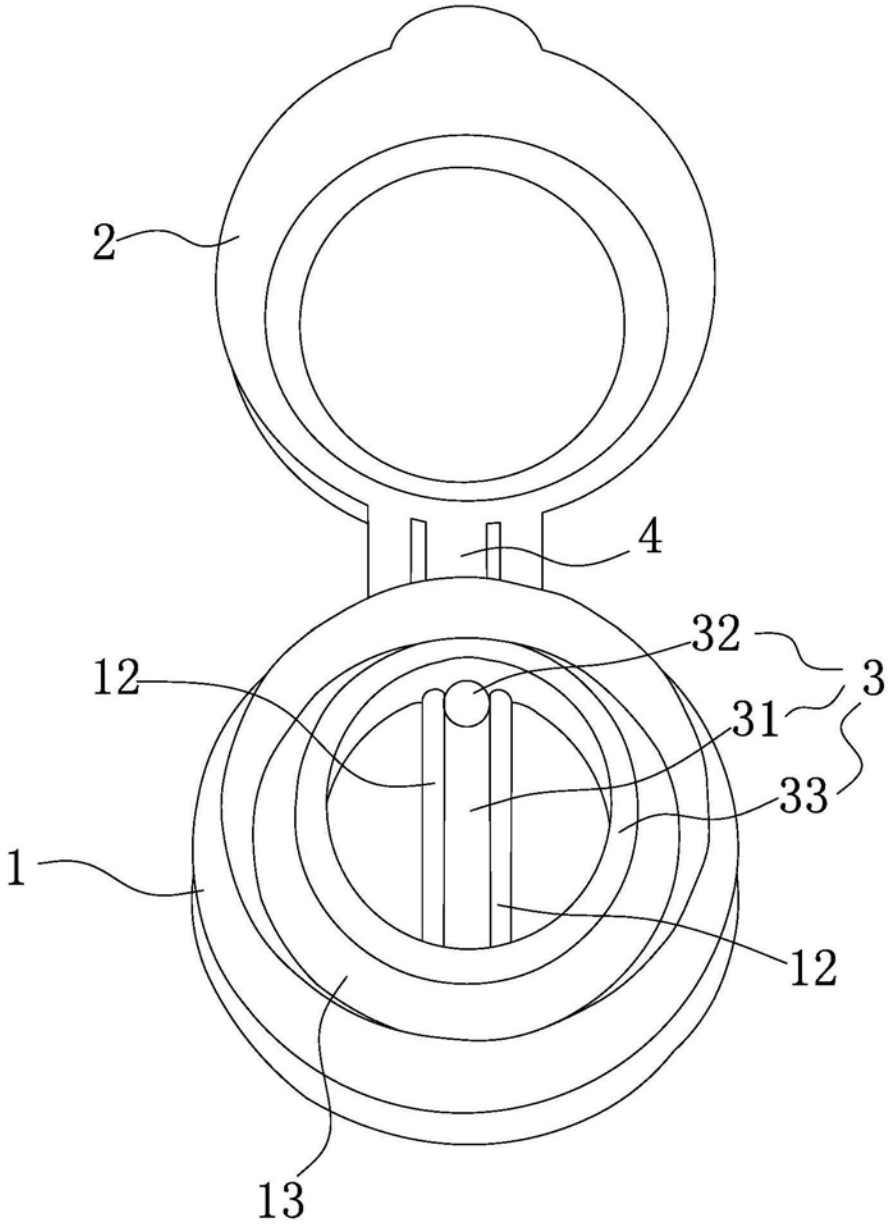


图2

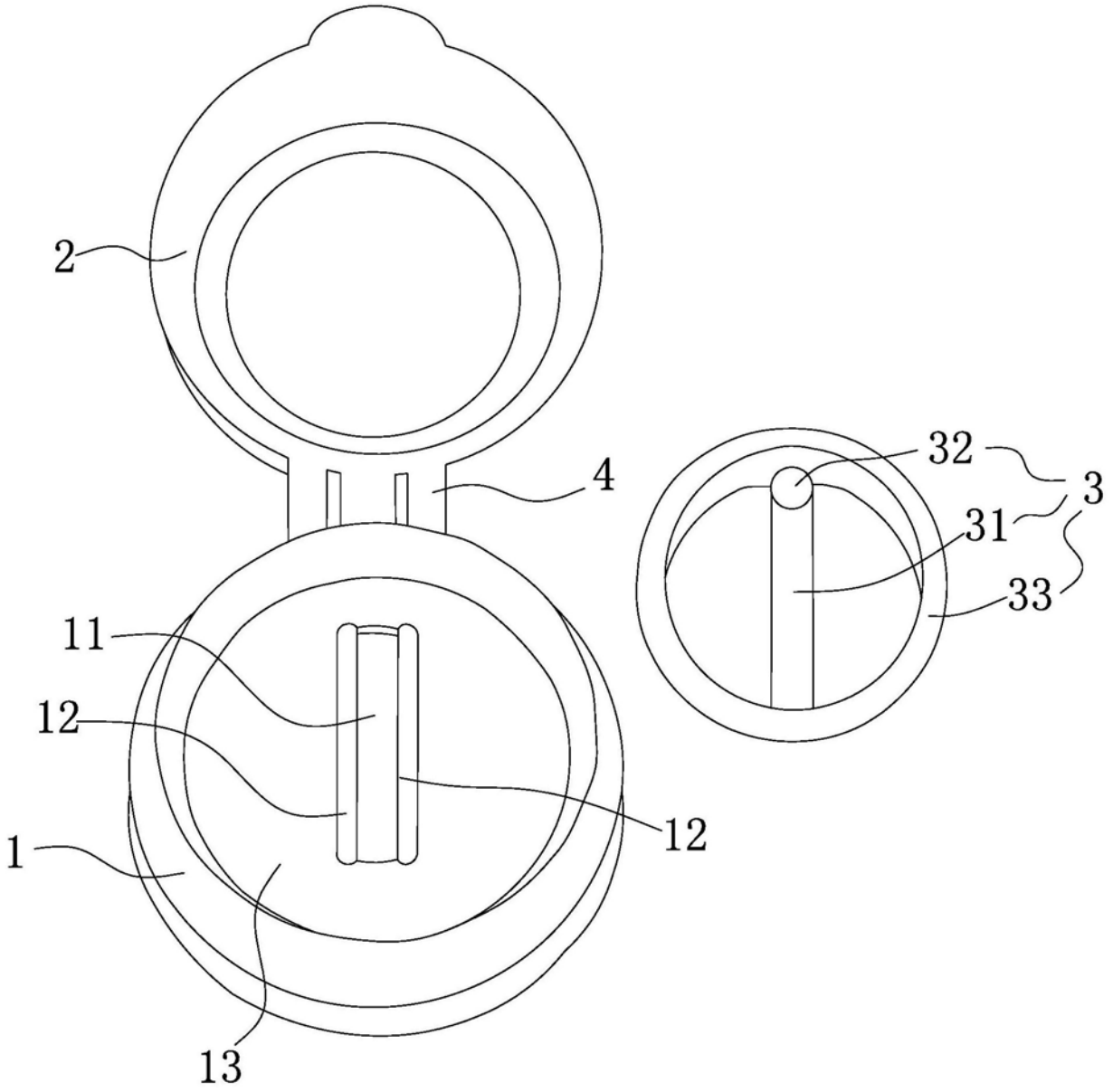


图3

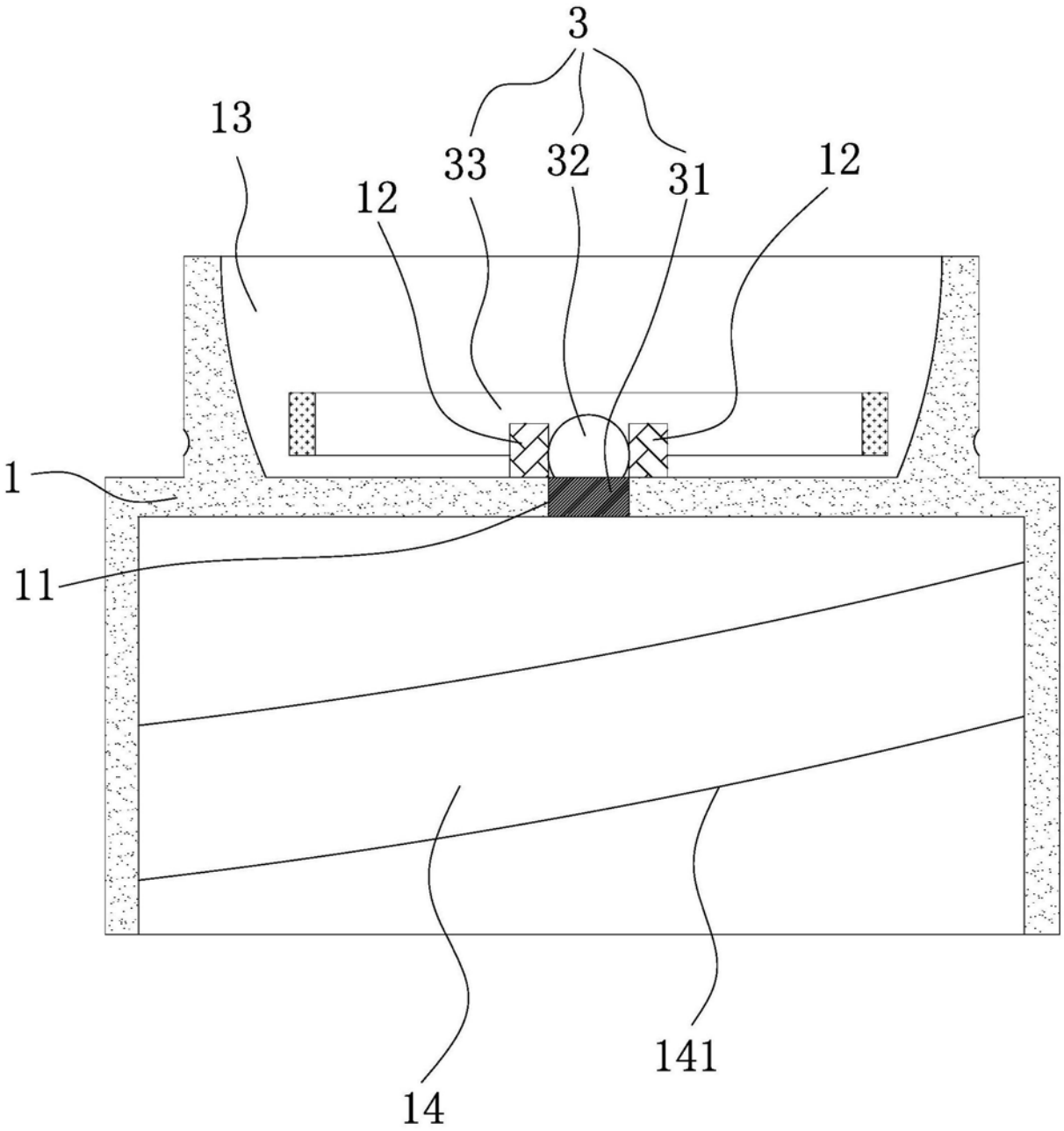


图4