(19)中华人民共和国国家知识产权局

(12)实用新型专利

(10)授权公告号 CN 202677387 U
(45)授权公告日 2013.01.16

(21)申请号 201220227983.9

(22)申请日 2012.05.21

(73)专利权人 宜闻斯控制台(昆山)有限公司
地址 215321 江苏省苏州市昆山市张浦镇横贯泾路 508 号

(72)发明人 丹尼尔·康纳利

(74)专利代理机构 昆山四方专利事务所 32212
代理人 盛建德

(51)Int.Cl.
*G06F 13/40*(2006.01)

权利要求书 1 页 说明书 2 页 附图 1 页

(54)实用新型名称

控制台用信息接口结构

(57)摘要

本实用新型公开了一种控制台用信息接口结构，包括桌面和设于该桌面一侧边上的墙体框架，在所述墙体框架上间隔设有信息接口控制板，该信息接口控制板上设有电源输入接口、电源输出三相插孔、音频输入接口、音频输出接口和 USB 接口。该接口结构不仅使用方便，而且布局合理，美观实用。

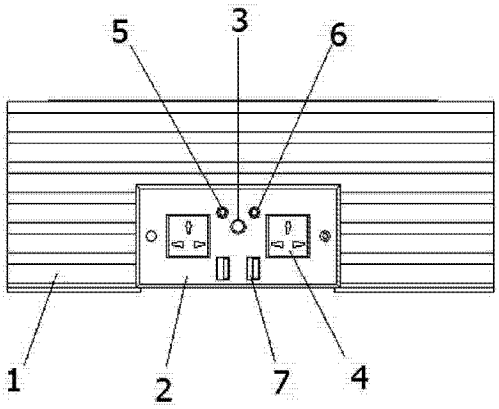


CN 202677387 U

1. 一种控制台用信息接口结构，包括桌面和设于该桌面一侧边上的墙体框架（1），其特征在于：在所述墙体框架上间隔设有信息接口控制板（2），该信息接口控制板上设有电源输入接口（3）、电源输出三相插孔（4）、音频输入接口（5）、音频输出接口（6）和 USB 接口（7）。

2. 根据权利要求 1 所述的控制台用信息接口结构，其特征在于：在所述信息接口控制板上还设有总开关。

3. 根据权利要求 1 或 2 所述的控制台用信息接口结构，其特征在于：所述音频输入接口（5）和音频输出接口（6）对称设于所述电源输入接口上方；所述 USB 接口为两个，对称设于所述电源输入接口下方；所述电源输出三相插孔为两个，对称设于所述电源输入接口左右两侧。

# 控制台用信息接口结构

## 技术领域

[0001] 本实用新型涉及一种控制台用信息接口结构。

## 背景技术

[0002] 目前，控制台上的信息接口一般单个设置，并且一般分布于控制台的桌面或下方区域，不仅使用不便，而且布局不合理，影响美观。

## 发明内容

[0003] 为了克服上述缺陷，本实用新型提供了一种控制台用信息接口结构，该接口结构不仅使用方便，而且布局合理，美观实用。

[0004] 本实用新型为了解决其技术问题所采用的技术方案是：一种控制台用信息接口结构，包括桌面和设于该桌面一侧边上的墙体框架，在所述墙体框架上间隔设有信息接口控制板，该信息接口控制板上设有电源输入接口、电源输出三相插孔、音频输入接口、音频输出接口和 USB 接口。

[0005] 作为本实用新型的进一步改进，在所述信息接口控制板上还设有总开关。

[0006] 作为本实用新型的进一步改进，所述音频输入接口和音频输出接口对称设于所述电源输入接口上方；所述 USB 接口为两个，对称设于所述电源输入接口下方；所述电源输出三相插孔为两个，对称设于所述电源输入接口左右两侧。

[0007] 本实用新型的有益效果是：结构简单，布局合理，外观实用。

## 附图说明

[0008] 图 1 为本实用新型结构示意图。

[0009] 结合附图，作以下说明：

[0010] 1——墙体框架 2——信息接口控制板

[0011] 3——电源输入接口 4——电源输出三相插孔

[0012] 5——音频输入接口 6——音频输出接口

[0013] 7——USB 接口

## 具体实施方式

[0014] 结合附图，对本实用新型作详细说明，但本实用新型的保护范围不限于下述实施例。

[0015] 一种控制台用信息接口结构，包括桌面和设于该桌面一侧边上的墙体框架 1，在所述墙体框架上间隔设有信息接口控制板 2，该信息接口控制板上设有电源输入接口 3、电源输出三相插孔 4、音频输入接口 5、音频输出接口 6 和 USB 接口 7。

[0016] 优选的，在所述信息接口控制板上还设有总开关，用于控制所有的信息接口。

[0017] 优选的，所述音频输入接口 5 和音频输出接口 6 对称设于所述电源输入接口上方；

所述 USB 接口为两个，对称设于所述电源输入接口下方；所述电源输出三相插孔为两个，对称设于所述电源输入接口左右两侧。

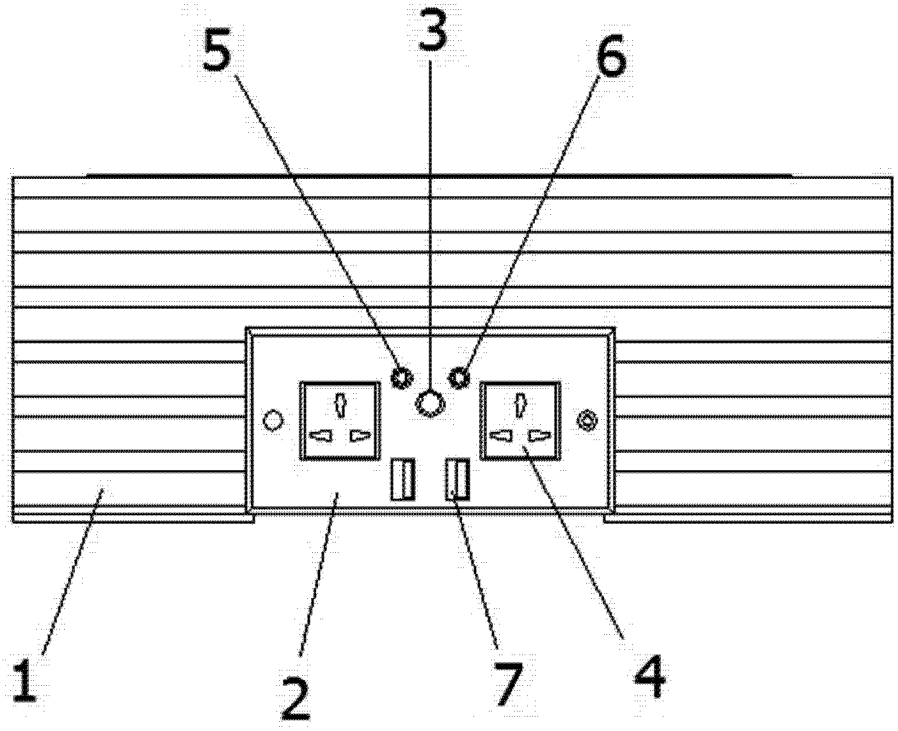


图 1