(19)中华人民共和国国家知识产权局

(12)实用新型专利

(10)授权公告号 CN 207708214 U
(45)授权公告日 2018.08.10

(21)申请号 201720403034.4

(22)申请日 2017.04.18

(73)专利权人 中国人民解放军第三〇九医院
地址 100000 北京市海淀区黑山扈路甲17号

(72)发明人 魏艳荣

(51)Int.Cl.
A61L 2/10(2006.01)
A61L 2/20(2006.01)
B08B 3/12(2006.01)
A61L 101/10(2006.01)

权利要求书1页 说明书2页 附图2页

(54)实用新型名称

一种外科护理用具消毒装置

(57)摘要

本实用新型公开了一种外科护理用具消毒装置，包括箱体、超声波清洗机和升降液压缸，所述箱体内部设有消毒腔，所述消毒腔内壁设有石英紫外线灯，所述箱体内的顶部设有臭氧发生器，所述消毒腔底部具有置物板以及置物板上安装升降液压缸，所述升降液压缸之间设有烘干热风机，所述升降液压缸的输出端通过连接架与置物网架连接，所述箱体内的底部设有超声波清洗机。本实用新型通过超声波清洗机的设置对金属器具表面的污物快速清洗，特别是对盲孔和各种几何状物体，做到其他清洗手段所无法达到的洗净效果，通过臭氧发生器和石英紫外线灯的设置对烘干后的金属器具双重高效杀毒，保证消毒杀菌的高效率，达到彻底杀菌的效果。

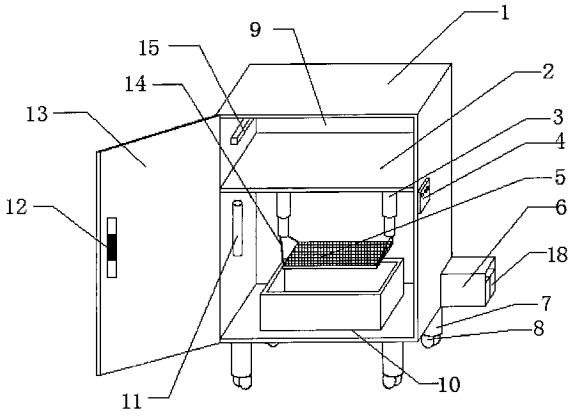

CN 207708214 U

1.一种外科护理用具消毒装置,包括箱体(1)、超声波清洗机(10)和升降液压缸(3),其特征在于,所述箱体(1)内部设有消毒腔(9),所述消毒腔(9)内壁设有石英紫外线灯(15),所述箱体(1)内的顶部设有臭氧发生器(16),所述消毒腔(9)底部具有置物板(2)以及置物板(2)上安装升降液压缸(3),所述升降液压缸(3)之间设有烘干热风机(17),所述升降液压缸(3)的输出端通过连接架(14)与置物网架(5)连接,所述箱体(1)内的底部设有超声波清洗机(10),所述箱体(1)底部连接有支撑腿(7),所述箱体(1)一侧设置控制开关(4)和蓄电盒(18),所述控制开关(4)与升降液压缸(3)电性相连,所述蓄电盒(18)外侧设有保护罩(6),所述蓄电盒(18)与升降液压缸(3)、石英紫外线灯(15)、LED灯(11)、臭氧发生器(16)和烘干热风机(17)电性相连。

2.根据权利要求1所述的一种外科护理用具消毒装置,其特征在于,所述箱体(1)一侧连接有玻璃门(13)。

3.根据权利要求2所述的一种外科护理用具消毒装置,其特征在于,所述玻璃门(13)表面连接有把手(12)。

4.根据权利要求1所述的一种外科护理用具消毒装置,其特征在于,所述箱体(1)内侧且位于置物板(2)处设有LED灯(11)。

5.根据权利要求1所述的一种外科护理用具消毒装置,其特征在于,所述支撑腿(7)底部连接有可制动万向轮(8)。

一种外科护理用具消毒装置

【技术领域】

[0001] 本实用新型涉及一种干燥装置，特别涉及一种外科护理用具消毒装置。

【背景技术】

[0002] 外科护理过程中会使用到很多的护理器具，从冷敷热敷毛巾到刀口换药上药的酒精棉盒、镊子等都需要定时进行消毒清洁处理，从而保证护理的卫生性，然而，在金属护理器具消毒的情况下，只是简单的清洗，消毒，不能够做到彻底的消毒，特别是金属器具的盲孔出或几何形物体，无法真正的清洗消毒，残留的细菌会危害着人们的身体，为此，我们提出一种外科护理用具消毒装置。

【实用新型内容】

[0003] 本实用新型的主要目的在于提供一种外科护理用具消毒装置，通过超声波清洗机的设置对金属器具表面的污物快速清洗，特别是对盲孔和各种几何状物体，做到其他清洗手段所无法达到的洗净效果，通过臭氧发生器和石英紫外线灯的设置对烘干后的金属器具双重高效杀毒，保证消毒杀菌的高效率，达到彻底杀菌的效果，可以有效解决背景技术中的问题。

[0004] 为实现上述目的，本实用新型采取的技术方案为：

[0005] 一种外科护理用具消毒装置，包括箱体、超声波清洗机和升降液压缸，所述箱体内部设有消毒腔，所述消毒腔内壁设有石英紫外线灯，所述箱体内的顶部设有臭氧发生器，所述消毒腔底部具有置物板以及置物板上安装升降液压缸，所述升降液压缸之间设有烘干热风机，所述升降液压缸的输出端通过连接架与置物网架连接，所述箱体内的底部设有超声波清洗机，所述箱体底部连接有支撑腿，所述箱体一侧设置控制开关和蓄电盒，所述控制开关与升降液压缸电性相连，所述蓄电盒外侧设有保护罩，所述蓄电盒与升降液压缸、石英紫外线灯、LED灯、臭氧发生器和烘干热风机电性相连。

[0006] 进一步地，所述箱体一侧连接有玻璃门。

[0007] 进一步地，所述玻璃门表面连接有把手。

[0008] 进一步地，所述箱体内侧且位于置物板处设有LED灯。

[0009] 进一步地，所述支撑腿底部连接有可制动万向轮。

[0010] 与现有技术相比，本实用新型具有如下有益效果：通过超声波清洗机的设置对金属器具表面的污物快速清洗，特别是对盲孔和各种几何状物体，做到其他清洗手段所无法达到的洗净效果，通过臭氧发生器和石英紫外线灯的设置对烘干后的金属器具双重杀毒，保证消毒杀菌的高效率，达到彻底杀菌的效果，通过烘干热风机的设置便于对清洗后的金属器具进行加热烘干，保证器具表面的清洁，方便消毒后使用，通过升降液压缸和控制开关的设置可自动控制放置在置物网架的器具，进行升降，来达到自动清洗和烘干，简单方便，也避免了医务人员触碰到病菌，保证了医务人员的安全性，通过蓄电盒的设置可充电供电，便于在突然停电的情况下，进行供电，保证了消毒正常运行，避免了因人多而器具无法正常

供应。

【附图说明】

[0011] 图1为本实用新型一种外科护理用具消毒装置的整体结构示意图。

[0012] 图2为本实用新型一种外科护理用具消毒装置主视结构示意图。

[0013] 图中：1、箱体；2、置物板；3、升降液压缸；4、控制开关；5、置物网架；6、保护罩；7、支撑腿；8、可制动万向轮；9、消毒腔；10、超声波清洗机；11、LED灯；12、把手；13、玻璃门；14、连接架；15、石英紫外线灯；16、臭氧发生器；17、烘干热风机；18、蓄电盒。

【具体实施方式】

[0014] 为使本实用新型实现的技术手段、创作特征、达成目的与功效易于明白了解，下面结合具体实施方式，进一步阐述本实用新型。

[0015] 如图1-2所示，一种外科护理用具消毒装置，包括箱体1、超声波清洗机10和升降液压缸3，所述箱体1内部设有消毒腔9，所述消毒腔9内壁设有石英紫外线灯15，所述箱体1内的顶部设有臭氧发生器16，所述消毒腔9底部具有置物板2以及置物板2上安装升降液压缸3，所述升降液压缸3之间设有烘干热风机17，所述升降液压缸3的输出端通过连接架14与置物网架5连接，所述箱体1内的底部设有超声波清洗机10，所述箱体1底部连接有支撑腿7，所述箱体1一侧设置控制开关4和蓄电盒18，所述控制开关4与升降液压缸3电性相连，所述蓄电盒18外侧设有保护罩6，所述蓄电盒18与升降液压缸3、石英紫外线灯15、LED灯11、臭氧发生器16和烘干热风机17电性相连。

[0016] 其中，所述箱体1一侧连接有玻璃门13，玻璃门13的设置便于看清箱体1内部的情况。

[0017] 其中，所述玻璃门13表面连接有把手12，把手12的设置便于控制玻璃门13的闭合。

[0018] 其中，所述箱体1内侧且位于置物板2处设有LED灯11，LED灯11的设置便于照明箱体1内部情况。

[0019] 其中，所述支撑腿7底部连接有可制动万向轮8，可制动万向轮8的设置便于箱体1的移动。

[0020] 需要说明的是，本实用新型为一种外科护理用具消毒装置，工作时，将箱体1通过可制动万向轮8移至合适地方进行固定，打开玻璃门13，打开LED灯11照明，把金属护理器具放置在置物网架5上，按下控制开关4，通过升降液压缸3将置物网架5降到超声波清洗机10里面，对器具进行清洗，完成后，将置物网架5通过升降液压缸3升到合适位置，烘干热风机17动作，对器具加热烘干，完成后，再将器具放置在消毒腔9内的置物板2上，石英紫外线灯15和臭氧发生器16同时工作，高效率地杀菌消毒，如在突然停电的情况下，蓄电盒18进行供电，保证消毒正常运行。

[0021] 以上显示和描述了本实用新型的基本原理和主要特征和本实用新型的优点。本行业的技术人员应该了解，本实用新型不受上述实施例的限制，上述实施例和说明书中描述的只是说明本实用新型的原理，在不脱离本实用新型精神和范围的前提下，本实用新型还会有各种变化和改进，这些变化和改进都落入要求保护的本实用新型范围内。本实用新型要求保护范围由所附的权利要求书及其等效物界定。

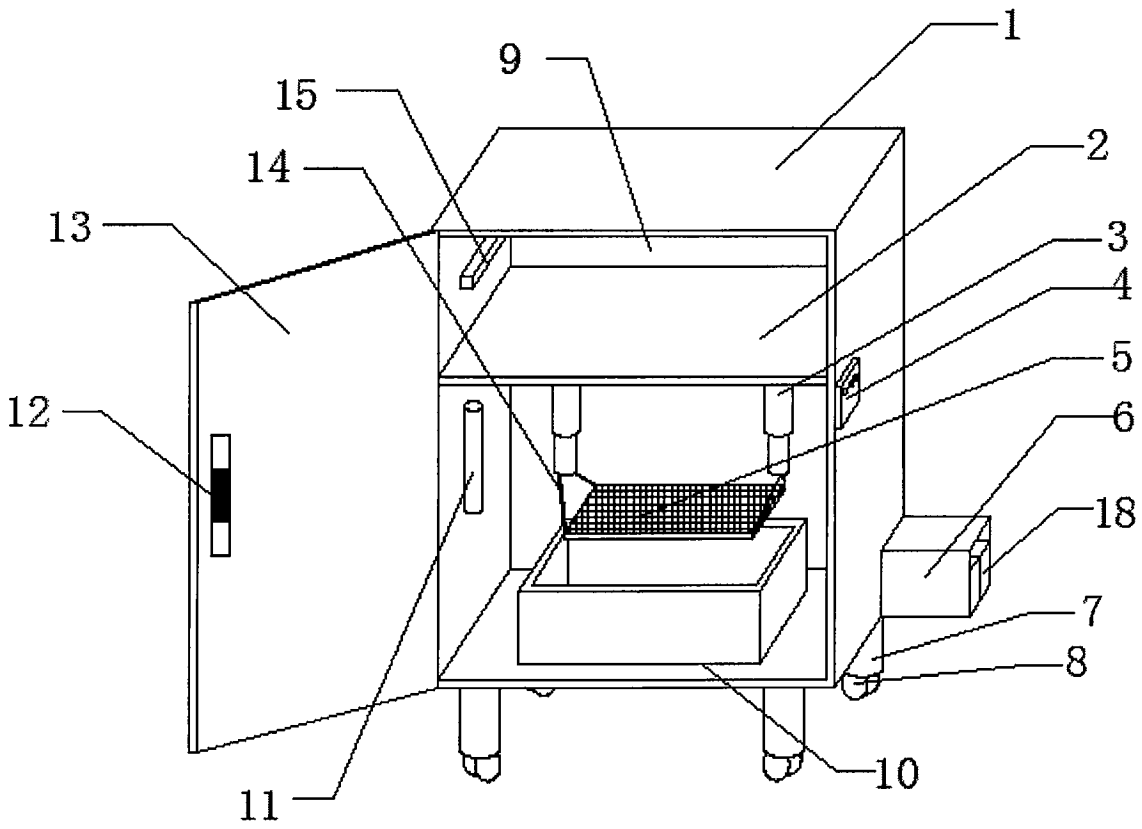

图1

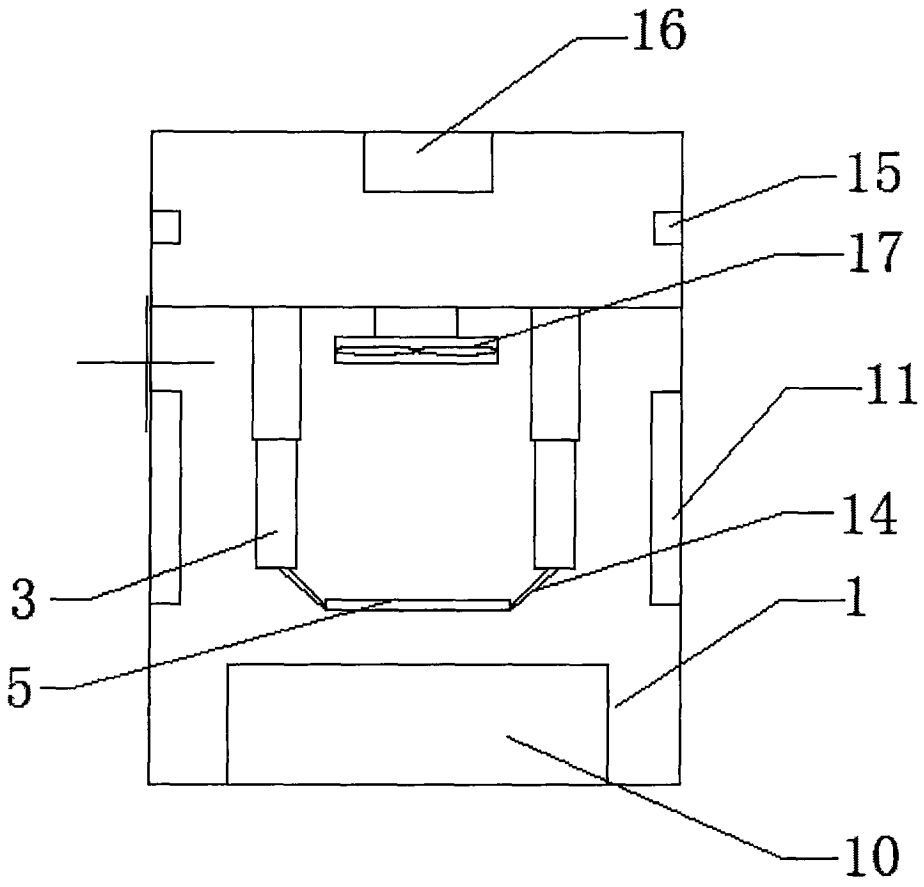

图2