(19)国家知识产权局

(12)实用新型专利

(10)授权公告号 CN 220801316 U
(45)授权公告日 2024.04.19

(21)申请号 202321763195.6

(22)申请日 2023.07.06

(73)专利权人 大英县河边中心卫生院
地址 629303 四川省遂宁市大英县河边镇交通街279号

(72)发明人 康艳

(74)专利代理机构 北京亿知臻成专利代理事务所(普通合伙) 16123
专利代理师 马强

(51)Int.Cl.
*A61G 12/00*(2006.01)
*A61B 50/33*(2016.01)
*A61L 2/08*(2006.01)
*B08B 17/04*(2006.01)

权利要求书1页 说明书2页 附图2页

(54)实用新型名称

一种护理专业用防尘护理托盘

(57)摘要

本实用新型涉及护理托盘技术领域,公开了一种护理专业用防尘护理托盘,包括箱体,所述箱体下方固定连接有固定底座,所述箱体上方固定连接有防尘盖,所述防尘盖上方固定连接有拉手,所述箱体后侧设有滑动机构,本实用新型优点:可以使托盘更加稳定,操作更加方便,提高了防尘效果,可以更好地固定和存放护理用品,避免交叉污染,适用性更广,在防尘盖上增加了消毒灯,可以对护理用品进行更好的消毒,提高卫生水平,能够有效地提高医护人员工作效率和医疗卫生质量。

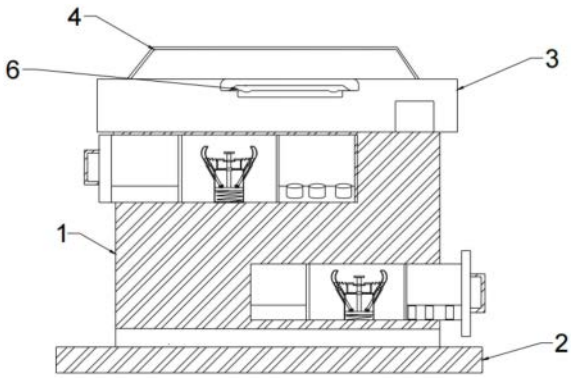


CN 220801316 U

1.一种护理专业用防尘护理托盘,包括箱体(1),其特征在于,所述箱体(1)下方固定连接有固定底座(2),所述箱体(1)上方固定连接有防尘盖(3),所述防尘盖(3)上方固定连接有拉手(4),所述箱体(1)后侧设有滑动机构(5),所述滑动机构(5)包括固定块(501)、第一滑道(505)和第二滑道(507),所述固定块(501)内部转动连接有第一转杆(502),所述第一转杆(502)左侧末端转动连接有第二转杆(503),所述第二转杆(503)左侧末端转动连接有第三转杆(504),所述第一滑道(505)上滑动连接有第一滑块(506),所述第三转杆(504)上侧固定连接在第一滑块(506)前侧表面上,所述第二滑道(507)上滑动连接有第二滑块(508),所述第三转杆(504)下侧固定连接在第二滑块(508)前侧表面上。

2.根据权利要求1所述的一种护理专业用防尘护理托盘,其特征在于,所述第一滑块(506)和第二滑块(508)后侧表面上分别固定连接有托盘架(7),两组所述托盘架(7)左侧固定连接有托盘拉手(701),所述托盘架(7)中间设有夹持机构(703),所述夹持机构(703)右侧固定连接有工具架(702)。

3.根据权利要求2所述的一种护理专业用防尘护理托盘,其特征在于,所述夹持机构(703)包括升降平台(7031),所述升降平台(7031)下端固定连接有第一弹簧(7036),所述升降平台(7031)中间固定连接有支撑杆(7032),所述升降平台(7031)上方左右两端分别转动连接有夹持板(7034),所述支撑杆(7032)与两组所述夹持板(7034)中间固定连接有第二弹簧(7035),所述支撑杆(7032)上方固定连接有放置板(7033)。

4.根据权利要求1所述的一种护理专业用防尘护理托盘,其特征在于,所述防尘盖(3)上方固定连接有消毒灯(6)。

# 一种护理专业用防尘护理托盘

## 技术领域

[0001] 本实用新型涉及护理托盘技术领域,特别涉及一种护理专业用防尘护理托盘。

## 背景技术

[0002] 护理专业使用防尘护理托盘主要是为了保持清洁卫生,减少交叉感染的风险,防尘护理托盘可以用于放置护理用品,如纱布、敷料、注射器等,同时具有防尘、防水、易清洗等特点,能够保证医疗用品的干净、卫生,此外,使用防尘护理托盘还可以提高工作效率,使医护人员更加便捷地取用所需用品,节省时间和精力,在现有技术中,医护人员在使用完托盘后,往往容易忘记盖上防尘盖,使医疗器械容易进入灰尘,从而降低了工作效率,因此,提供了一种护理专业用防尘护理托盘。

## 实用新型内容

[0003] 本实用新型的目的是提供一种护理专业用防尘护理托盘,通过滑动机构可以使托盘更加平稳,操作更加方便,通过夹持机构,可以更好的固定和存放护理用品,通过在防尘盖上增加消毒灯,可以更好的对产品进行消毒。

[0004] 为达到上述实用新型目的,本实用新型采用的技术方案为一种护理专业用防尘护理托盘,包括箱体,所述箱体下方固定连接有固定底座,所述箱体上方固定连接有防尘盖,所述防尘盖上方固定连接有拉手,所述箱体后侧设有滑动机构,所述滑动机构包括固定块、第一滑道和第二滑道,所述固定块内部转动连接有第一转杆,所述第一转杆左侧末端转动连接有第二转杆,所述第二转杆左侧末端转动连接有第三转杆,所述第一滑道上滑动连接有第一滑块,所述第三转杆上侧固定连接在第一滑块前侧表面上,所述第二滑道上滑动连接有第二滑块,所述第三转杆下侧固定连接在第二滑块前侧表面上。

[0005] 进一步所述第一滑块和第二滑块后侧表面上分别固定连接有托盘架,两组所述托盘架左侧固定连接有托盘拉手,所述托盘架中间设有夹持机构,所述夹持机构右侧固定连接有工具架。

[0006] 进一步所述夹持机构包括升降平台,所述升降平台下端固定连接有第一弹簧,所述升降平台中间固定连接有支撑杆,所述升降平台上方左右两端分别转动连接有夹持板,所述支撑杆与两组所述夹持板中间固定连接有第二弹簧,所述支撑杆上方固定连接有放置板。

[0007] 进一步所述防尘盖上方固定连接有消毒灯。

[0008] 本实用新型与现有技术相比的优点在于:增加了滑动机构和固定底座,使托盘更加稳定,操作更加方便,通过夹持机构和工具架,可以更好地固定和存放护理用品,避免交叉污染,夹持机构采用了升降平台和弹簧等设计,可以根据需要自由调节高度和松紧程度,适用性更广,在防尘盖上增加了消毒灯,可以对护理用品进行更好的消毒,提高卫生水平,能够有效地提高医护人员工作效率和医疗卫生质量。

## 附图说明

[0009] 附图1为本实用新型一种护理专业用防尘护理托盘示意图；

[0010] 附图2为本实用新型一种护理专业用防尘护理托盘后视图；

[0011] 附图3为本实用新型一种护理专业用防尘护理托盘的局部放大图；

[0012] 附图4为本实用新型一种护理专业用防尘护理托盘夹持机构放大图。

[0013] 如图所示：1、箱体；2、固定底座；3、防尘盖；4、拉手；5、滑动机构；501、固定块；502、第一转杆；503、第二转杆；504、第三转杆；505、第一滑道；506、第一滑块；507、第二滑道；508、第二滑块；6、消毒灯；7、托盘架；701、托盘拉手；702、工具架；703、夹持机构；7031、升降平台；7032、支撑杆；7033、放置板；7034、夹持板；7035、第二弹簧；7036、第一弹簧。

## 具体实施方式

[0014] 为了使本实用新型的内容更容易被清楚地理解，下面将结合本实用新型实施例中的附图，对本实用新型实施例中的技术方案进行清楚、完整地描述。其中相同的零部件用相同的附图标记表示。需要说明的是，下面描述中使用的词语“前”、“后”、“左”、“右”、“上”和“下”指的是附图中的方向，词语“内”和“外”分别指的是朝向或远离特定部件几何中心的方向。

[0015] 结合附图1至附图4所示的一种护理专业用防尘护理托盘，包括箱体1，箱体1下方固定连接有固定底座2，用来固定支撑，箱体1上方固定连接有防尘盖3，用来防止尘土进入到内部，防尘盖3上方固定连接有拉手4，通过拉手将其提起来，箱体1后侧设有滑动机构5，滑动机构5包括固定块501、第一滑道505和第二滑道507，固定块501内部转动连接有第一转杆502，第一转杆502左侧末端转动连接有第二转杆503，第二转杆503左侧末端转动连接有第三转杆504，通过第二转杆502带动第三转杆504，第一滑道505上滑动连接有第一滑块506，第三转杆504上侧固定连接在第一滑块506前侧表面上，第三转杆504带动第一滑块506移动，第二滑道507上滑动连接有第二滑块508，第三转杆504下侧固定连接在第二滑块508前侧表面上，进一步第一滑块506和第二滑块508后侧表面上分别固定连接有托盘架7，通过第一滑块507和第二滑块508移动，带动托盘架7移动，两组托盘架7左侧固定连接有托盘拉手701，托盘架7中间设有夹持机构703，夹持机构703右侧固定连接有工具架702。

[0016] 进一步夹持机构703包括升降平台7031，升降平台7031下端固定连接有第一弹簧7036，使其进行升降，升降平台7031中间固定连接有支撑杆7032，升降平台7031上方左右两端分别转动连接有夹持板7034，用来夹持住，防住乱晃，支撑杆7032与两组夹持板7034中间固定连接有第二弹簧7035，用来紧固夹持，支撑杆7032上方固定连接有放置板7033，进一步防尘盖3上方固定连接有消毒灯6，对托盘架进行消毒。

[0017] 本实用新型一种护理专业用防尘护理托盘，首先通过托盘拉手701将托盘架通过滑动机构5拉出来，然后将成瓶药品放进放置板7033上，支撑杆7033通过第一弹簧7036往下压，从而带动第二弹簧7035，使夹持板7034夹紧，提高了药品稳定性，通过防尘盖3进行防尘，有效的提高医护人员工作效率和医疗卫生质量。

[0018] 以上所述仅为本实用新型专利的较佳实施例而已，并不用以限制本实用新型专利，凡在本实用新型专利的精神和原则之内所作的任何修改、等同替换和改进等，均应包含在本实用新型专利的保护范围之内。

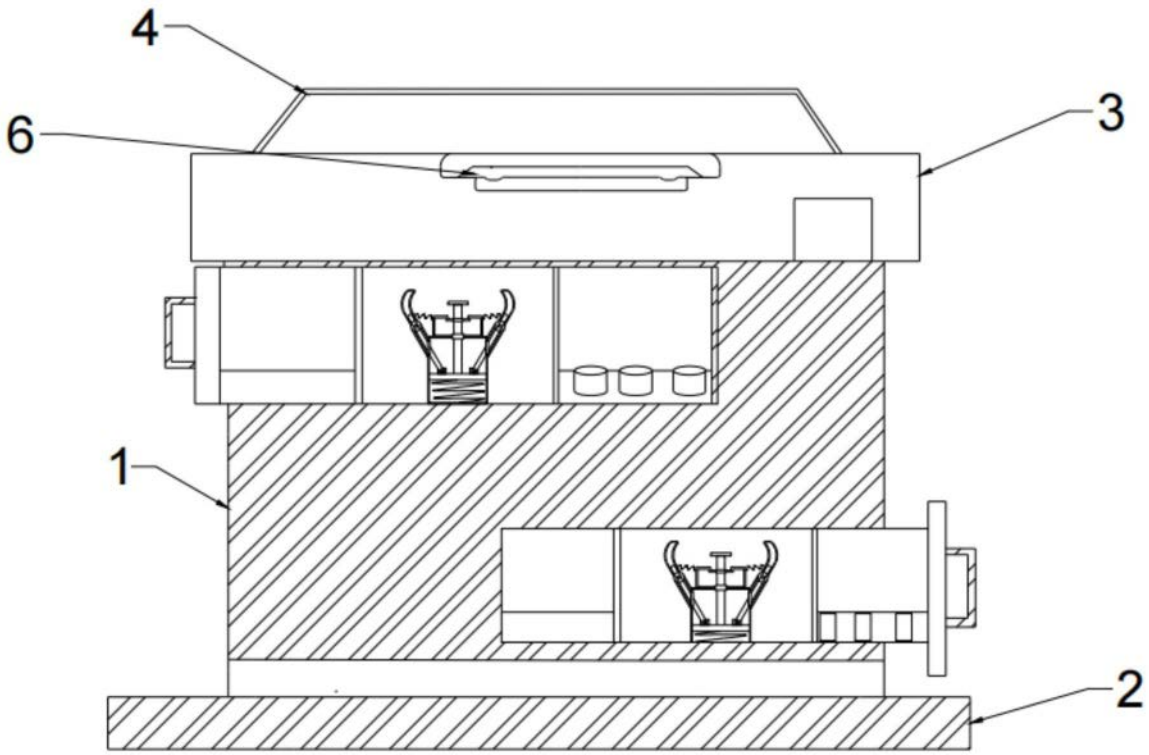


图1

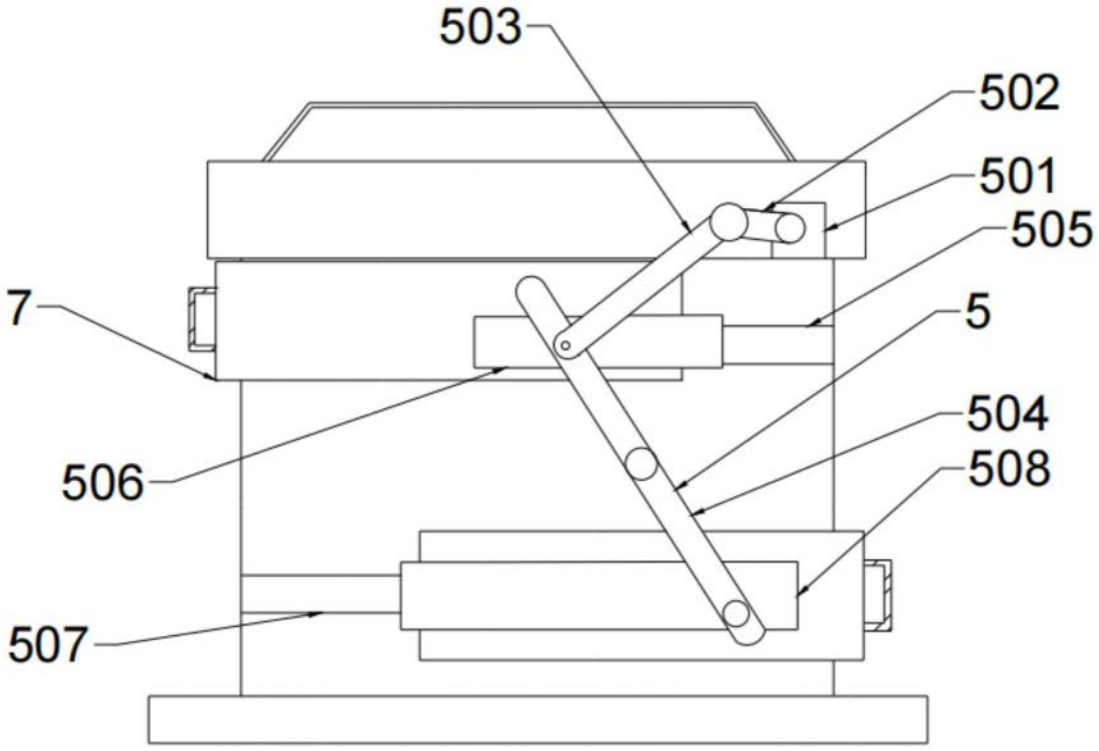


图2

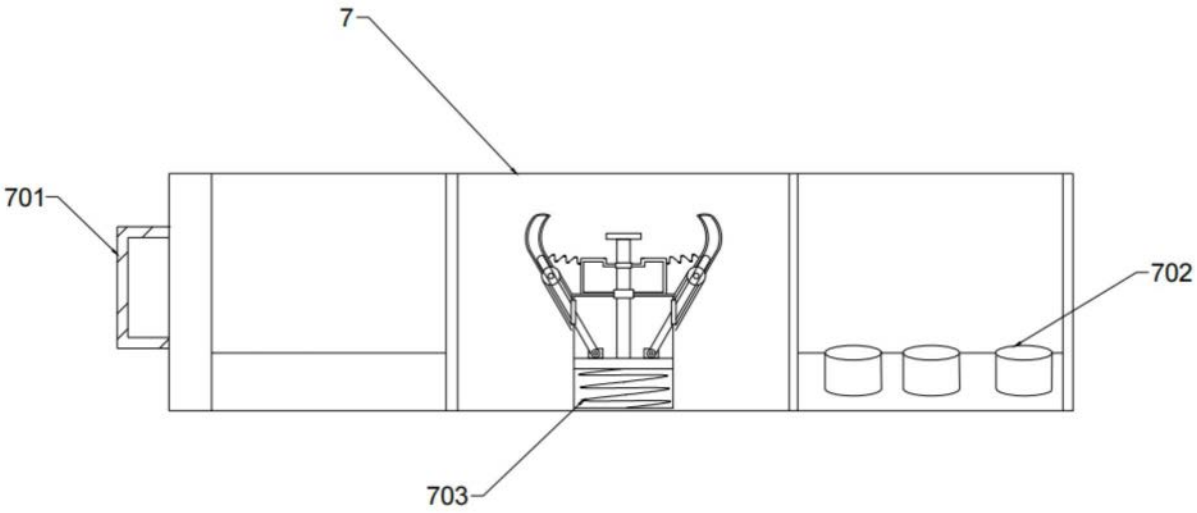


图3

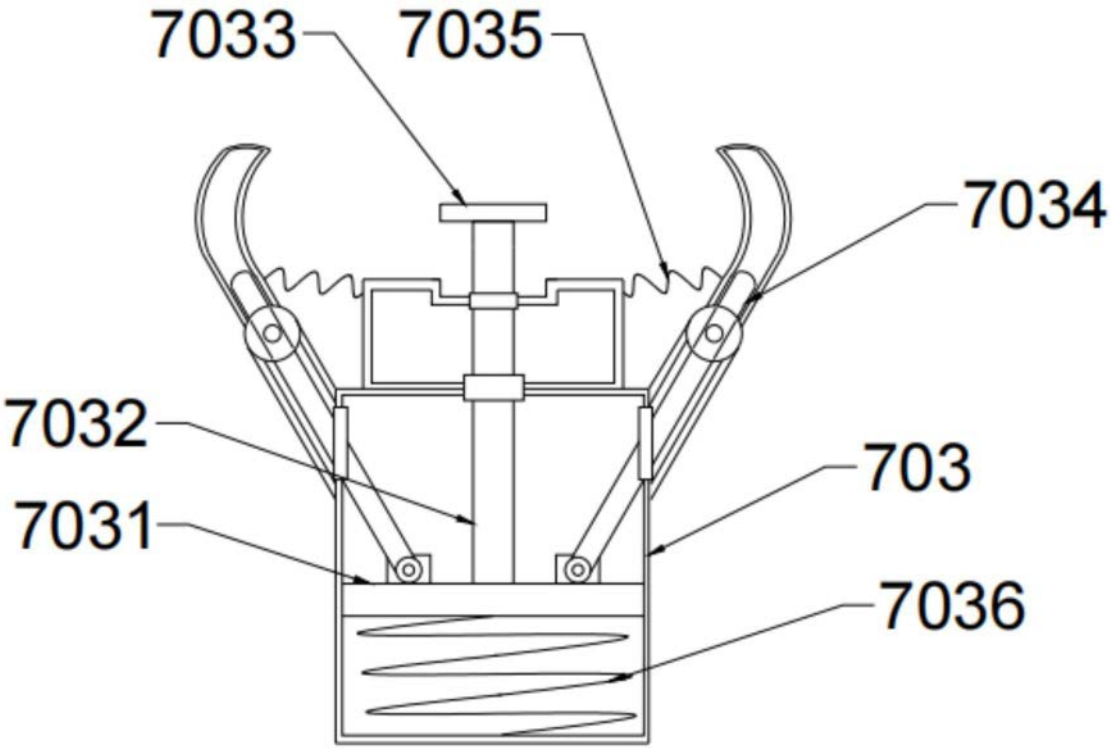


图4