(19)中华人民共和国国家知识产权局

(12)实用新型专利

(10)授权公告号 CN 211910517 U
(45)授权公告日 2020.11.13

(21)申请号 202020013821.X

(22)申请日 2020.01.03

(73)专利权人 深圳市合元科技有限公司
地址 518104 广东省深圳市宝安区福永街道塘尾高新科技园区C栋第一、二、三层

(72)发明人 古林仁 江鹏飞 徐中立 李永海

(51)Int.Cl.
A24F 40/10(2020.01)
A24F 40/40(2020.01)
A24F 40/46(2020.01)

权利要求书2页 说明书7页 附图9页

(54)实用新型名称

雾化器及电子烟

(57)摘要

本实用新型公开了一种雾化器及电子烟，其中雾化器包括：壳体，具有用于储存气溶胶生成基质的储液腔以及将气溶胶排出壳体外的第一气流通道；雾化元件，设于壳体内且与储液腔流体连通，储液腔内的气溶胶生成基质可流入至雾化元件上被加热以产生气溶胶；底座，盖设于壳体的一端且与雾化元件间隔设置；隔离件，设于底座与雾化元件之间，隔离件与雾化元件间隔设置并围合形成与第一气流通道连通的第二气流通道，隔离件与底座靠近雾化元件的一侧表面间隔设置并围合形成与第二气流通道连通的第三气流通道，底座上设置有进气孔，进气孔与第三气流通道连通。本实用新型的雾化器及电子烟可以有效避免冷凝的气溶胶从进气孔漏出而导致的雾化器出现漏油现象。

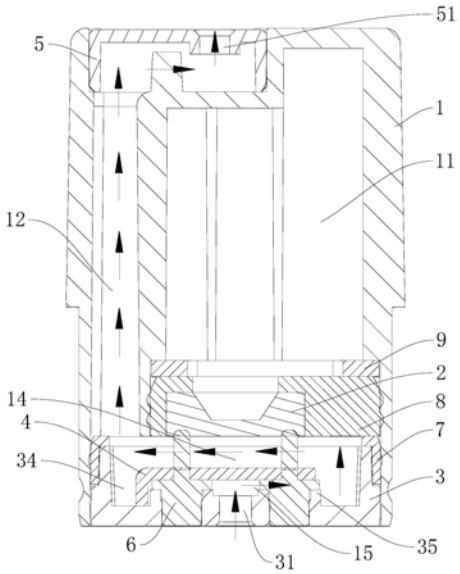

CN 211910517 U

1.一种雾化器,其特征在于,包括:

壳体,具有用于储存气溶胶生成基质的储液腔以及将气溶胶排出壳体外的第一气流通道;

雾化元件,设于所述壳体内且与所述储液腔流体连通,所述储液腔内的气溶胶生成基质可流入至所述雾化元件上被加热以产生气溶胶;

底座,盖设于所述壳体的一端且与所述雾化元件间隔设置;

隔离件,设于所述底座与所述雾化元件之间,所述隔离件与所述雾化元件间隔设置并围合形成与第一气流通道连通的第二气流通道,所述隔离件与所述底座靠近雾化元件的一侧表面间隔设置并围合形成与所述第二气流通道连通的第三气流通道,所述底座上设置有进气孔,所述进气孔与所述第三气流通道连通,外界空气从进气孔流入至第三气流通道,然后依次流经第二气流通道、第一气流通道排出至外界,以将所述雾化元件加热气溶胶生成基质产生的气溶胶带出所述壳体外。

2.根据权利要求1所述的雾化器,其特征在于,所述隔离件呈平板状,所述底座上凸设有支撑座,所述隔离件与所述支撑座相抵以使所述隔离件与所述底座靠近所述雾化元件的一侧表面间隔设置。

3.根据权利要求1所述的雾化器,其特征在于,所述隔离件包括第一隔离部和第二隔离部,所述第一隔离部和所述第二隔离部均呈片状,所述第一隔离部设于所述底座与雾化元件之间,所述第二隔离部一端与所述第一隔离部弯曲连接,另一端与所述底座相抵。

4.根据权利要求3所述的雾化器,其特征在于,所述底座靠近所述雾化元件的一侧表面向远离所述雾化元件的方向凹陷形成有容腔,所述隔离件设于所述容腔内,所述第一隔离部分别与所述雾化元件以及所述容腔的底壁相间隔设置以形成所述第二气流通道和第三气流通道,且所述第一隔离部的相对两侧壁与所述容腔的相对两侧壁相抵以隔离所述第二气流通道和所述第三气流通道。

5.根据权利要求4所述的雾化器,其特征在于,所述第二隔离部远离所述第一隔离部的一端与所述容腔的底壁相抵且与所述容腔的侧壁间隔设置以形成收集仓,所述收集仓与所述第一气流通道连通并用于汇集所述第一气流通道内冷凝的气溶胶。

6.根据权利要求4所述的雾化器,其特征在于,所述容腔的底壁凸设有凸柱,所述凸柱用于支撑所述第一隔离部以使所述第一隔离部与所述容腔的底壁相间隔设置。

7.根据权利要求4所述的雾化器,其特征在于,所述雾化器还包括导电件,所述导电件设于所述底座上,所述导电件一端插入所述容腔内且贯穿所述第一隔离部与所述雾化元件导电连接,所述导电件上设有凸缘,所述第一隔离部与所述凸缘靠近所述雾化元件的一侧相抵接。

8.根据权利要求1所述的雾化器,其特征在于,所述隔离件靠近所述雾化元件一侧表面为平直面,该平直面与所述雾化元件之间的距离小于1.6mm。

9.根据权利要求1所述的雾化器,其特征在于,所述雾化器还包括第一密封件,所述第一密封件套设所述底座并随所述底座插入所述壳体内,所述第一密封件夹设于所述底座外侧壁与所述壳体内壁之间。

10.根据权利要求1所述的雾化器,其特征在于,所述雾化器还包括第二密封件,所述第二密封件罩设所述雾化元件且设于所述雾化元件与所述储液腔之间,所述第二密封件外侧

壁与所述储液腔的内壁相抵接。

11.根据权利要求10所述的雾化器，其特征在于，所述雾化器还包括支架，所述储液腔靠近所述第二密封件一端设置有限位台阶，所述支架抵接于所述限位台阶上，所述第二密封件抵接于所述支架背离所述储液腔的一侧。

12.根据权利要求1所述的雾化器，其特征在于，所述第二气流通道与所述第一气流通道弯折连通，所述第三气流通道平行于所述第二气流通道。

13.一种电子烟，其特征在于，包括权利要求1-12任一项所述的雾化器以及用于给所述雾化器供电的电池组件。

雾化器及电子烟

技术领域

[0001] 本实用新型涉及烟具技术领域，尤其涉及一种雾化器及电子烟。

背景技术

[0002] 电子烟一般由电池组件和雾化器组成，电池组件与雾化器连为一体且电池组件可对雾化器供电以使雾化器工作加热其内部的气溶胶生成基质而产生气溶胶供用户吸取，为了使用户可以顺利的吸取到气溶胶，雾化器上一般设置有气流通道以及与该气流通道连通的进气孔和出气孔，当用户吸取气溶胶时，从出气孔吸气，外界空气即可从进气孔流入雾化器内，然后经气流通道从出气孔排出，以将雾化器内加热气溶胶生成基质产生的气溶胶带出至外界供用户吸取。现在一些雾化器的进气孔、气流通道以及出气孔通常设置在同一直线上，由于气溶胶在气流通道内容易冷凝液化，导致冷凝的气溶胶容易从进气孔漏出，使雾化器出现漏油的现象，影响电子烟的用户体验。

实用新型内容

[0003] 本实用新型的主要目的在于提供一种可以防止冷凝的气溶胶从进气孔漏出的雾化器以及具有该雾化器的电子烟。

[0004] 为达到上述目的，本实用新型所采取的技术方案是：一种雾化器，包括：

[0005] 壳体，具有用于储存气溶胶生成基质的储液腔以及将气溶胶排出壳体外的第一气流通道；

[0006] 雾化元件，设于壳体内且与储液腔流体连通，储液腔内的气溶胶生成基质可流入至雾化元件上被加热以产生气溶胶；

[0007] 底座，盖设于壳体的一端且与雾化元件间隔设置；

[0008] 隔离件，设于底座与雾化元件之间，隔离件与雾化元件间隔设置并围合形成与第一气流通道连通的第二气流通道，隔离件与底座靠近雾化元件的一侧表面间隔设置并围合形成与第二气流通道连通的第三气流通道，底座上设置有进气孔，进气孔与第三气流通道连通，外界空气从进气孔流入至第三气流通道，然后依次流经第二气流通道、第一气流通道排出至外界，以将雾化元件加热气溶胶生成基质产生的气溶胶带出壳体外。

[0009] 优选的，隔离件呈平板状，底座上凸设有支撑座，隔离件与支撑座相抵以使隔离件与底座靠近雾化元件的一侧表面间隔设置。

[0010] 优选的，隔离件包括第一隔离部和第二隔离部，第一隔离部和第二隔离部均呈片状，第一隔离部设于底座与雾化元件之间，第二隔离部一端与第一隔离部弯曲连接，另一端与底座相抵。

[0011] 优选的，底座靠近雾化元件的一侧表面向远离雾化元件的方向凹陷形成有容腔，隔离件设于容腔内，第一隔离部分别与雾化元件以及容腔的底壁相间隔设置以形成第二气流通道和第三气流通道，且第一隔离部的相对两侧壁与容腔的相对两侧壁相抵以隔离第二气流通道和第三气流通道。

[0012] 优选的，第二隔离部远离第一隔离部的一端与容腔的底壁相抵且与容腔的侧壁间隔设置以形成收集仓，收集仓与第一气流通道连通并用于汇集第一气流通道内冷凝的气溶胶。

[0013] 优选的，容腔的底壁凸设有凸柱，凸柱用于支撑第一隔离部以使第一隔离部与容腔的底壁相间隔设置。

[0014] 优选的，雾化器还包括导电件，导电件设于底座上，导电件一端插入容腔内且贯穿第一隔离部与雾化元件导电连接，导电件上设有凸缘，第一隔离部与凸缘靠近雾化元件的一侧相抵接。

[0015] 优选的，隔离件靠近雾化元件一侧表面为平直面，该平直面与雾化元件之间的距离小于1.6mm。

[0016] 优选的，雾化器还包括第一密封件，第一密封件套设底座并随底座插入壳体内，第一密封件夹设于底座外侧壁与壳体内壁之间。

[0017] 优选的，雾化器还包括第二密封件，第二密封件罩设雾化元件且设于雾化元件与储液腔之间，第二密封件外侧壁与储液腔的内壁相抵接。

[0018] 优选的，雾化器还包括支架，储液腔靠近第二密封件一端设置有限位台阶，支架抵接于限位台阶上，第二密封件抵接于支架背离储液腔的一侧。

[0019] 优选的，第二气流通道与第一气流通道弯折连通，第三气流通道平行于第二气流通道。

[0020] 本实用新型还提出一种电子烟，包括上述任一项的雾化器以及用于给雾化器供电的电池组件。

[0021] 本实用新型的雾化器及电子烟，通过在底座与雾化元件之间设置隔离件，并且使隔离件分别与底座、雾化元件间隔设置以围合形成相连通的第二气流通道和第三气流通道，而第二气流通道又与壳体内的第一气流通道连通，底座上设置有与第三气流通道连通的进气孔，这样外界的空气就可以经进气孔流入第三气流通道，然后依次流经第二气流通道以及第一气流通道，最后排出外界，外界空气在流经第二气流通道时可以将雾化元件加热气溶胶生成基质产生的气溶胶带出壳体外供用户吸取；又由于隔离件将第二气流通道和第三气流通道分隔为两个独立的通道，这样雾化元件加热气溶胶生成基质产生的气溶胶冷凝液化后，也不会从进气孔排出，有效避免了冷凝的气溶胶从进气孔漏出而导致雾化器出现的漏油现象，保证了电子烟具有较好的使用体验。

附图说明

[0022] 本实用新型目的的实现、功能特点及优点将结合实施例，参照附图做进一步说明。一个或多个实施例通过与之对应的附图中的图片进行示例性说明，这些示例性说明并不构成对实施例的限定，附图中具有相同参考数字标号的元件表示为类似的元件，除非有特别申明，附图中的图不构成比例限制。

[0023] 图1是本实用新型一实施例的电子烟的结构示意图；

[0024] 图2是本实用新型一实施例的雾化器的结构示意图；

[0025] 图3是本实用新型一实施例的雾化器的剖视图；

[0026] 图4是本实用新型另一实施例的雾化器的剖视图；

[0027] 图5是本实用新型一实施例的壳体的结构示意图；

[0028] 图6是本实用新型一实施例的壳体的剖视图；

[0029] 图7是本实用新型一实施例的雾化元件的结构示意图；

[0030] 图8是本实用新型一实施例的底座的结构示意图；

[0031] 图9是本实用新型一实施例的隔离件的结构示意图；

[0032] 图10是本实用新型一实施例的导电件的结构示意图。

[0033] 图中：1、壳体；11、储液腔；12、第一气流通道；13、插接槽；14、第二气流通道；15、第三气流通道；16、卡接孔；17、限位台阶；2、雾化元件；21、多孔基体；22、发热体；3、底座；31、进气孔；32、支撑座；33、容腔；34、收集仓；35、凸柱；351、固定孔；36、卡接扣；4、隔离件；41、第一隔离部；42、第二隔离部；5、吸嘴；51、出气孔；6、导电件；61、凸缘；7、第一密封件；8、第二密封件；9、支架；10、雾化器；20、电池组件；100、电子烟。

具体实施方式

[0034] 应当理解，此处所描述的具体实施例仅仅用以解释本实用新型，并不用于限定本实用新型。为了便于理解本实用新型，下面结合附图和具体实施方式，对本实用新型进行更详细的说明。需要说明的是，当元件被表述“固定于”另一个元件，它可以直接在另一个元件上、或者其间可以存在一个或多个居中的元件。当一个元件被表述“连接”另一个元件，它可以是直接连接到另一个元件、或者其间可以存在一个或多个居中的元件。本说明书所使用的术语“上”、“下”、“左”、“右”、“内”、“外”以及类似的表述只是为了说明的目的。

[0035] 除非另有定义，本说明书所使用的所有的技术和科学术语与属于本实用新型的技术领域的技术人员通常理解的含义相同。本说明书中在本实用新型的说明书中所使用的术语只是为了描述具体的实施方式的目的，不是用于限制本实用新型。本说明书所使用的术语“和/或”包括一个或多个相关的所列项目的任意的和所有的组合。

[0036] 参照图1，本实用新型实施例的电子烟100，包括雾化器10和用于给雾化器10供电的电池组件20，电池组件20与雾化器10可为一体结构，也可以可拆卸固定连接，以使电池组件20稳定地对雾化器10供电，保证雾化器10的正常工作。

[0037] 具体的，参照图2，本实施例的雾化器10包括壳体1、雾化元件2、底座3以及隔离件4。

[0038] 其中，壳体1具有用于储存气溶胶生成基质的储液腔11以及将气溶胶排出壳体1外的第一气流通道12；气溶胶生成基质的成分主要包括甘油、丙二醇、植物香精以及烟碱等，通过这几种成分按一定的比例混合形成液态的气溶胶生成基质并储存于储液腔11内；第一气流通道12可以直接贯穿壳体1以与外界连通，以便于将气溶胶排出至外界供用户吸取，并且在该实施例中，第一气流通道12沿壳体1的纵向延伸并贯穿壳体1的一端部以形成一供气溶胶排出至外界的出口，用户可以从该出口处吸取气溶胶。进一步的，在另外一些实施例中，参照图4-5，雾化器10还包括吸嘴5，可以上设置有与吸嘴5相适配的插接槽13，插接槽13与第一气流通道12连通，并且吸嘴5上设置有出气孔51，吸嘴5插设于插接槽13内，第一气流通道12的气溶胶可经出气孔51排出壳体1外供用户吸取。吸嘴5优选硅胶制成，这样吸嘴5就可以利用自身的弹性插接固定在插接槽13内，便于安装；当然，吸嘴5也可以由橡胶等软弹性的材料制成，本实施例对此不作限制。

[0039] 在本实施例中，雾化元件2设于壳体1内且与储液腔11流体连通，储液腔11内的气溶胶生成基质可流入至雾化元件2上被加热以产生气溶胶；优选的，储液腔11一端为开口，雾化元件2设置在该开口处，以便于承接从该开口流出的气溶胶生成基质；为了使气溶胶生成基质可以顺利的流入雾化元件2内被加热，本实施例中的雾化元件2包括多孔基体21和发热体22，发热体22设置在多孔基体21内，也可以设置在多孔基体21外表面，尤其是设置在多孔基体21背离储液腔11的一侧表面上，多孔基体21可以由多孔材料制成，例如多孔陶瓷等，发热体22可以是缠绕在多孔基体21外或设置在多孔基体21内部的金属发热丝，也可以是粘接在多孔基体21外面上的金属片或通过丝网印刷在多孔基体21外表面上的印刷电路。具体的，如图3所示，在该实施例中，储液腔11的开口设置在储液腔11的下侧，雾化元件2的多孔基体21设于该开口处，发热体22为设置在多孔基体21背离储液腔11一侧表面上的印刷电路，这样储液腔11内的气溶胶生成基质可以在重力的作用下流至雾化元件2的多孔基体21上，然后经多孔基体21渗出到印刷电路上被加热以产生气溶胶。

[0040] 在本实施例中，底座3盖设于壳体1的一端且与雾化元件2间隔设置，具体的，壳体1上与吸嘴5相对的一端为敞口端，底座3可拆卸的插设固定于该敞口端上；隔离件4设于底座3与雾化元件2之间，隔离件4与雾化元件2间隔设置并围合形成与第一气流通道12连通的第二气流通道14，隔离件4与底座3靠近雾化元件2的一侧表面间隔设置并围合形成与第二气流通道14连通的第三气流通道15，底座3上设置有进气孔31，进气孔31与第三气流通道15连通，外界空气从进气孔31流入至第三气流通道15，然后依次流经第二气流通道14、第一气流通道12排出至外界，以将雾化元件2加热气溶胶生成基质产生的气溶胶带出壳体1外。进一步的，在该实施例中，第二气流通道14与第一气流通道12弯折连通，第三气流通道15平行于第二气流通道14；如图3所示，第一气流通道12沿壳体1的纵向延伸，第二气流通道14沿壳体1的横向延伸，第三气流通道15位于第二气流通道14的下方并且也是沿壳体1的横向延伸，这样第一气流通道12垂直于第二气流通道14，第二气流通道14与第三气流通道15相互平行，并且第二气流通道14和第三气流通道15被隔离件4分别为两个独立的通道，雾化元件2与第二气流通道14导通，优选的，雾化元件2的发热体22设置在多孔基体21靠近第二气流通道14的一侧表面上，这样发热体22加热气溶胶生成基质产生的气溶胶就可以直接进入第二气流通道14内，以便于被从进气孔31和第三气流通道15流入的外界空气经第一气流通道12带出壳体1外供用户吸取。

[0041] 参照图3，在一实施例中，隔离件4呈平板状，底座3上凸设有支撑座32，隔离件4与支撑座32相抵以使隔离件4与底座3靠近雾化元件2的一侧表面间隔设置。通过在底座3上设置支撑座32，平板状的隔离件4与支撑座32相抵接后，就使得隔离件4与底座3相间隔设置以围合形成第三气流通道15，支撑座32的高度可以根据需要进行设置，只要保证第三气流通道15可以顺畅的供外界空气流过即可。

[0042] 参照图4以及图9，在一实施例中，隔离件4包括第一隔离部41和第二隔离部42，第一隔离部41和第二隔离部42均呈片状，第一隔离部41设于底座3与雾化元件2之间，第二隔离部42一端与第一隔离部41弯曲连接，另一端与底座3相抵。第一隔离部41分别与底座3和雾化元件2间隔设置围合形成第二气流通道14和第三气流通道15，而第二隔离部42自第一隔离部41一端向远离雾化元件2的方向弯曲延伸并与底座3相抵，这样第二隔离部42就封闭了第三气流通道15的一侧，第三气流通道15的相对另一侧并没有封闭，可以与第二气流通

道14连通，保证从进气孔31进入的空气可以经第三气流通道15顺利的流入第二气流通道14内。

[0043] 参照图4以及图8，在一具体实施例中，底座3靠近雾化元件2的一侧表面向远离雾化元件2的方向凹陷形成有容腔33，隔离件4设于容腔33内，第一隔离部41分别与雾化元件2以及容腔33的底壁相间隔设置以形成第二气流通道14和第三气流通道15，且第一隔离部41的相对两侧壁与容腔33的相对两侧壁相抵以隔离第二气流通道14和第三气流通道15。在该实施例中，容腔33的宽度略小于第一隔离部41的宽度，以使第一隔离部41在宽度方向上的相对两侧与容腔33的相对两侧壁紧密相抵，避免存在空隙而导致位于第三气流通道15上方的第二气流通道14内的气溶胶或冷凝的气溶胶流入第三气流通道15内，从而防止冷凝的气溶胶从进气孔31漏出；第二隔离部42与第一隔离部41长度方向上的一端弯曲连接，第三气流通道15在第一隔离部41长度方向的另一端与第二气流通道14连通；当然，在其它一些实施例中，也可以是容腔33的长度略小于第一隔离部41的长度，以使第一隔离部41在长度方向上的相对两侧与容腔33的相对两侧壁紧密相抵，避免存在空隙而导致位于第三气流通道15上方的第二气流通道14内的气溶胶或冷凝的气溶胶流入第三气流通道15内，从而防止冷凝的气溶胶从进气孔31漏出，第二隔离部42与第一隔离部41宽度方向上的一端弯曲连接，第三气流通道15在第一隔离部41宽度方向的另一端与第二气流通道14连通。如图4所示，在该实施例中，第一气流通道12设置在壳体1的左侧，为了避免第三气流通道15直接与第一气流通道12连通，第二隔离部42远离第一隔离部41的一端与容腔33的底壁相抵以将第一气流通道12和第三气流通道15分离，第三气流通道15内的空气只能经第二气流通道14流入第一气流通道12；进一步的，第二隔离部42还与容腔33的侧壁间隔设置以形成收集仓34，收集仓34与第一气流通道12连通并用于汇集第一气流通道12内冷凝的气溶胶；通过设置收集仓34，可以汇集第一气流通道12内冷凝的气溶胶，避免冷凝的气溶胶经第二气流通道14流入第三气流通道15而从进气孔31漏出。

[0044] 在一实施例中，参照图4以及图8，容腔33的底壁凸设有凸柱35，凸柱35用于支撑第一隔离部41以使第一隔离部41与容腔33的底壁相间隔设置。通过在容腔33的底壁设置凸柱35，以使得第一隔离部41可以与容腔33的底壁保持稳定间隔，第三气流通道15可以持续保持通畅，从进气孔31流入的空气可以顺畅的流入第二气流通道14并将气溶胶经第一气流通道12带出壳体1外。

[0045] 在一实施例中，参照图2、图4以及图10，雾化器10还包括导电件6，导电件6设于底座3上，导电件6一端插入容腔33内且贯穿第一隔离部41与雾化元件2导电连接，导电件6上设有凸缘61，第一隔离部41与凸缘61靠近雾化元件2的一侧相抵接。在该实施例中，第一隔离部41被导电件6的凸缘61支撑以使得第一隔离部41稳定地与容腔33的底壁相间隔，雾化元件2的的发热体22与导电件6导电连接，可以通过导电件6与电池组件20实现导电连接，优选的，该实施例中的发热体22为设置在多孔基体21靠近第二气流通道14一侧表面的印刷电路，导电件6为金属顶针，导电件6的一端直接抵接于印刷电路上实现导电件6与雾化元件2的导电连接。进一步的，凸柱35中空形成有固定孔351，导电件6一端插设于固定孔351内并裸露与底座3外侧表面，导电件6的凸缘61与凸柱35靠近隔离件4的一端相抵，这样当导电件6的一端穿过隔离件4的第一隔离部41与雾化元件2上的印刷电路相抵时，凸缘61可以起到限位的作用，防止导电件6被挤出底座3，并且保证导电件6与雾化元件2上的印刷电路紧密

抵接。

[0046] 在一实施例中，隔离件4靠近雾化元件2一侧表面为平直面，该平直面与雾化元件2之间的距离小于1.6mm；是隔离件4与雾化元件2之间的距离小于1.6mm，既可以保证足够大的气流流过第二气流通道14，又可以保有足够的空间容纳雾化元件2加热气溶胶生成基质产生的气溶胶，保证电子烟100的用户使用体验。

[0047] 参照图2，在一实施例中，雾化器10还包括第一密封件7，第一密封件7套设底座3并随底座3插入壳体1内，第一密封件7夹设于底座3外侧壁与壳体1内壁之间。第一密封件7可以起到密封的作用，防止气溶胶生成基质或冷凝的气溶胶从壳体1与底座3之间漏出。

[0048] 参照图2，在一实施例中，雾化器10还包括第二密封件8，第二密封件8罩设雾化元件2且设于雾化元件2与储液腔11之间，第二密封件8外侧壁与储液腔11的内壁相抵接。在该实施例中，第二密封件8罩设雾化元件2的额多孔基体21；第二密封件8也可以起到密封作用，防止储液腔11内的气溶胶生成基质从多孔基体21与储液腔11内壁之间泄漏。进一步地，参照图4以及图6，雾化器10还包括支架9，储液腔11靠近第二密封件8一端设置有限位台阶17，支架9抵接于限位台阶17上，第二密封件8抵接于支架9背离储液腔11的一侧；支架9优选金属材料制成，也可以采用硬质的塑料制成；支架9可以防止第二密封件8过多变形，使第二密封件8可以与储液腔11内壁保持紧密贴合，保证良好的密封效果。值得一提的是，第二密封件8和支架9上与雾化元件2对应处均设置有通孔，以便于储液腔11内的气溶胶生成基质可以顺利流入雾化元件2上被加热雾化产生气溶胶。

[0049] 参照,5和图8，在一实施例中，底座3上设置有卡接扣36，壳体1上设置有与卡接扣36相配合的卡接孔16，通过卡接扣36与卡接孔16的配合可以实现底座3与壳体1的固定连接。

[0050] 在上述实施例中，第一密封件7、第二密封件8以及隔离件4优选硅胶制成，当然也可以使用橡胶等其他材料制成。

[0051] 本实用新型实施例的雾化器10及电子烟100，通过在底座3与雾化元件2之间设置隔离件4，并且使隔离件4分别与底座3、雾化元件2间隔设置以围合形成相连通的第二气流通道14和第三气流通道15，而第二气流通道14又与壳体1内的第一气流通道12连通，底座3上设置有与第三气流通道15连通的进气孔31，这样外界的空气就可以经进气孔31流入第三气流通道15，然后依次流经第二气流通道14以及第一气流通道12，最后排出外界，外界空气在流经第二气流通道14时可以将雾化元件2加热气溶胶生成基质产生的气溶胶带出壳体1外供用户吸取；又由于隔离件4将第二气流通道14和第三气流通道15分隔为两个独立的通道，这样雾化元件2加热气溶胶生成基质产生的气溶胶冷凝液化后，也不会从进气孔31排出，有效避免了冷凝的气溶胶从进气孔31漏出而导致雾化器10出现的漏油现象，保证了电子烟100具有较好的使用体验。

[0052] 需要说明的是，本实用新型的说明书及其附图中给出了本实用新型的较佳的实施例，但是，本实用新型可以通过许多不同的形式来实现，并不限于本说明书所描述的实施例，这些实施例不作为对本实用新型内容的额外限制，提供这些实施例的目的是使对本实用新型的公开内容的理解更加透彻全面。并且，上述各技术特征继续相互组合，形成未在上面列举的各种实施例，均视为本实用新型说明书记载的范围；进一步地，对本领域普通技术人员来说，可以根据上述说明加以改进或变换，而所有这些改进和变换都应属于本实用新

型所附权利要求的保护范围。

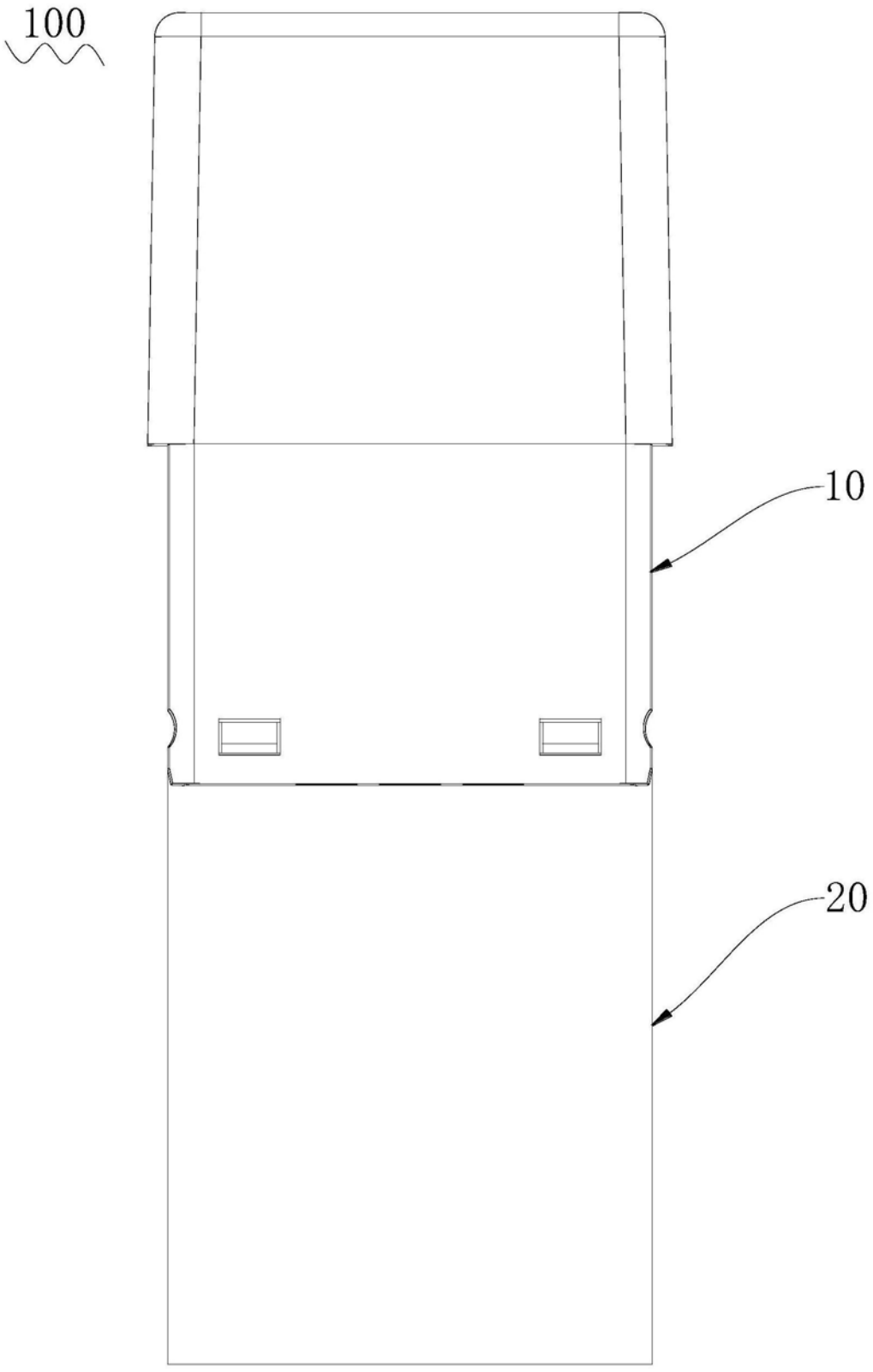

图1

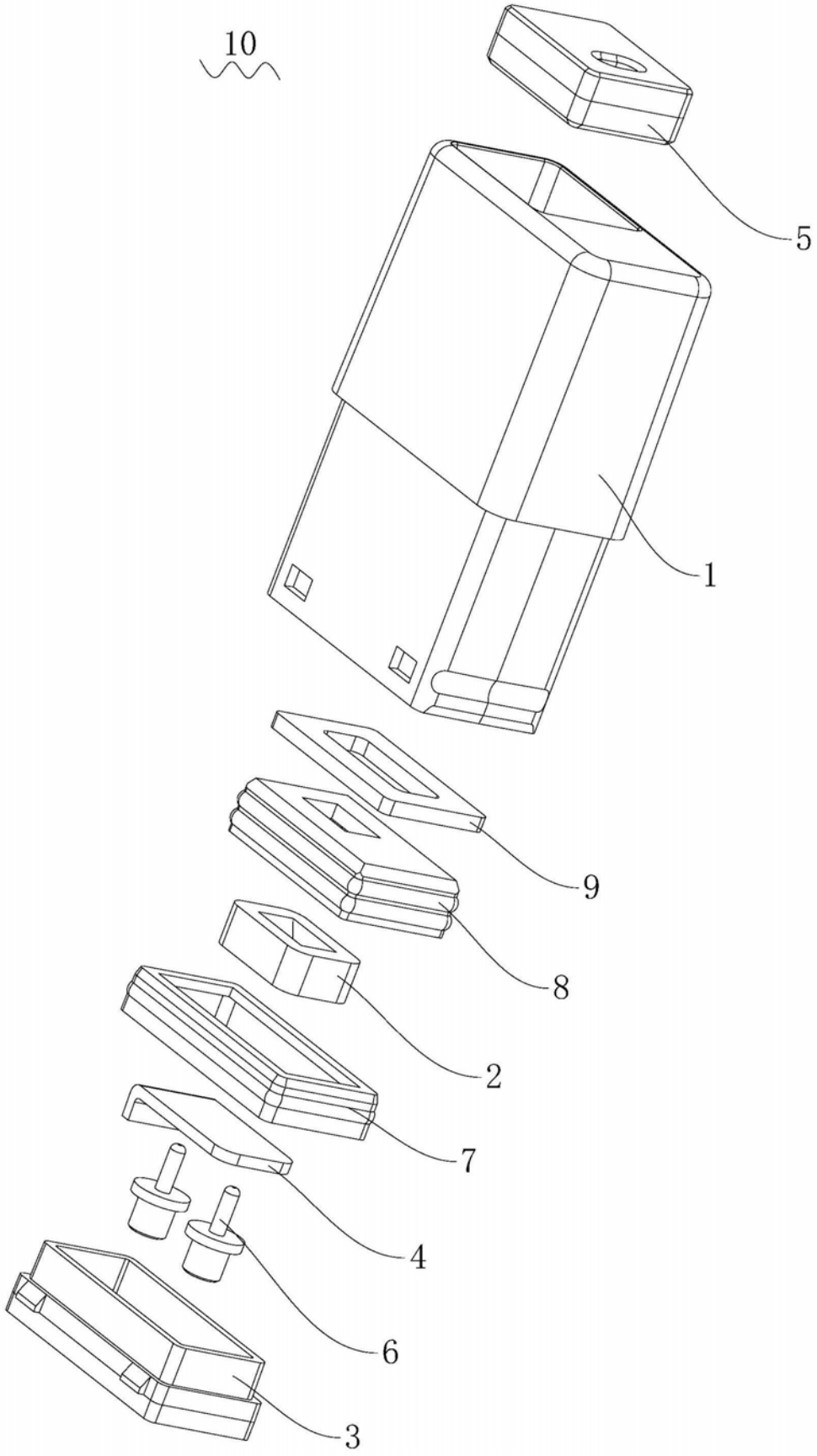

图2

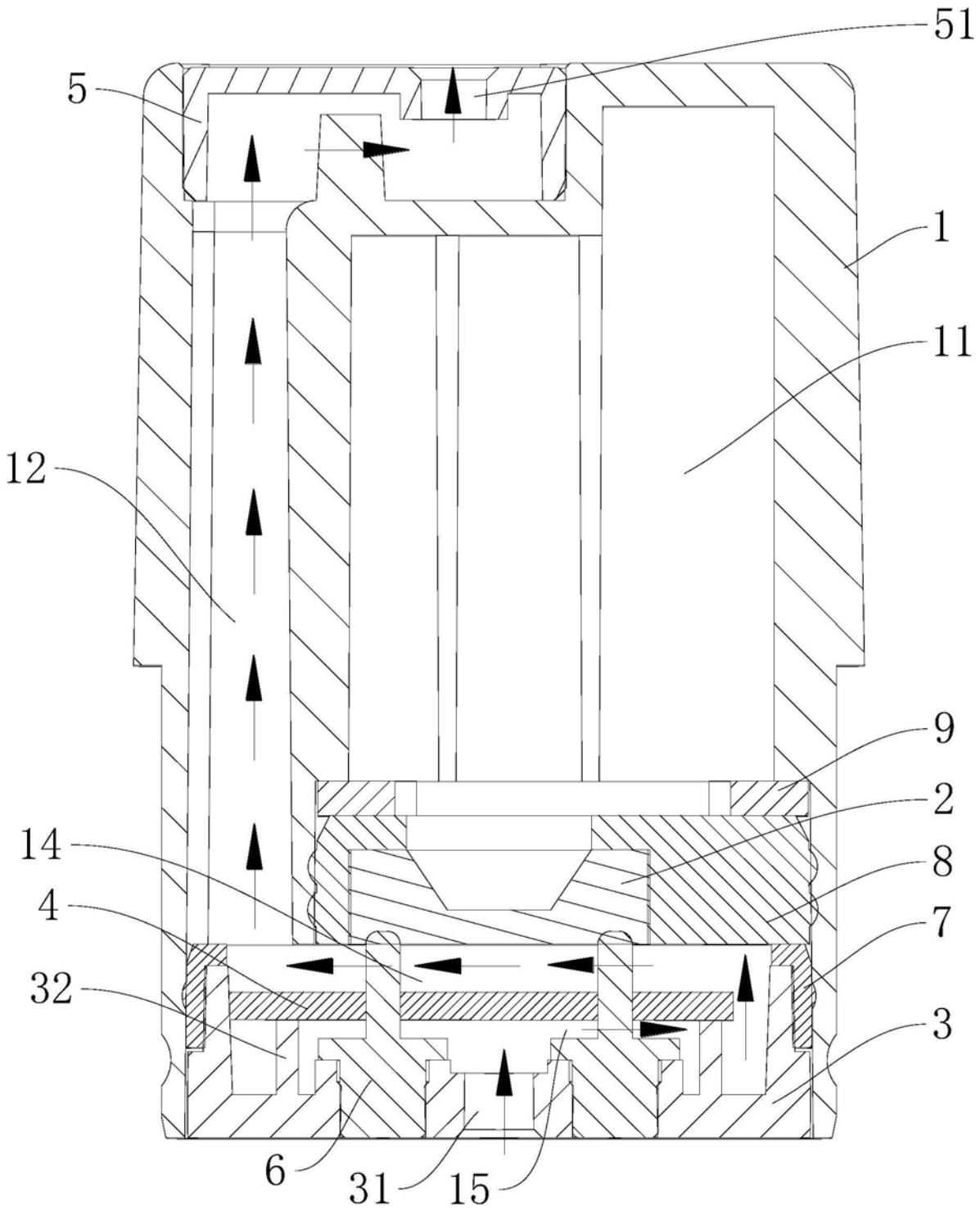

图3

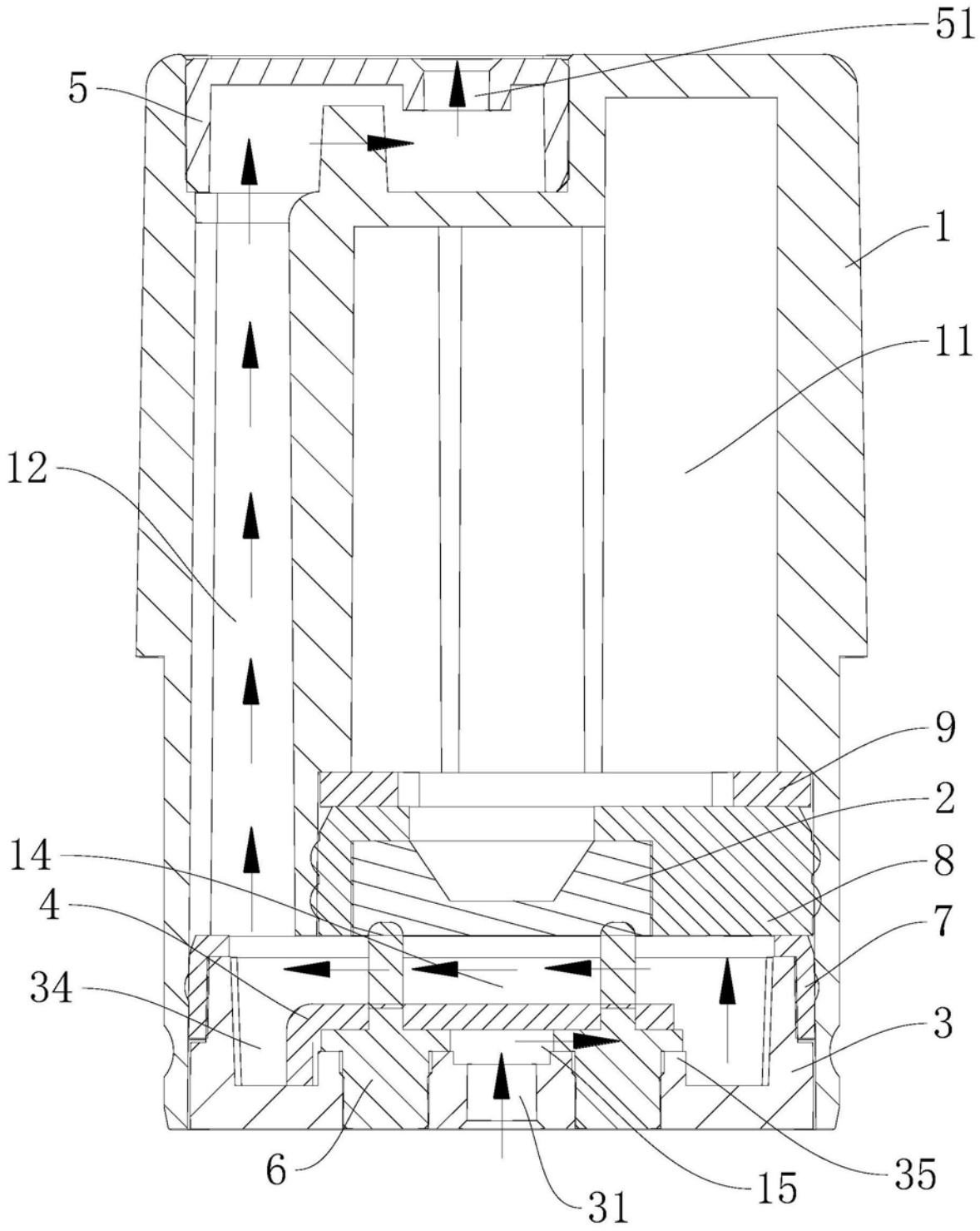

图4

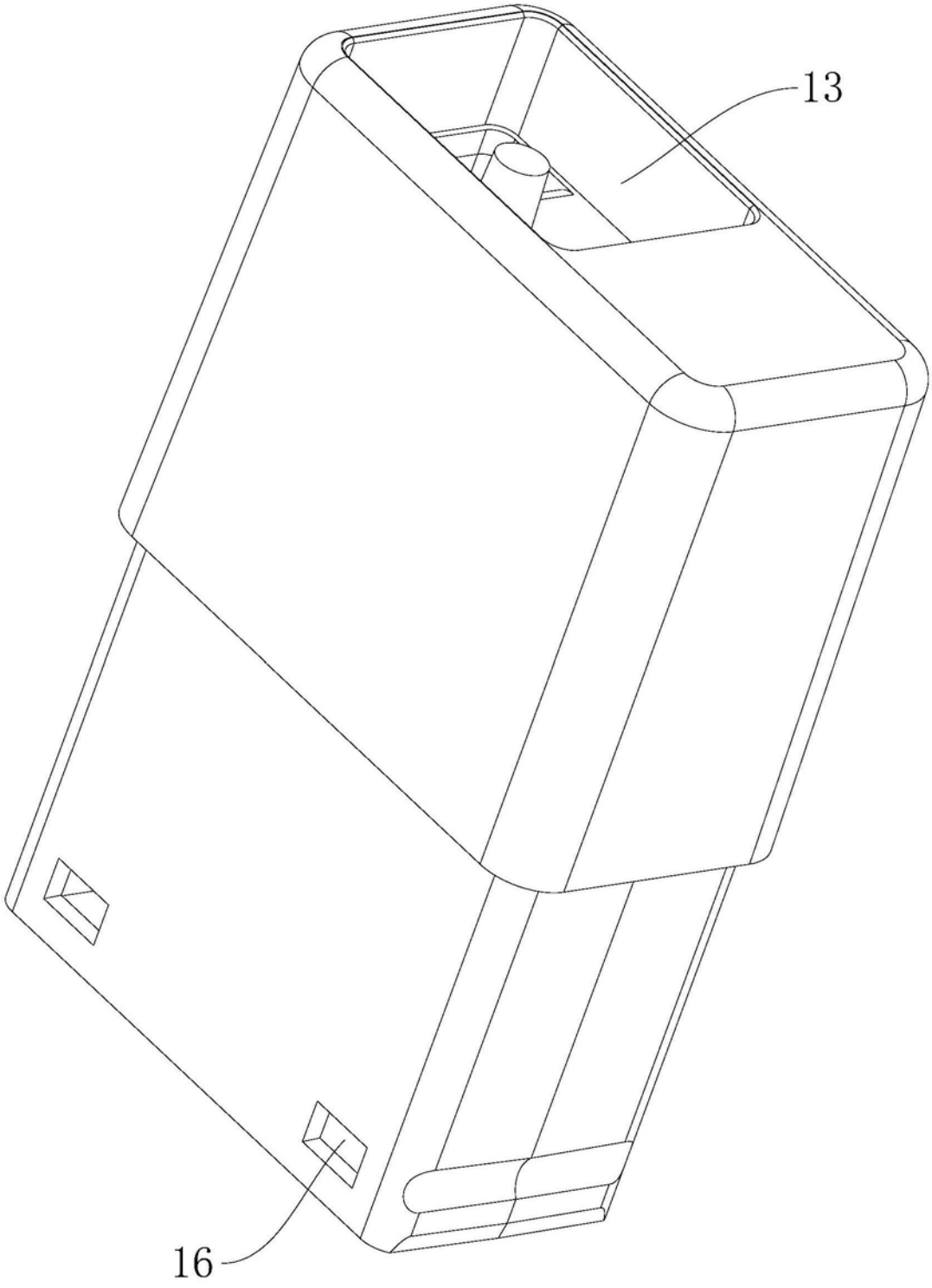

图5

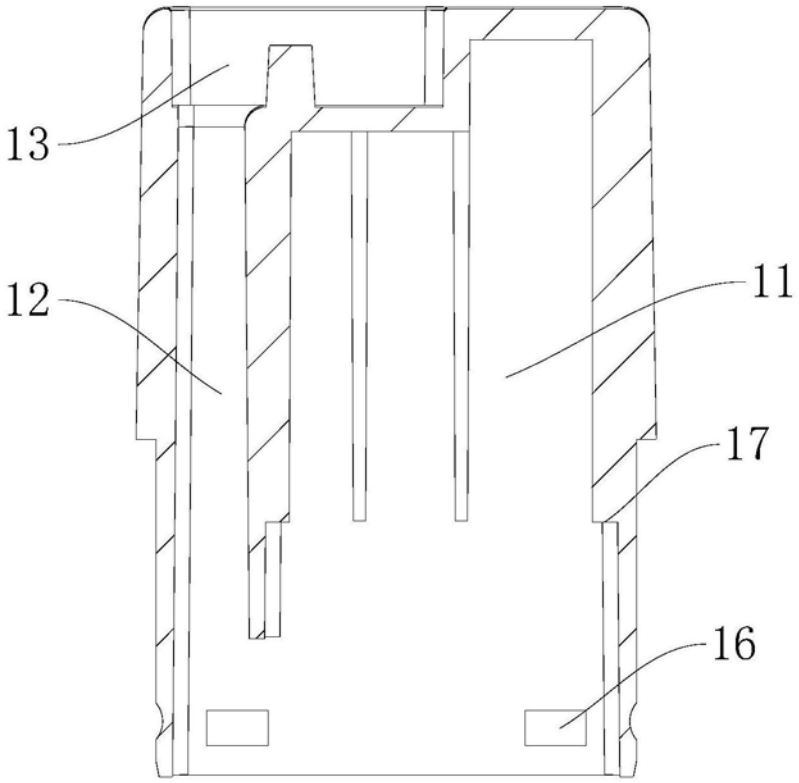

图6

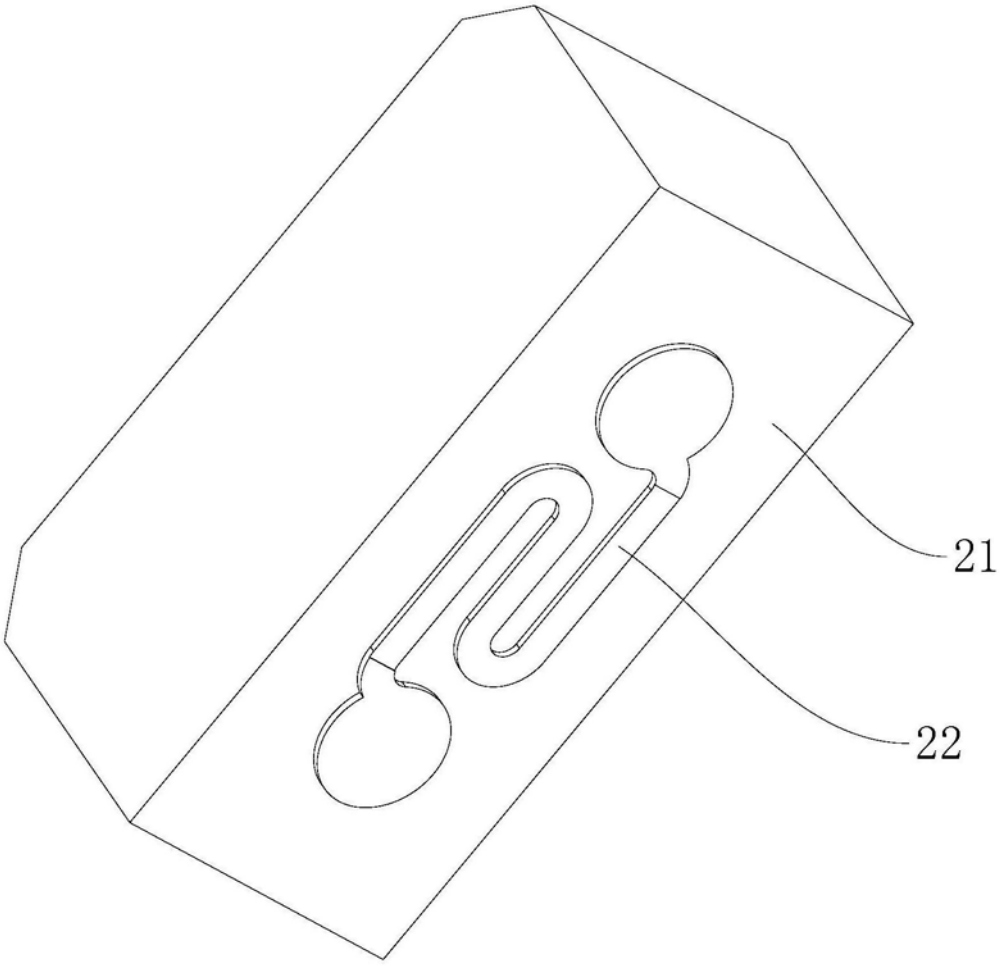

图7

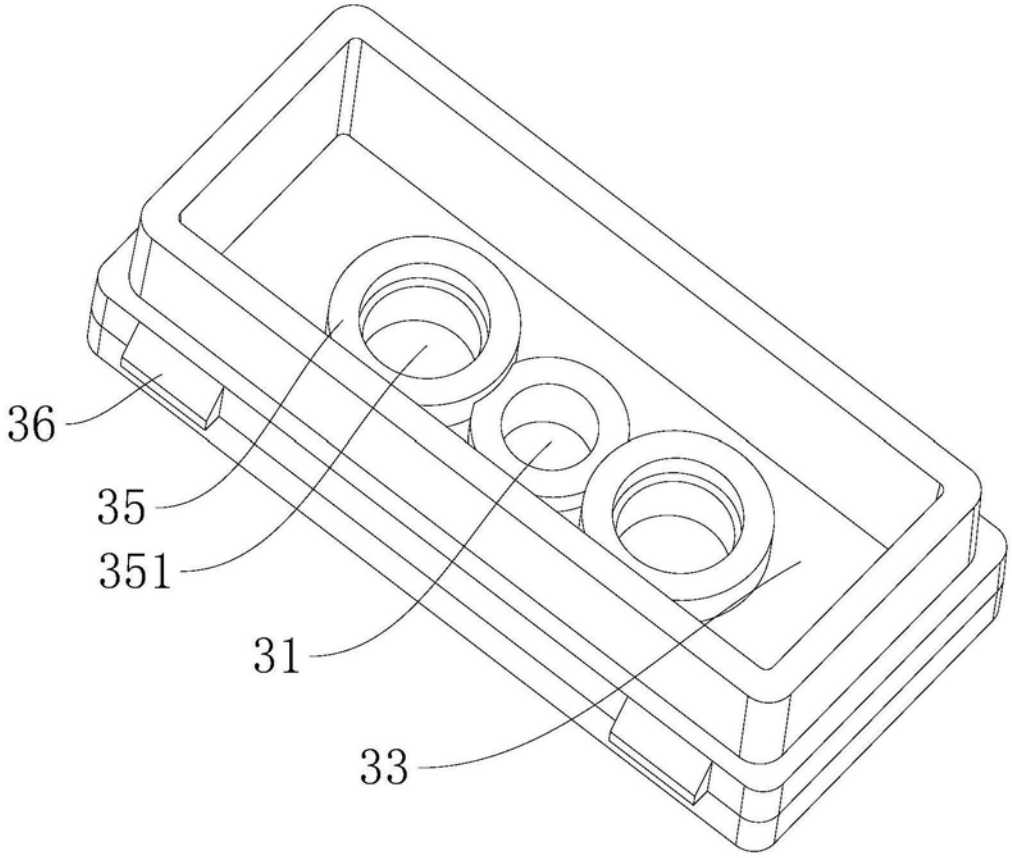

图8

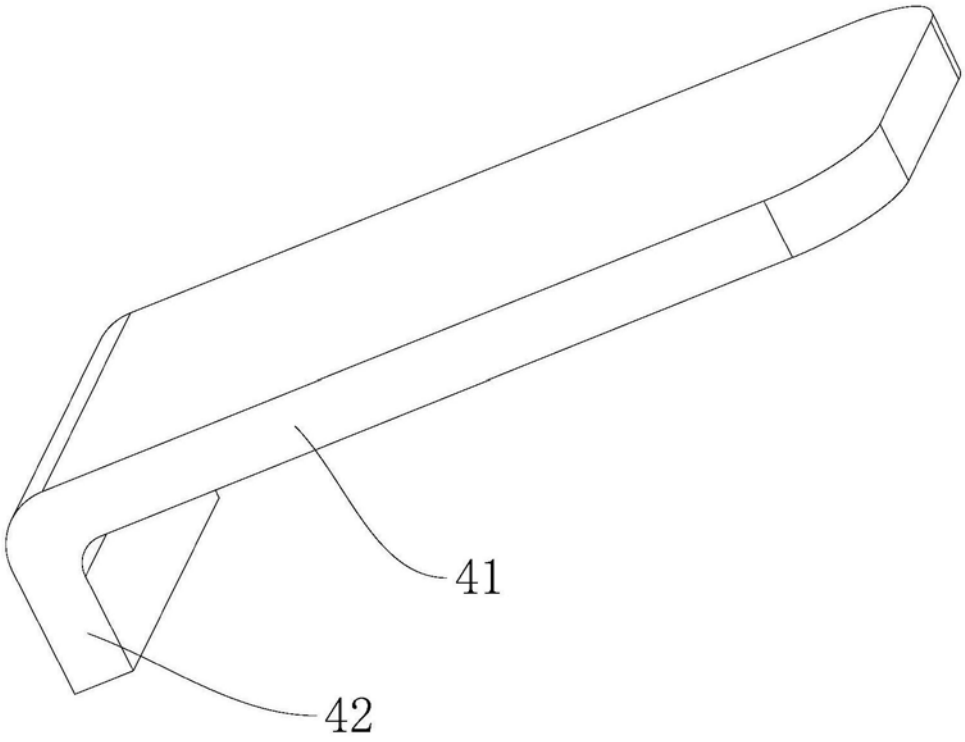

图9

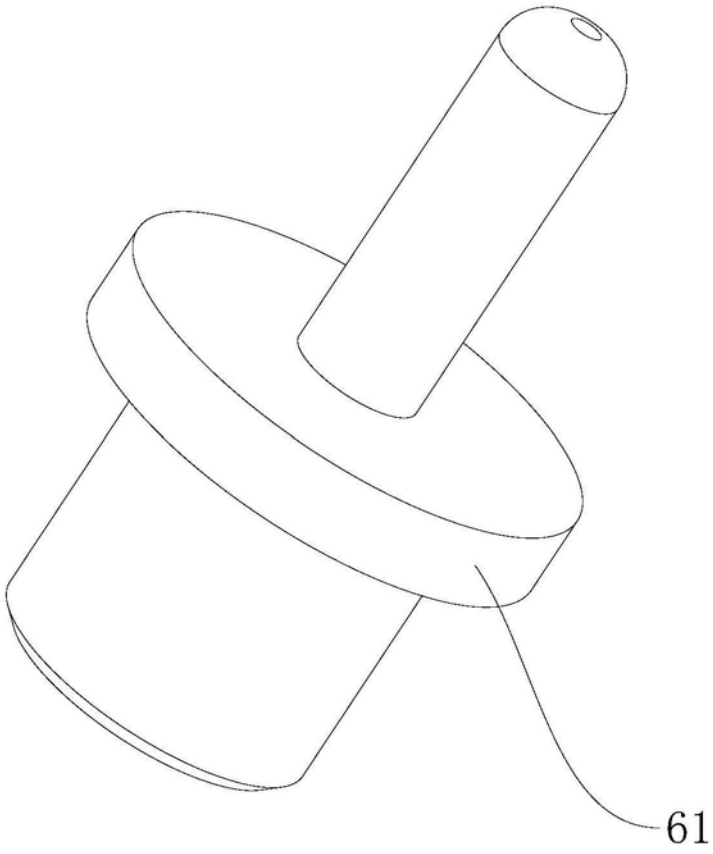

图10