(19)中华人民共和国国家知识产权局

(12)实用新型专利

(10)授权公告号 CN 204491901 U
(45)授权公告日 2015.07.22

(21)申请号 201520199024.4

(22)申请日 2015.04.03

(73)专利权人 汪焕兴
地址 310051 浙江省杭州市滨江区西兴镇云厦连园3幢2单元1002号

(72)发明人 汪焕兴

(51)Int.Cl.
E04B 2/00(2006.01)
A47G 29/00(2006.01)

权利要求书1页 说明书2页 附图1页

(54)实用新型名称

一种墙体

(57)摘要

本实用新型公开了一种墙体，它由墙体、矩形墙洞、转轴、隔板、扇形储物盒体组成，其特征在于墙体上留有矩形墙洞，矩形墙洞内设有扇形储物盒体，扇形储物盒体的右端设有转轴，墙体与扇形储物盒体通过转轴相连，扇形储物盒体内部设有隔板，使用前使用者将经常会使用到的物品放入到扇形储物盒体中，并通过隔板分隔不同类型的物品，使用时使用者用手抓住扇形储物盒体的一侧，接着施力使扇形储物盒体以转轴为轴心从墙体上的矩形墙洞内转出，最后从扇形储物盒体中拿取所需物品即可，其有益效果是设计简单，成本低廉，可靠耐用，实用性较大。

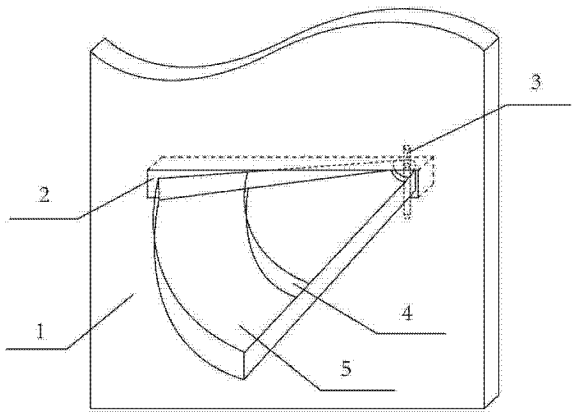

CN 204491901 U

1.一种墙体，由墙体（1）、矩形墙洞（2）、转轴（3）、隔板（4）、扇形储物盒体（5）组成，其特征在于墙体（1）上留有矩形墙洞（2），矩形墙洞（2）贯穿墙体（1），矩形墙洞（2）内设有扇形储物盒体（5），扇形储物盒体（5）的右端设有转轴（3），墙体（1）与扇形储物盒体（5）通过转轴（3）相连，扇形储物盒体（5）内部设有隔板（4）。

一种墙体

技术领域

[0001] 本实用新型涉及一种墙体，尤其涉及一种设有储物盒的墙体，属于墙技术领域。

背景技术

[0002] 目前，公知技术的墙体都是不设有储物盒的，现实生活中人们经常会在不同的房间内使用某些日常用品，如剪刀、水果刀、笔等，因此当人们在没有这些物品的房间内想使用时，人们往往不得不去别的房间取或者在每个房间内都配备这些日常用品，非常不便，在本实用新型未作出之前，无设有储物盒的墙体使用，检索专利文献，无该技术的技术方案公开。

发明内容

[0003] 为了克服现有技术中无设有储物盒的墙体的不足，本实用新型的目的是提供一种设有储物盒的墙体，该墙体上留有矩形墙洞，矩形墙洞内设有扇形储物盒，使用者可以将经常使用的物品放在扇形储物盒内，当使用者在该墙体两侧的房间内希望使用这些物品的时候，都可以直接从扇形储物盒中拿取，达到便捷省力的目的。

[0004] 为了达到本实用新型的目的，本实用新型解决其技术问题所采用的技术方案是：由墙体、矩形墙洞、转轴、隔板、扇形储物盒体组成，其特征在于墙体上留有矩形墙洞，矩形墙洞贯穿墙体，矩形墙洞内设有扇形储物盒体，扇形储物盒体的右端设有转轴，墙体与扇形储物盒体通过转轴相连，扇形储物盒体内部设有隔板，使用前使用者将经常会使用到的物品放入到扇形储物盒体中，并通过隔板分隔不同类型的物品，使用时使用者用手抓住扇形储物盒体的一侧，接着施力使扇形储物盒体以转轴为轴心从墙体上的矩形墙洞内转出，最后从扇形储物盒体中拿取所需物品即可。

[0005] 本实用新型的有益效果是设计简单，成本低廉，可靠耐用，实用性较大。

附图说明

[0006] 下面通过附图和实用例对本实用新型作进一步说明。

[0007] 图 1 是本实用新型示意图。

[0008] 图中 1. 墙体，2. 矩形墙洞，3. 转轴，4. 隔板，5. 扇形储物盒体。

具体实施方式

[0009] 本实用新型由墙体 1、矩形墙洞 2、转轴 3、隔板 4、扇形储物盒体 5 组成，其特征在于墙体 1 上留有矩形墙洞 2，矩形墙洞 2 贯穿墙体 1，矩形墙洞 2 内设有扇形储物盒体 5，扇形储物盒体 5 的右端设有转轴 3，墙体 1 与扇形储物盒体 5 通过转轴 3 相连，扇形储物盒体 5 内部设有隔板 4，使用前使用者将经常会使用到的物品放入到扇形储物盒体 5 中，并通过隔板 4 分隔不同类型的物品，使用时使用者用手抓住扇形储物盒体 5 的一侧，接着施力使扇形储物盒体 5 以转轴 3 为轴心从墙体 1 上的矩形墙洞 2 内转出，最后从扇形储物盒体 5 中

拿取所需物品即可。

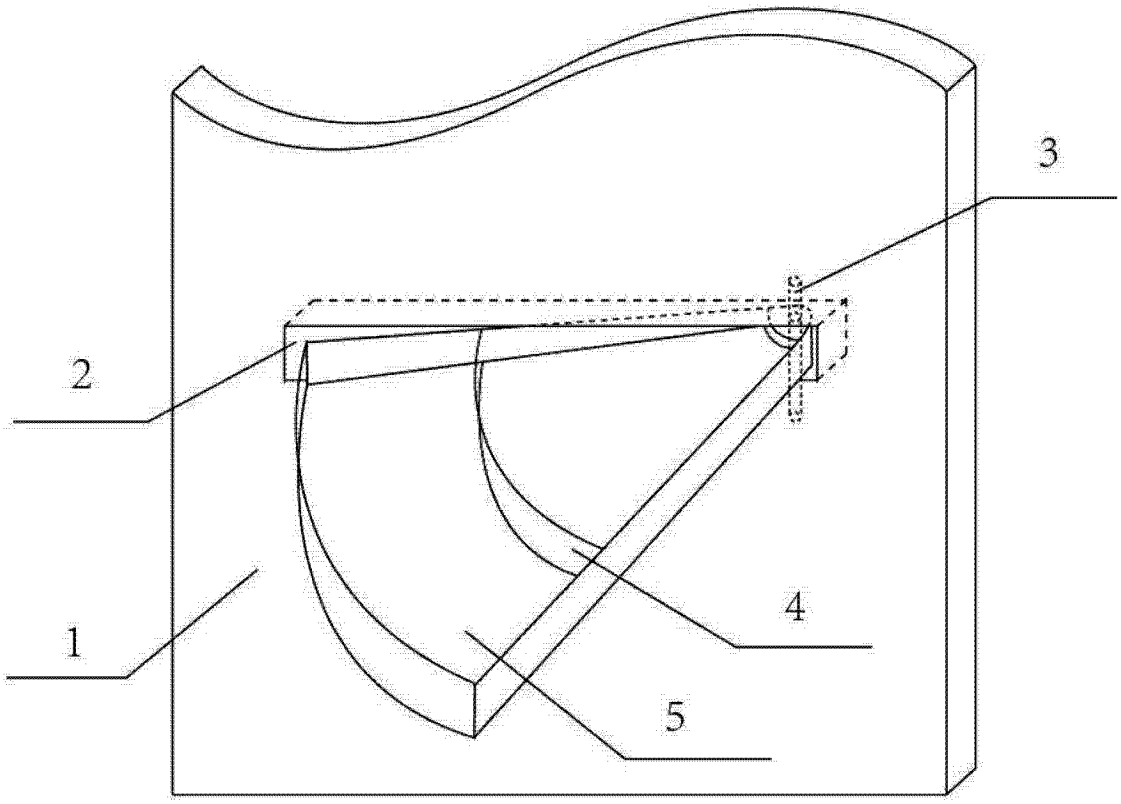

图 1