(19)中华人民共和国国家知识产权局

(12)实用新型专利

(10)授权公告号 CN 205201857 U
(45)授权公告日 2016.05.04

(21)申请号 201521039162.2

(22)申请日 2015.12.14

(73)专利权人 慈溪金岛塑化有限公司
地址 315333 浙江省宁波市慈溪市匡堰镇王家埭工业区横丰路18号慈溪金岛塑化有限公司

(72)发明人 韦斌 陈成良 张曙

(74)专利代理机构 北京科亿知识产权代理事务所(普通合伙) 11350
代理人 汤东凤

(51)Int.Cl.
B29B 9/06(2006.01)
B29C 47/10(2006.01)
B29B 7/26(2006.01)

权利要求书1页 说明书2页 附图1页

(54)实用新型名称

一种造粒机用挤塑装置

(57)摘要

本实用新型提供了一种造粒机用挤塑装置，旨在解决现有技术中物料在搅拌仓内容易产生堆积，排出时容易受阻的问题。一种造粒机用挤塑装置，包括搅拌仓、搅拌器和振动器，所述搅拌仓为上大下小的锥形仓，所述搅拌仓上设有搅拌器，所述搅拌仓的外侧壁上设有振动器；搅拌仓的上部设有进料管，搅拌仓的下部设有出料管，所述出料管内设有双螺杆挤出机构。本实用新型中搅拌仓的外侧壁上设有振动器和双螺杆挤出机构，振动器通过振动搅拌仓，可以使混合料顺利下落，从而再通过双螺杆挤出机将混合料挤出，不会产生堆压，减少了残次品的产生。

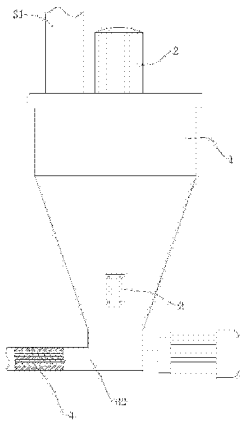

CN 205201857 U

1.一种造粒机用挤塑装置，其特征是：包括搅拌仓(1)、搅拌器(2)和振动器(3)，所述搅拌仓(1)为上大下小的锥形仓，所述搅拌仓(1)上设有搅拌器(2)，所述搅拌仓(1)的外侧壁上设有振动器(3)；搅拌仓(1)的上部设有进料管(31)，搅拌仓(1)的下部设有出料管(32)，所述出料管(32)内设有双螺杆挤出机构(4)。

2.根据权利要求1所述的一种造粒机用挤塑装置，其特征是：所述出料管(32)为由竖直段和水平段构成的“L”形管，出料管(32)的竖直段连接在搅拌仓(1)的底部，双螺杆挤出机构(4)设置在出料管(32)的水平段内。

一种造粒机用挤塑装置

技术领域

[0001] 本实用新型涉及一种塑料粒子生产用设备，尤其涉及一种造粒机用挤塑装置。

背景技术

[0002] 目前，在生产塑料粒子时，需要将原料在搅拌仓内混合均匀，然，然后被挤出形成线材，但是现有的搅拌仓在排出物料时容易产生堆积，不能使物料顺利排出，不能使工作顺利进行，影响产品的质量和工作效率。

实用新型内容

[0003] 本实用新型提供了一种造粒机用挤塑装置，旨在解决现有技术中物料在搅拌仓内容易产生堆积，排出时容易受阻的问题。

[0004] 为了解决以上技术问题，本实用新型通过以下技术方案实现：一种造粒机用挤塑装置，包括搅拌仓、搅拌器和振动器，所述搅拌仓为上大下小的锥形仓，所述搅拌仓上设有搅拌器，所述搅拌仓的外侧壁上设有振动器；搅拌仓的上部设有进料管，搅拌仓的下部设有出料管，所述出料管内设有双螺杆挤出机构。

[0005] 进一步，所述出料管为由竖直段和水平段构成的“L”形管，出料管的竖直段连接在搅拌仓的底部，双螺杆挤出机构设置在出料管的水平段内。便于使混合后的物料排出。

[0006] 与现有技术相比本实用新型的优点是：本实用新型中搅拌仓的外侧壁上设有振动器和双螺杆挤出机构，振动器通过振动搅拌仓，可以使混合料顺利下落，从而再通过双螺杆挤出机将混合料挤出，不会产生堆压，减少了残次品的产生。

附图说明

[0007] 下面结合附图对本实用新型作进一步说明：

[0008] 图1为本实用新型的结构示意图。

具体实施方式

[0009] 参阅图1，一种造粒机用挤塑装置，包括搅拌仓1、搅拌器2和振动器3。所述搅拌仓1为上大下小的锥形仓，搅拌仓由端盖和仓体构成，端盖密封地盖合在仓体上方。所述搅拌仓1上设有搅拌器2，所述搅拌器2由电机以及与电机轴相连的搅拌轴构成，搅拌轴上设有叶片。所述搅拌仓1的外侧壁上设有振动器3；搅拌仓1的上部设有进料管31，搅拌仓1的下部设有出料管32。所述出料管32内设有双螺杆挤出机构4，双螺杆挤出机构4包括驱动源和两根双螺杆，驱动源驱动两根双螺杆旋转。所述出料管32为由竖直段和水平段构成的“L”形管，出料管32的竖直段连接在搅拌仓1的底部，双螺杆挤出机构4设置在出料管32的水平段内。

[0010] 工作时，将物料从进料管31进入搅拌仓1，在搅拌器2的作用下，物料混合均匀，在振动器3的作用下，物料不会出现堆积，从而物料被顺利双螺杆挤出机构4挤出。

[0011] 以上所述仅为本实用新型的具体实施例，但本实用新型的技术特征并不局限于

此，任何本领域的技术人员在本实用新型的领域内，所作的变化或修饰皆涵盖在本实用新型的专利范围之中。

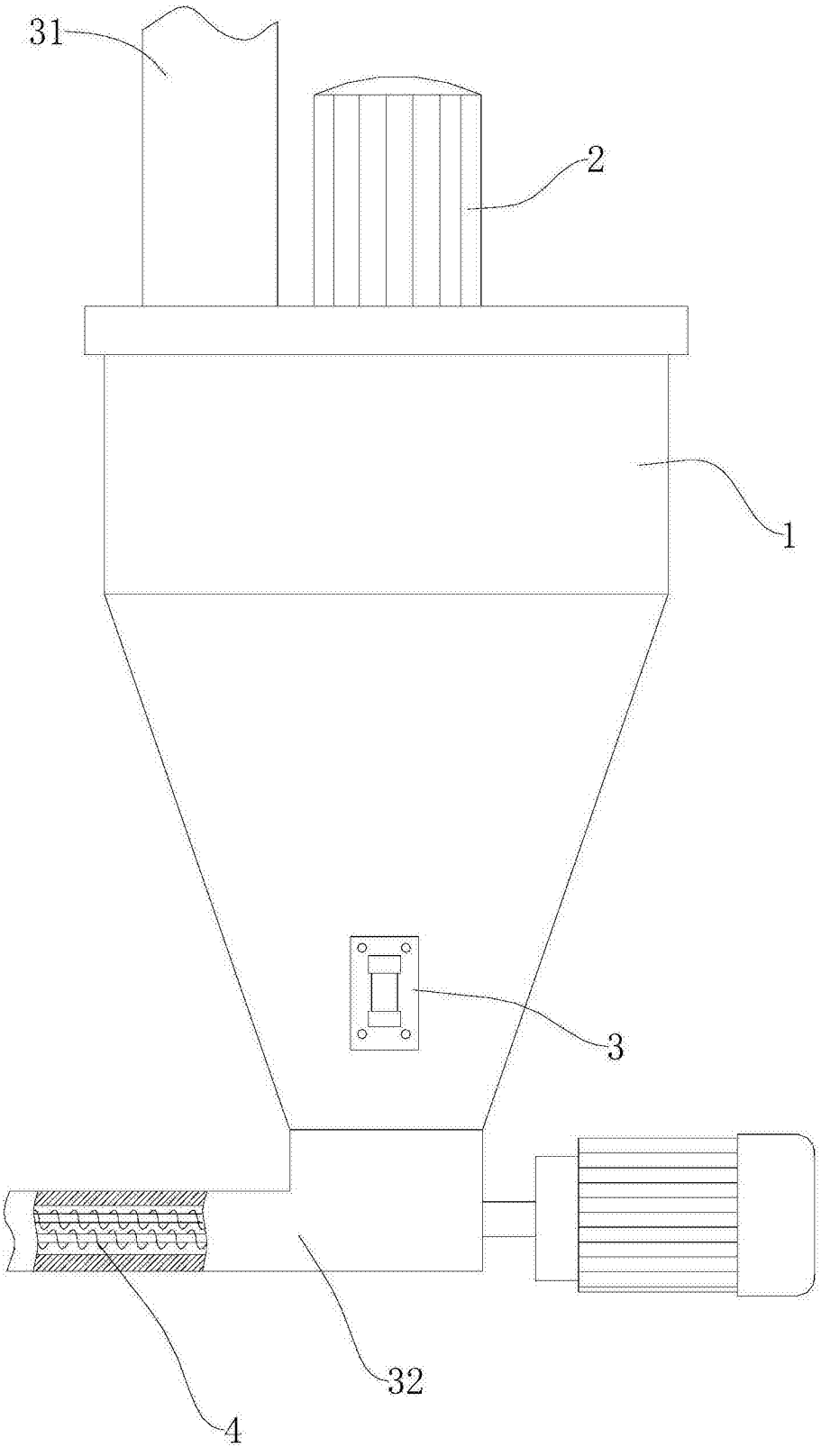

图1