(19)中华人民共和国国家知识产权局

(12)实用新型专利

(10)授权公告号 CN 207693981 U
(45)授权公告日 2018.08.07

(21)申请号 201720668812.2

(22)申请日 2017.06.09

(73)专利权人 青岛大学附属医院
地址 266000 山东省青岛市市南区江苏路16号

(72)发明人 郭栋 牛兆建 刘永科 张筱倩 周岩冰

(74)专利代理机构 北京众达德权知识产权代理有限公司 11570
代理人 刘杰

(51)Int.Cl.
A61M 1/00(2006.01)
A61F 5/445(2006.01)

权利要求书1页 说明书3页 附图3页

(54)实用新型名称

一种造口肠液回输器

(57)摘要

本实用新型公开了一种造口肠液回输器，包括双腔造口袋以及肠液回输管，所述双腔造口袋的内部包括用于收集近端肠造口流出物的肠液收集腔和用于容置肠液回输管的容置腔，所述肠液收集腔和所述容置腔之间开有容所述肠液回输管穿过的通孔，所述肠液收集腔包括收集进口和排出口，所述收集进口处设置有底盘，所述肠液回输管包括进液口和出液口，所述肠液回输管位于所述容置腔内，且所述肠液回输管带有进液口的一端穿过所述容置腔伸出到外部，所述肠液回输管带有出液口的一端依次穿过所述通孔以及开口，用于插入至远端结肠。本实用新型的造口肠液回输器，避免肠液粪便污染肠液回输管，此外，不影响肠液收集腔的密封，保障了卫生问题。

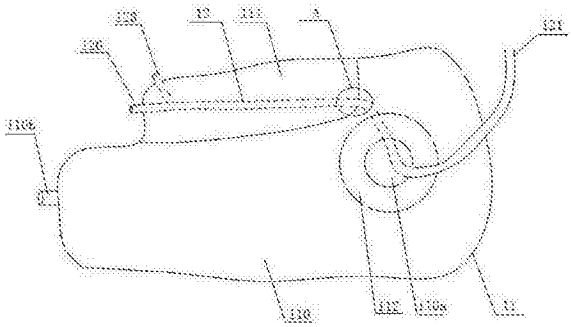

CN 207693981 U

1.一种造口肠液回输器，其特征在于：包括双腔造口袋以及肠液回输管，所述造口袋的内部包括用于收集近端肠造口流出物的肠液收集腔和用于容置肠液回输管的容置腔，所述肠液收集腔和所述容置腔之间开有容所述肠液回输管穿过的通孔，所述肠液收集腔包括收集进口和排出口，所述收集进口处设置有底盘，所述底盘上开有用于连接近端肠造口的开口，所述肠液回输管包括进液口和出液口，所述肠液回输管位于所述容置腔内，且所述肠液回输管带有进液口的一端穿过所述容置腔伸出到外部，所述肠液回输管带有出液口的一端依次穿过所述通孔以及开口，用于插入至远端结肠。

2.根据权利要求1所述的造口肠液回输器，其特征在于：所述通孔处固定有防回流垫圈，所述肠液回输管的外壁与所述防回流垫圈紧密贴合。

3.根据权利要求1或2所述的造口肠液回输器，其特征在于：所述肠液回输管包括内腔和外腔，所述内腔的两端分别连接所述进液口和出液口，所述外腔环设在所述内腔外部，所述外腔靠近所述出液口的位置处设置有球囊，所述外腔靠近所述进液口的位置处形成有气口，所述气口穿过所述容置腔伸出到外部，所述气口处设置有可拆卸的封堵。

4.根据权利要求1或2所述的造口肠液回输器，其特征在于：还包括过滤器，所述过滤器的入口与所述排出口通过连接管连接，所述过滤器的出口与所述进液口连接。

5.根据权利要求4所述的造口肠液回输器，其特征在于：所述过滤器的出口位于所述过滤器入口的下方。

一种造口肠液回输器

技术领域

[0001] 本实用新型涉及一种医疗器械，具体地说，是涉及一种造口肠液回输器。

背景技术

[0002] 低位直肠癌患者行直肠癌前切除术时，为避免吻合口愈合不良，往往行末端回肠双腔造口，术后3月再行二次手术还纳。由于远端结肠长期废用，或者术后放化疗导致肠功能障碍，容易导致造口还纳术后患者恢复不佳，为了上述问题，需要经造口远端行肠液回输，可以促进远端肠管恢复，临床证实是一种经济有效的方法。

[0003] 目前临床上缺乏有效安全的肠液回输设备，很大程度上减少肠液回输的可操作性，患者无法有效自行肠液回输，临床疗效欠佳。传统上肠液回输，收集造口肠液后，将普通回输管(无球囊)经造口袋置入远端肠腔进行回输。由于造口袋用于收集从近端肠造口排出的肠液及粪便，进而肠液回输管在引出过程中外壁将会沾满肠液及粪便，而且，在行肠液回输时，近端肠造口同时向造口袋排出肠液及粪便，而此时造口袋的口部由于被肠液回输管撑开无法密封，导致肠液及粪便从造口袋中容易流到外部，涉及到卫生问题和可操作性，肠液回输实施困难。部分患者为了操作，回输过程取下造口袋，反复的取下造口袋对皮肤损害大，且经济花费高。

实用新型内容

[0004] 本实用新型为了解决现有肠液回输管插入至远端结肠后需要从造口袋中引出，肠液回输管的外壁将会沾满肠液及粪便，而且，造口袋的口部由于被肠液回输管撑开无法密封，导致肠液及粪便从造口袋中容易流到外部，同时由于回输时产生反流导致回输效率低技术问题，提出了一种造口肠液回输器，可以解决上述问题。

[0005] 为了解决上述技术问题，本实用新型采用以下技术方案予以实现：

[0006] 一种造口肠液回输器，包括双腔造口袋以及肠液回输管，所述双腔造口袋的内部包括用于收集近端肠造口流出物的肠液收集腔和用于容置肠液回输管的容置腔，所述肠液收集腔和所述容置腔之间开有容所述肠液回输管穿过的通孔，所述肠液收集腔包括收集进口和排出口，所述收集进口处设置有底盘，所述底盘上开有用于连接近端肠造口的开口，所述肠液回输管包括进液口和出液口，所述肠液回输管位于所述容置腔内，且所述肠液回输管带有进液口的一端穿过所述容置腔伸出到外部，所述肠液回输管带有出液口的一端依次穿过所述通孔以及开口，用于插入至远端结肠。

[0007] 进一步的，所述通孔处固定有防回流垫圈，所述肠液回输管的外壁与所述防回流垫圈紧密贴合。

[0008] 进一步的，所述肠液回输管包括内腔和外腔，所述内腔的两端分别连接所述进液口和出液口，所述外腔环设在所述内腔外部，所述外腔靠近所述出液口的位置处设置有球囊，所述外腔靠近所述进液口的位置处形成有气口，所述气口穿过所述容置腔伸出到外部，所述气口处设置有可拆卸的封堵。

[0009] 进一步的，还包括过滤器，所述过滤器的入口与所述排出口通过连接管连接，所述过滤器的出口与所述进液口连接。

[0010] 进一步的，所述过滤器的出口位于所述过滤器入口的下方。

[0011] 与现有技术相比，本实用新型的优点和积极效果是：本实用新型的造口肠液回输器，通过双腔式结构设计，避免将肠液回输管从肠液收集腔里引出，单独隔离出一个腔用于置放肠液回输器，进而可以避免肠液粪便污染肠液回输管，此外，肠液回输管具有单独的出液口从其容置腔引出，无需经过肠液收集腔的口部，因此不影响肠液收集腔的密封，进而可以避免肠液收集腔内部的收集物的外泄，简化了肠液回输的操作过程，有效提高了肠液回输的可操作性，保障了卫生问题。

[0012] 结合附图阅读本实用新型实施方式的详细描述后，本实用新型的其他特点和优点将变得更加清楚。

附图说明

[0013] 为了更清楚地说明本发明实施例或现有技术中的技术方案，下面将对实施例或现有技术描述中所需要使用的附图作简单地介绍，显而易见地，下面描述中的附图仅仅是本发明的一些实施例，对于本领域普通技术人员来讲，在不付出创造性劳动的前提下，还可以根据这些附图获得其他的附图。

[0014] 图1是本实施例所提出的造口肠液回输器的一种实施例结构示意图；

[0015] 图2是图1的A部放大图；

[0016] 图3是图1中的局部结构示意图；

[0017] 图4是本实施例所提出的造口肠液回输器的再一种实施例结构示意图。

具体实施方式

[0018] 下面将结合本发明实施例中的附图，对本发明实施例中的技术方案进行清楚、完整地描述，显然，所描述的实施例仅仅是本发明一部分实施例，而不是全部的实施例。基于本发明中的实施例，本领域普通技术人员在没有做出创造性劳动前提下所获得的所有其他实施例，都属于本发明保护的范围。

[0019] 实施例一，本实施例提出了一种造口肠液回输器，如图1、图2所示，包括双腔造口袋11以及肠液回输管12，双腔造口袋11的内部包括用于收集近端肠造口流出物的肠液收集腔110和用于容置肠液回输管的容置腔111，肠液收集腔110和容置腔111之间开有容肠液回输管12穿过的通孔13，肠液收集腔110包括收集进口110a和排出口110b，收集进口110a处设置有底盘112，底盘112上开有用于连接近端肠造口的开口，肠液回输管12包括进液口120和出液口121，肠液回输管12位于容置腔111内，且肠液回输管12带有进液口的一端穿过容置腔111伸出到容置腔111的外部，肠液回输管12带有出液口的一端依次穿过通孔13以及开口，用于插入至远端结肠。本实施例的造口肠液回输器，通过双腔式结构设计，单独隔离出一个腔用于置放肠液回输器，近端肠造口流出的肠液、粪便等流出物从底盘112的开口进入肠液收集腔110中，由于肠液收集腔110和容置腔111之间的通孔13仅容肠液回输管穿过，该流出物无法进入容置腔111，进而可以避免肠液粪便污染肠液回输管，此外，肠液回输管具有单独的出液口从其容置腔引出，无需经过肠液收集腔的口部，因此不影响肠液收集腔的

密封，进而可以避免肠液收集腔内部的收集物的外泄，保障了卫生问题。

[0020] 如图2所示，为了防止肠液收集腔110内的收集物进入容置腔111内，通孔13处固定有防回流垫圈14，肠液回输管12的外壁与防回流垫圈14紧密贴合，防回流垫圈14朝向肠液收集腔110。

[0021] 如图2所示，为了进一步防止肠液收集腔110内的收集物进入容置腔111内，防回流垫圈14朝肠液收集腔110的一侧延伸形成有锥形台15，锥形台15内开有与通孔13连通的中心孔，该锥形台15位于肠液收集腔110内的端部为锥顶，另外一端部为锥底，中心孔的直径从锥底至锥顶逐渐减小，锥顶的横截面积小于锥底的横截面积，通过设置锥形台，以及锥形台内的中心孔，延长了肠液收集腔110和容置腔111的连接距离，进而起到阻隔肠液收集腔110内的收集物进入容置腔111内的作用，通过中心孔的直径从锥底至锥顶逐渐减小，方便将肠液回输管12从容置腔111向肠液收集腔110引。

[0022] 如图1、图3所示，肠液回输管12包括内腔12a和外腔12b，内腔12a的两端分别连接进液口120和出液口121，外腔12b环设在内腔12a外部，外腔12b靠近出液口121的位置处设置有球囊122，外腔12b靠近进液口120的位置处形成有气口123，气口123穿过容置腔111伸出到外部，气口123处设置有可拆卸的封堵。需要回输肠液时，将肠液回输管12的出液口一端插入至远端结肠内，过回盲瓣，然后通过气口123注入空气或者液体，将球囊122撑起，球囊122可以起到限位止挡的作用，防止肠液回输管12脱落，同时球囊122还可以防止肠液反流的作用。

[0023] 如图4所示，本实施例的造口肠液回输器还包括过滤器16，过滤器16的入口与排出口110b通过连接管连接，过滤器16的出口与进液口120连接。肠液收集腔110收集的肠液含有食物残渣等，需要将残渣过滤掉，然后输送至远端结肠中，过滤器16的入口与排出口110b通过连接管连接，用于过滤掉肠液收集腔110收集物中的固体物质，然后经过过滤器16的出口进入进液口120，通过肠液回输器输送至远端结肠中。本过程中肠液从近端肠造口排出，然后经过滤器过滤，最后进入肠液回输器输送至远端结肠中，形成一个封闭的循环，中间无需人工操作转接，为肠液的收集以及过滤、输回提供无菌环境，安全卫生。

[0024] 优选过滤器16的的出口位于所述过滤器入口的下方，肠液可以受自然重力的作用进行过滤。

[0025] 当然，上述说明并非是对本实用新型的限制，本实用新型也并不仅限于上述举例，本技术领域的普通技术人员在本实用新型的实质范围内所做出的变化、改型、添加或替换，也应属于本实用新型的保护范围。

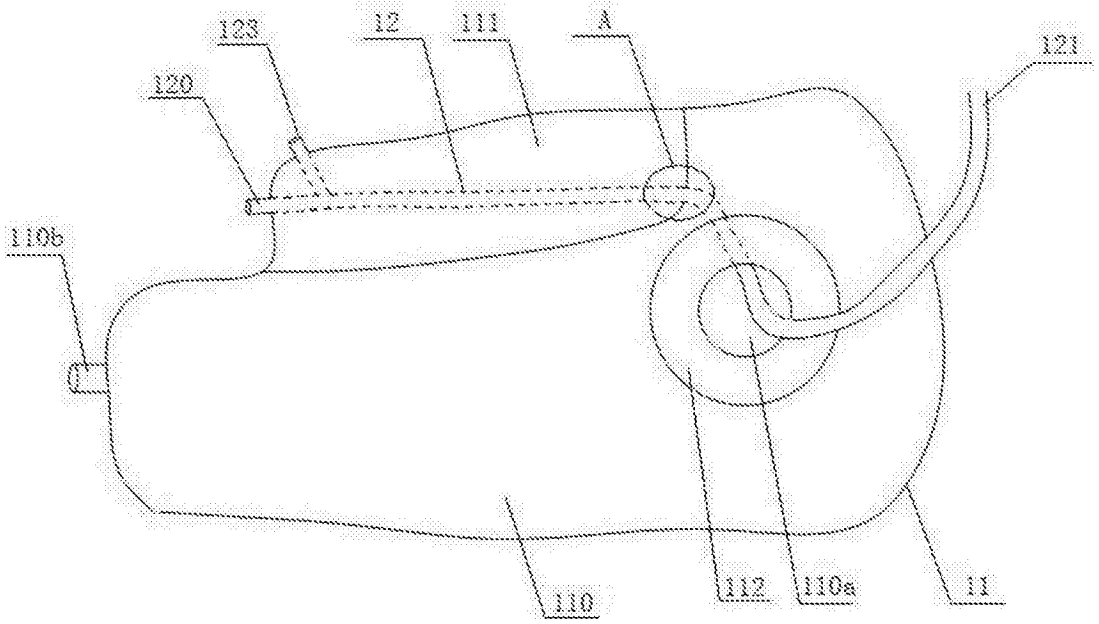

图1

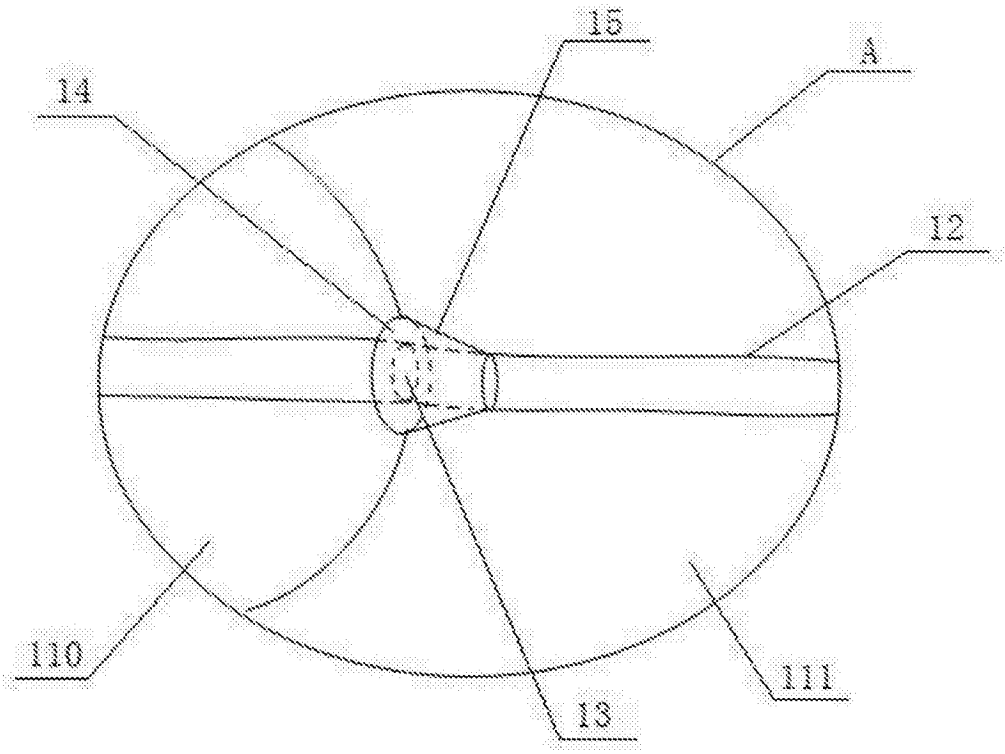

图2

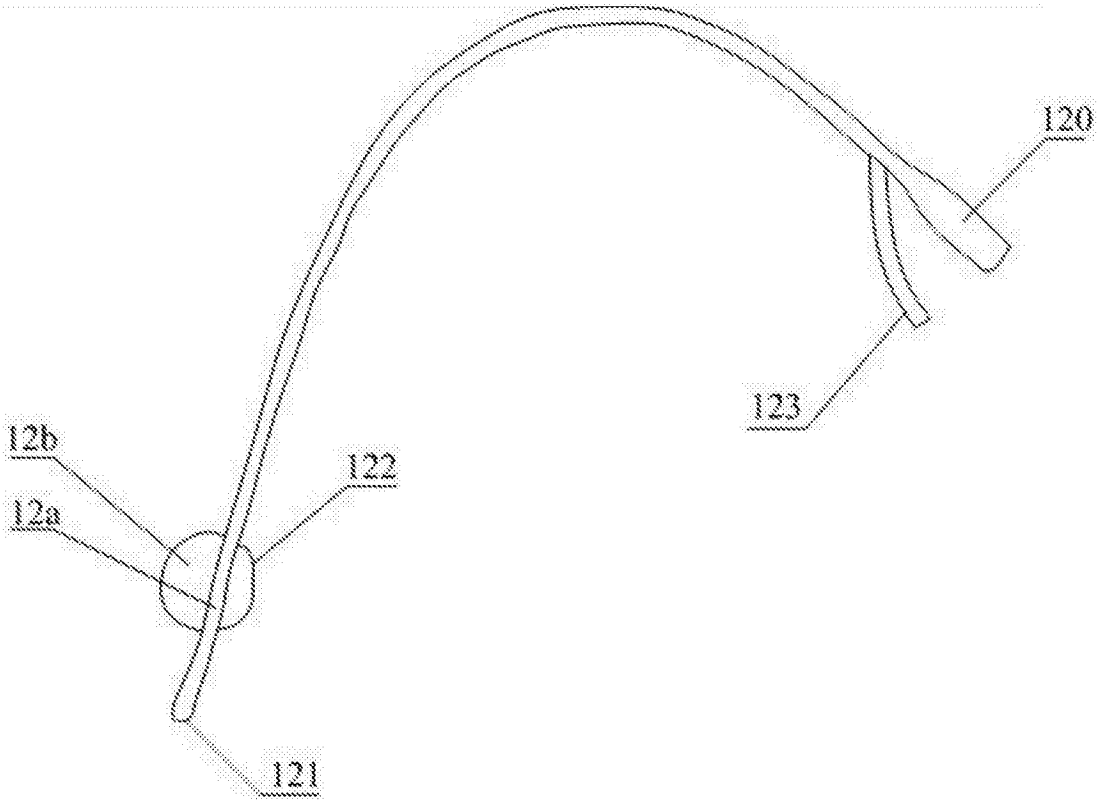

图3

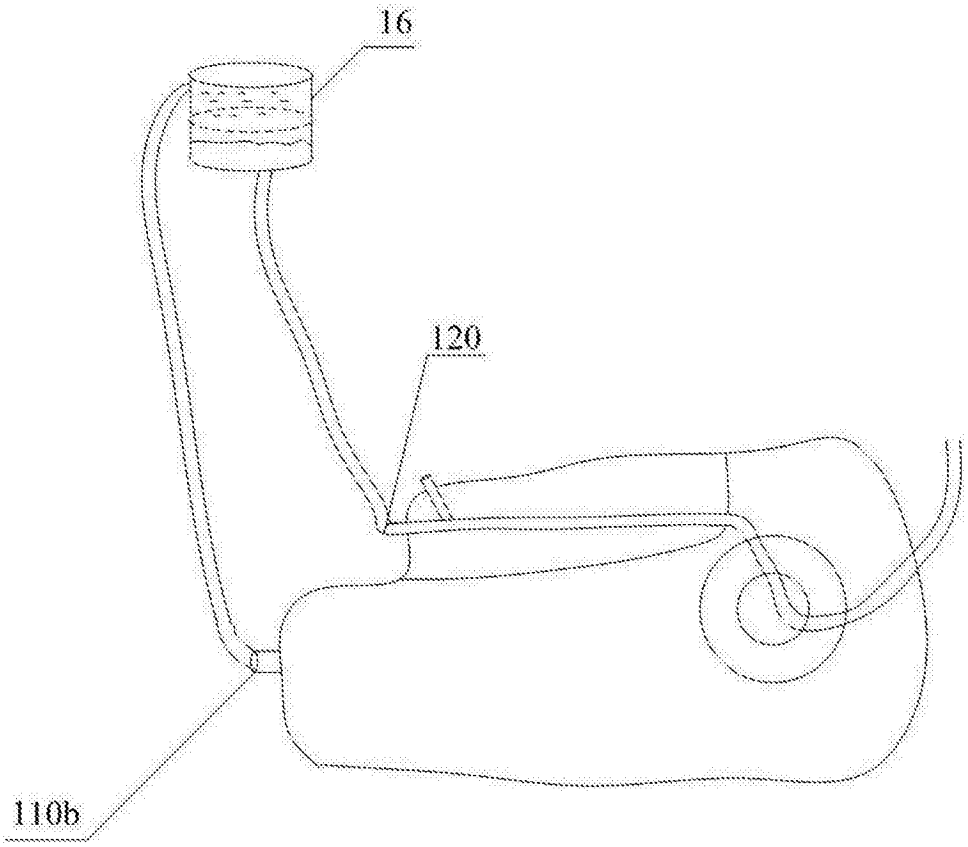

图4