(19)国家知识产权局

(12)实用新型专利

(10)授权公告号 CN 220686471 U
(45)授权公告日 2024.03.29

(21)申请号 202322149677.9

(22)申请日 2023.08.10

(73)专利权人 北京中震顺达投资发展有限公司
地址 100080 北京市海淀区香山南路黄土坡8号办公楼三层301室

(72)发明人 王伟 张华

(74)专利代理机构 南通宁竞智凡专利代理事务所(普通合伙) 32666
专利代理师 刘林

(51)Int.Cl.
E04B 9/06(2006.01)
E04B 9/18(2006.01)
E04B 9/20(2006.01)
E04B 9/24(2006.01)

权利要求书1页 说明书3页 附图3页

(54)实用新型名称

一种建筑装饰吊顶

(57)摘要

本实用新型提供一种建筑装饰吊顶,包括轻质龙骨、连接板、装饰板以及高强度内螺管,轻质龙骨处在连接板正上方,连接板上端四周均通过螺丝安装固定有高强度轴承座,多个高强度轴承座内圈内均纵向固定有高强度外螺管,多个高强度轴承座外圈相对外端均纵向固定有螺纹定位杆,且多个螺纹定位杆上端均通过多个带法兰螺母贯穿设置在轻质龙骨上侧,多个高强度外螺管上端均通过多个限位螺栓旋合在多个高强度内螺管内,该设计解决了原有装置中装饰板吊顶高度固定,不能根据室内实际天花板高度进行调节的问题,本实用新型结构合理,实用性好,采用螺旋调节式结构,可将装饰板吊顶高度根据室内实际情况进行调节,且操作简单,结构稳定,利于推广使用。

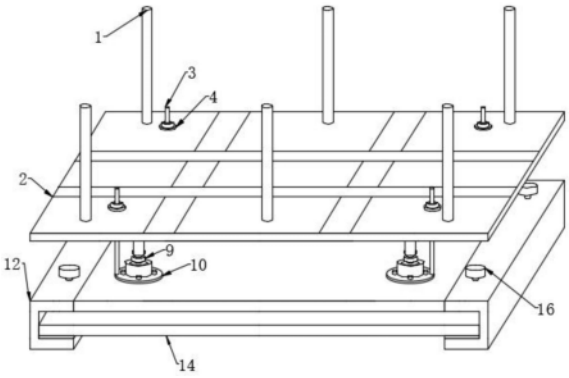

CN 220686471 U

1.一种建筑装饰吊顶,包括轻质龙骨(2)、连接板(11)、装饰板(14)以及高强度内螺管(6),其特征在于:所述轻质龙骨(2)处在连接板(11)正上方,所述连接板(11)上端四周均通过螺丝安装固定有高强度轴承座(10),多个所述高强度轴承座(10)内圈内均纵向固定有高强度外螺管(7),多个所述高强度轴承座(10)外圈相对外端均纵向固定有螺纹定位杆(3),且多个螺纹定位杆(3)上端均通过多个带法兰螺母(4)贯穿设置在轻质龙骨(2)上侧;

多个所述高强度外螺管(7)上端均通过多个限位螺栓(8)旋合在多个高强度内螺管(6)内,多个所述高强度内螺管(6)上端均水平固定有法兰盘(5),所述连接板(11)左右端均对称固定有凹形限位壳(12);

两个所述凹形限位壳(12)内部下端均水平固定有橡胶垫(13),所述装饰板(14)水平卡设在两个凹形限位壳(12)内,且分别与两个橡胶垫(13)相贴,两个所述凹形限位壳(12)上端前后侧均贯穿设置有螺纹杆(16),多个所述螺纹杆(16)下端均水平固定有圆形顶片(15)。

2.根据权利要求1所述的一种建筑装饰吊顶,其特征在于:所述轻质龙骨(2)上端纵向固定有多个吊杆(1),且多个吊杆(1)另一端均固定在外界室内顶部。

3.根据权利要求1所述的一种建筑装饰吊顶,其特征在于:多个所述高强度外螺管(7)环形侧面均固定有拧环(9)。

4.根据权利要求1所述的一种建筑装饰吊顶,其特征在于:多个所述法兰盘(5)均通过螺丝安装固定在轻质龙骨(2)下端四周。

5.根据权利要求1所述的一种建筑装饰吊顶,其特征在于:多个所述圆形顶片(15)下端均与装饰板(14)相抵。

一种建筑装饰吊顶

技术领域

[0001] 本实用新型是一种建筑装饰吊顶,属于建筑装饰技术领域。

背景技术

[0002] 随着物质条件的提高,人们对生活环境特别是室内环境的装潢设计有所要求,对于室内装潢来说,天花吊顶尤为重要,天花吊顶不但起到装饰美观的作用,还有效地隐藏室内墙体的电线或瑕疵部位,使得整个室内整体更整洁美观。

[0003] 中国专利号:CN216587269U,提及了一种建筑装饰用吊顶,通过设置在装饰板四周的连接槽与连接板,有利于使装饰板之间连接更加稳定,结构更加紧凑,有利于提高装置的实用性,将主龙骨、次龙骨与横撑龙骨设为整体,有利于提高装置的稳定性,从而提高装置的安全性,提高装置的使用时效,但该装置中装饰板吊顶高度固定,不能根据室内实际天花板高度进行调节,实用性有待提高,现在急需一种建筑装饰吊顶来解决上述出现的问题。

实用新型内容

[0004] 针对现有技术存在的不足,本实用新型目的是提供一种建筑装饰吊顶,以解决上述背景技术中提出的问题,本实用新型结构合理,实用性好,采用螺旋调节式结构,可将装饰板吊顶高度根据室内实际情况进行调节,且操作简单,结构稳定,利于推广使用。

[0005] 为了实现上述目的,本实用新型是通过如下的技术方案来实现:一种建筑装饰吊顶,包括轻质龙骨、连接板、装饰板以及高强度内螺管,所述轻质龙骨处在连接板正上方,所述连接板上端四周均通过螺丝安装固定有高强度轴承座,多个所述高强度轴承座内圈内均纵向固定有高强度外螺管,多个所述高强度轴承座外圈相对外端均纵向固定有螺纹定位杆,且多个螺纹定位杆上端均通过多个带法兰螺母贯穿设置在轻质龙骨上侧,多个所述高强度外螺管上端均通过多个限位螺栓旋合在多个高强度内螺管内,多个所述高强度内螺管上端均水平固定有法兰盘,所述连接板左右端均对称固定有凹形限位壳,两个所述凹形限位壳内部下端均水平固定有橡胶垫,所述装饰板水平卡设在两个凹形限位壳内,且分别与两个橡胶垫相贴,两个所述凹形限位壳上端前后侧均贯穿设置有螺纹杆,多个所述螺纹杆下端均水平固定有圆形顶片。

[0006] 进一步地,所述轻质龙骨上端纵向固定有多个吊杆,且多个吊杆另一端均固定在外界室内顶部。

[0007] 进一步地,多个所述高强度外螺管环形侧面均固定有拧环。

[0008] 进一步地,多个所述法兰盘均通过螺丝安装固定在轻质龙骨下端四周。

[0009] 进一步地,多个所述圆形顶片下端均与装饰板相抵。

[0010] 本实用新型的有益效果:本实用新型的一种建筑装饰吊顶,因本实用新型添加了螺纹定位杆、带法兰螺母、法兰盘、高强度内螺管、高强度外螺管、限位螺栓、拧环、高强度轴承座、连接板、凹形限位壳、橡胶垫、圆形顶片以及螺纹杆,经过我们的设计改进及实际使用表明,本装置结构合理,实用性好,采用螺旋调节式结构,可将装饰板吊顶高度根据室内实

际情况进行调节,且操作简单,结构稳定,利于推广使用。

附图说明

[0011] 通过阅读参照以下附图对非限制性实施例所作的详细描述,本实用新型的其它特征、目的和优点将会变得更明显:

[0012] 图1为本实用新型一种建筑装饰吊顶的整体结构立体示意图;

[0013] 图2为本实用新型一种建筑装饰吊顶的高强度内螺管立体连接示意图;

[0014] 图3为本实用新型一种建筑装饰吊顶的剖面示意图;

[0015] 图中:1-吊杆、2-轻质龙骨、3-螺纹定位杆、4-带法兰螺母、5-法兰盘、6-高强度内螺管、7-高强度外螺管、8-限位螺栓、9-拧环、10-高强度轴承座、11-连接板、12-凹形限位壳、13-橡胶垫、14-装饰板、15-圆形顶片、16-螺纹杆。

具体实施方式

[0016] 为使本实用新型实现的技术手段、创作特征、达成目的与功效易于明白了解,下面结合具体实施方式,进一步阐述本实用新型。

[0017] 请参阅图1-图3,本实用新型提供一种技术方案:一种建筑装饰吊顶,包括轻质龙骨2、连接板11、装饰板14以及高强度内螺管6,轻质龙骨2处在连接板11正上方,连接板11上端四周均通过螺丝安装固定有高强度轴承座10,多个高强度轴承座10内圈内均纵向固定有高强度外螺管7,多个高强度轴承座10外圈相对外端均纵向固定有螺纹定位杆3,且多个螺纹定位杆3上端均通过多个带法兰螺母4贯穿设置在轻质龙骨2上侧,多个高强度外螺管7上端均通过多个限位螺栓8旋合在多个高强度内螺管6内,多个高强度内螺管6上端均水平固定有法兰盘5,连接板11左右端均对称固定有凹形限位壳12,两个凹形限位壳12内部下端均水平固定有橡胶垫13,装饰板14水平卡设在两个凹形限位壳12内,且分别与两个橡胶垫13相贴,两个凹形限位壳12上端前后侧均贯穿设置有螺纹杆16,多个螺纹杆16下端均水平固定有圆形顶片15,该设计解决了原有装置中装饰板吊顶高度固定,不能根据室内实际天花板高度进行调节的问题。

[0018] 作为本实用新型的第一个实施例:轻质龙骨2上端纵向固定有多个吊杆1,且多个吊杆1另一端均固定在外界室内顶部,通过添加的多个吊杆1,便于轻质龙骨2水平安装在外界室内上方,多个高强度外螺管7环形侧面均固定有拧环9,通过添加的拧环9,便于装饰人员拧动多个高强度外螺管7。

[0019] 多个法兰盘5均通过螺丝安装固定在轻质龙骨2下端四周,通过添加的多个法兰盘5,便于多个高强度内螺管6的安装固定,多个圆形顶片15下端均与装饰板14相抵,通过添加的多个圆形顶片15,可将装饰板14抵紧在两个凹形限位壳12之间。

[0020] 作为本实用新型的第二个实施例:需要将装饰板14进行安装及高度调节时,首先将多个吊杆1另一端纵向均固定在外界室内顶部,接着将两多个带法兰螺母4拧松,然后将多个限位螺栓8拧松,同时使用外界扳手拧动多个拧环9,多个高强度外螺管7即可被带动跟着在高强度内螺管6内旋转下移,同时多个高强度外螺管7下端会带动多个高强度轴承座10内圈跟着进行旋转下移(完成后,将多个限位螺栓8重新拧紧),而多个高强度轴承座10外圈则会通过轴承原理被调动下移,进而就能使得装饰板14水平下移,从而就能改变装饰板14

的高度,使其能更加适配于室内吊顶装饰,最后将多个螺纹杆16拧紧,使得多个圆形顶片15能将装饰板14上端左右侧顶紧在两个凹形限位壳12内即可。

[0021] 以上显示和描述了本实用新型的基本原理和主要特征和本实用新型的优点,对于本领域技术人员而言,显然本实用新型不限于上述示范性实施例的细节,而且在不背离本实用新型的精神或基本特征的情况下,能够以其他的具体形式实现本实用新型。因此,无论从哪一点来看,均应将实施例看作是示范性的,而且是非限制性的,本实用新型的范围由所附权利要求而不是上述说明限定,因此旨在将落在权利要求的等同要件的含义和范围内的所有变化囊括在本实用新型内。不应将权利要求中的任何附图标记视为限制所涉及的权利要求。

[0022] 此外,应当理解,虽然本说明书按照实施方式加以描述,但并非每个实施方式仅包含一个独立的技术方案,说明书的这种叙述方式仅仅是为清楚起见,本领域技术人员应当将说明书作为一个整体,各实施例中的技术方案也可以经适当组合,形成本领域技术人员可以理解的其他实施方式。

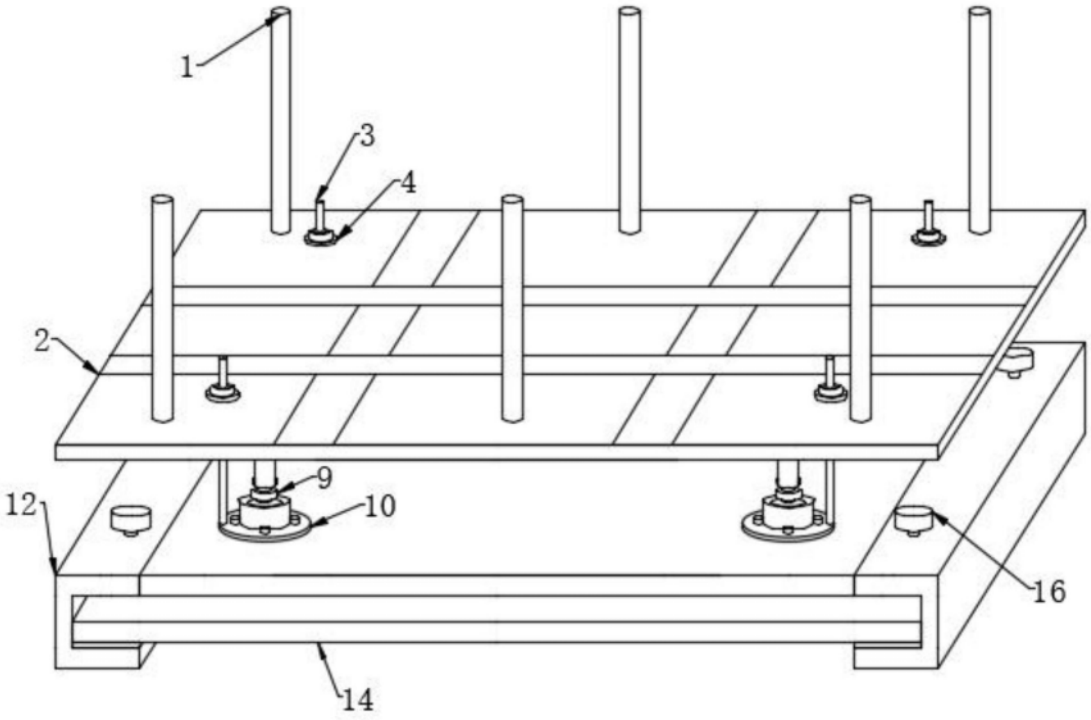

图1

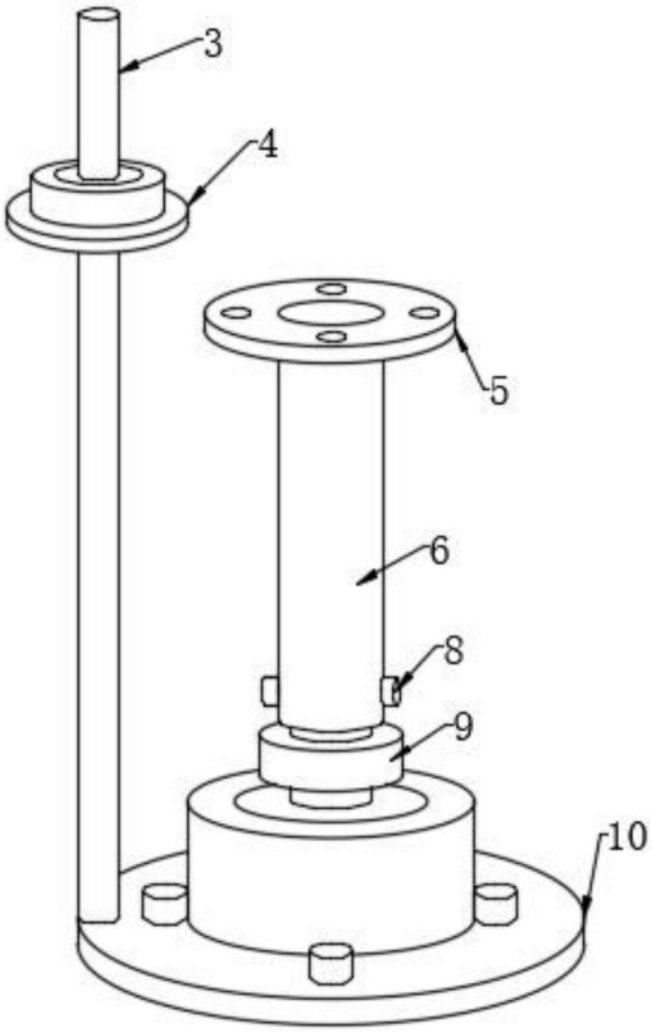

图2

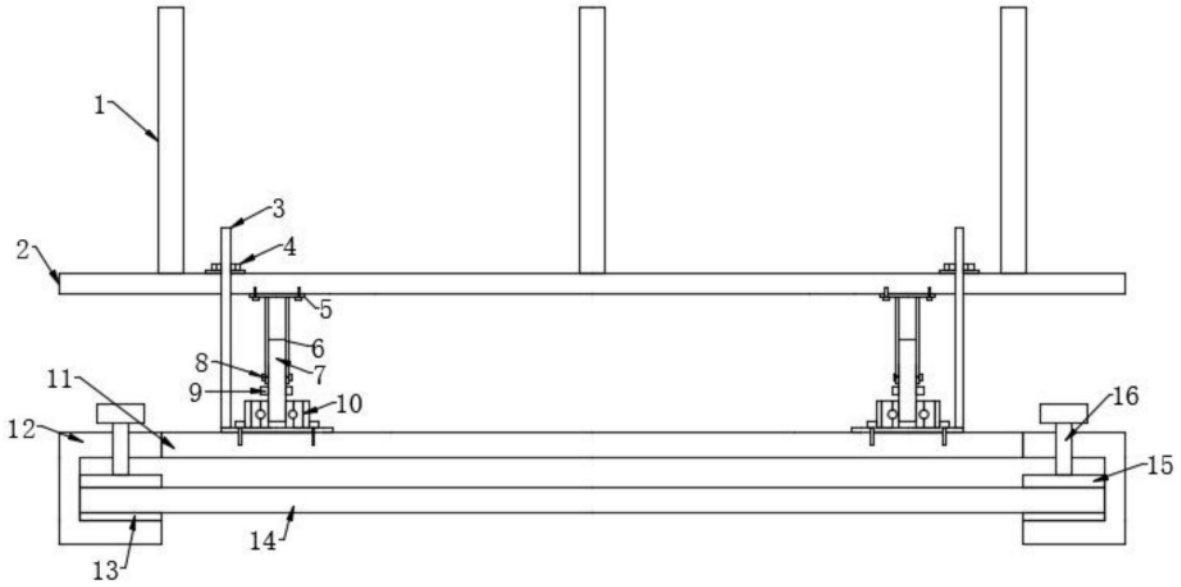

图3