(19)中华人民共和国国家知识产权局

(12)实用新型专利

(10)授权公告号 CN 203422763 U
(45)授权公告日 2014.02.05

(21)申请号 201320372347.X

(22)申请日 2013.06.26

(73)专利权人 上海仙视电子有限公司
地址 201308 上海市浦东新区芦潮港镇芦潮港路1728号203室-4

(72)发明人 刘江明

(74)专利代理机构 上海精晟知识产权代理有限公司 31253
代理人 冯子玲

(51)Int.Cl.
G06Q 30/00(2012.01)

权利要求书1页 说明书3页 附图2页

(54)实用新型名称

展板式屏幕倾斜式导购机

(57)摘要

本实用新型涉及媒体播放领域。展板式屏幕倾斜式导购机，包括导购机主体，导购机主体包括基座，基座通过一支撑板连接一展板，展板上设有一触摸显示屏，展板斜向基座的后方，且与水平面呈一锐角∠α。本实用新型的展板倾斜式设置，便于使用者观察和操作。

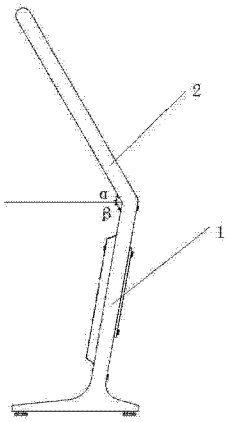

CN 203422763 U

1. 展板式屏幕倾斜式导购机，包括导购机主体，所述导购机主体包括基座，所述基座通过一支撑板连接一展板，所述展板上设有一触摸显示屏，其特征在于，所述展板斜向基座的后方，且与水平面呈一锐角∠ α 。

2. 根据权利要求 1 所述的展板式屏幕倾斜式导购机，其特征在于：所述展板在水平面上的投影的长度等于所述基座的长度，宽度等于所述基座的宽度。

3. 根据权利要求 1 或 2 所述的展板式屏幕倾斜式导购机，其特征在于：所述支撑板斜向基座的前方，且与水平面呈一锐角∠ β，∠ α 不大于∠ β 。

4. 根据权利要求 3 所述的展板式屏幕倾斜式导购机，其特征在于：∠ α 为 60°，∠ β 为 80° 。

5. 根据权利要求 1 或 2 所述的展板式屏幕倾斜式导购机，其特征在于：所述展板包括一展板外壳，所述展板外壳为一黑色丝印钢化玻璃外壳，所述触摸显示屏位于所述黑色丝印钢化玻璃外壳内。

6. 根据权利要求 5 所述的展板式屏幕倾斜式导购机，其特征在于：所述展板的厚度为 50mm-70mm，

7. 根据权利要求 5 所述的展板式屏幕倾斜式导购机，其特征在于：所述支撑板包括一支撑板外壳，所述支撑板外壳为一黑色丝印钢化玻璃外壳。

8. 根据权利要求 7 所述的展板式屏幕倾斜式导购机，其特征在于：所述支撑板的厚度为 90mm-110mm。

9. 根据权利要求 8 所述的展板式屏幕倾斜式导购机，其特征在于：展板式屏幕倾斜式导购机的宽度为 450mm-550mm，高度为 1550mm-1650mm。

10. 根据权利要求 9 所述的展板式屏幕倾斜式导购机，其特征在于：所述支撑板的厚度为 100mm，所述展板的厚度为 60mm ；

展板式屏幕倾斜式导购机的宽度为 500mm，高度为 1600mm。

展板式屏幕倾斜式导购机

技术领域

[0001] 本实用新型涉及媒体播放领域，具体涉及导购机。

背景技术

[0002] 随着人们生活品质的日益提高，消费者对周围设备的便利性的需求也日益增高。就以薄利多销的零售业为例，整个超市购物环境的导购是较为不便的，在超市购物时，询问工作人员寻找商品也是比较麻烦且容易出错，为了解决人们这一问题，导购机孕育而生。

[0003] 2012 年上海超市率先启用了“智能导购机”，但是这款导购机是一种安装在购物车上的导购机，如若购物车与其他购物车发生撞击，这种导购机与购物车连接结构牢固性不高，易损坏，不够稳固。

实用新型内容

[0004] 本实用新型的目的在于提供一种展板式屏幕倾斜式导购机，以解决上述技术问题。

[0005] 本实用新型所解决的技术问题可以采用以下技术方案来实现：

[0006] 展板式屏幕倾斜式导购机，包括导购机主体，所述导购机主体包括基座，所述基座通过一支撑板连接一展板，所述展板上设有一触摸显示屏，其特征在于，所述展板斜向基座的后方，且与水平面呈一锐角∠ α。本实用新型的展板倾斜式设置，便于使用者观察和操作。

[0007] 所述展板在水平面上的投影的长度最好等于所述基座的长度，宽度最好等于所述基座的宽度。以使展板式屏幕倾斜式导购机整体稳固。

[0008] 所述支撑板斜向基座的前方，且与水平面呈一锐角∠ β，∠ α 不大于∠ β。这样由支撑板和展板构成的整体结构呈一“V”型，美观大方的同时，使得展板式屏幕倾斜式导购机的重心下降，使展板式屏幕倾斜式导购机整体更为稳固。作为一种优选方案，∠ α 为 60°，∠ β 为 80°。

[0009] 所述展板包括一展板外壳，所述展板外壳为一黑色丝印钢化玻璃外壳，所述触摸显示屏位于所述黑色丝印钢化玻璃外壳内。黑色丝印钢化玻璃外壳优选 6mm 的黑色丝印钢化玻璃制造而成。黑色丝印钢化玻璃外壳对触摸显示屏以及内部的电路起到了保护的作用。同时黑色丝印钢化玻璃外壳便于清洗。所述展板的厚度为 50mm-70mm，

[0010] 所述支撑板包括一支撑板外壳，所述支撑板外壳为一黑色丝印钢化玻璃外壳，黑色丝印钢化玻璃外壳优选 6mm 的黑色丝印钢化玻璃制造而成。所述支撑板外壳的前方中部固定有一玻璃板，所述玻璃板靠近所述支撑板的一侧设有凹槽，所述凹槽围成展板式屏幕倾斜式导购机的使用者的 LOGO，所述凹槽内嵌有香槟金。所述玻璃板可以通过广告钉固定在所述支撑板上。所述支撑板的厚度为 90mm-110mm。

[0011] 所述基座外层喷有银漆。展板式屏幕倾斜式导购机的宽度为 450mm-550mm，高度为 1550mm-1650mm。

[0012] 作为一种优选方案，所述支撑板的厚度为 100mm，所述展板的厚度为 60mm。展板式屏幕倾斜式导购机的宽度为 500mm，高度为 1600mm。

[0013] 所述基座的上端连接所述支撑板的下端。所述支撑板的上端连接所述展板的下端，所述支撑板与所述展板的连接处的外侧设有一灯带。灯带使得展板式屏幕倾斜式导购机更加美观。

附图说明

[0014] 图 1 为本实用新型的左视图；

[0015] 图 2 为本实用新型的主视图。

具体实施方式

[0016] 为了使本实用新型实现的技术手段、创作特征、达成目的与功效易于明白了解，下面结合具体图示进一步阐述本实用新型。

[0017] 展板式屏幕倾斜式导购机，参见图 1、图 2，包括导购机主体，导购机主体包括基座，基座通过一支撑板 1 连接一展板 2，展板 2 上设有一触摸显示屏 4，展板 2 斜向基座的后方，且与水平面呈一锐角∠ α 。本实用新型的展板倾斜式设置，便于使用者观察和操作。

[0018] 展板 2 在水平面上的投影的长度最好等于基座的长度，宽度最好等于基座的宽度。以使展板式屏幕倾斜式导购机整体稳固。

[0019] 支撑板 1 斜向基座的前方，且与水平面呈一锐角∠ β，∠ α 不大于∠ β 。这样由支撑板 1 和展板 2 构成的整体结构呈一“V”型，美观大方的同时，使得展板式屏幕倾斜式导购机的重心下降，使展板式屏幕倾斜式导购机整体更为稳固。作为一种优选方案，∠ α 为 60°，∠ β 为 80° 。

[0020] 展板 2 包括一展板外壳，展板 2 外壳为一黑色丝印钢化玻璃外壳，触摸显示屏位于所述黑色丝印钢化玻璃外壳内。黑色丝印钢化玻璃外壳优选 6mm 的黑色丝印钢化玻璃制造而成。黑色丝印钢化玻璃外壳对触摸显示屏 4 以及内部的电路起到了保护的作用。同时黑色丝印钢化玻璃外壳便于清洗。所述展板的厚度为 50mm-70mm，

[0021] 支撑板 1 包括一支撑板外壳，支撑板 1 外壳为一黑色丝印钢化玻璃外壳，黑色丝印钢化玻璃外壳优选 6mm 的黑色丝印钢化玻璃制造而成。支撑板 1 外壳的前方中部固定有一玻璃板，玻璃板靠近支撑板的一侧设有凹槽，凹槽围成展板式屏幕倾斜式导购机的使用者的 LOGO，凹槽内嵌有香槟金。玻璃板可以通过广告钉固定在所述支撑板上。支撑板 1 的厚度为 90mm-110mm。

[0022] 基座外层喷有银漆。展板式屏幕倾斜式导购机的宽度为 450mm-550mm，高度为 1550mm-1650mm。

[0023] 作为一种优选方案，支撑板 1 的厚度为 100mm，展板的厚度为 60mm。展板式屏幕倾斜式导购机的宽度为 500mm，高度为 1600mm。

[0024] 基座的上端连接支撑板 1 的下端。支撑板 1 的上端连接展板 2 的下端，支撑板 1 与展板 2 的连接处的外侧设有一灯带 3。灯带 3 使得展板式屏幕倾斜式导购机更加美观。

[0025] 以上显示和描述了本实用新型的基本原理和主要特征以及本实用新型的优点。本行业的技术人员应该了解，本实用新型不受上述实施例的限制，上述实施例和说明书中描

述的只是说明本实用新型的原理，在不脱离本实用新型精神和范围的前提下，本实用新型还会有各种变化和改进，这些变化和改进都落入要求保护的本实用新型范围内。本实用新型要求保护范围由所附的权利要求书及其等效物界定。

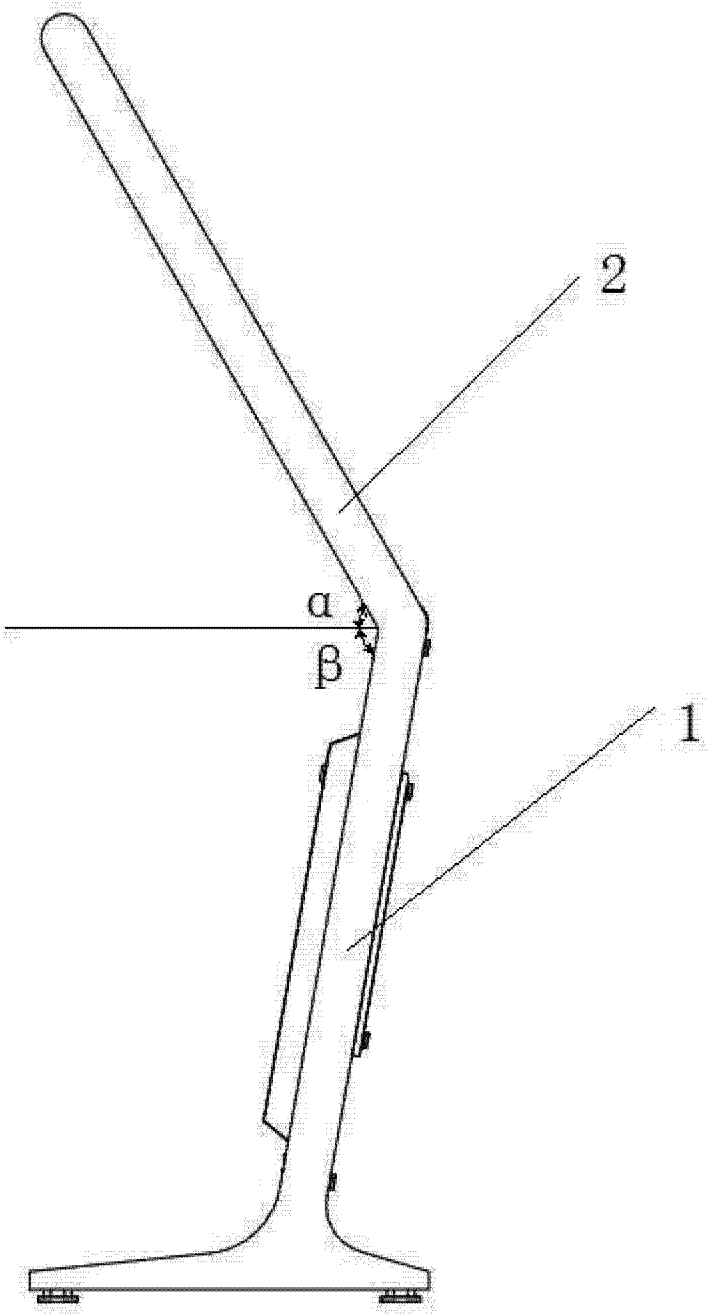

图 1

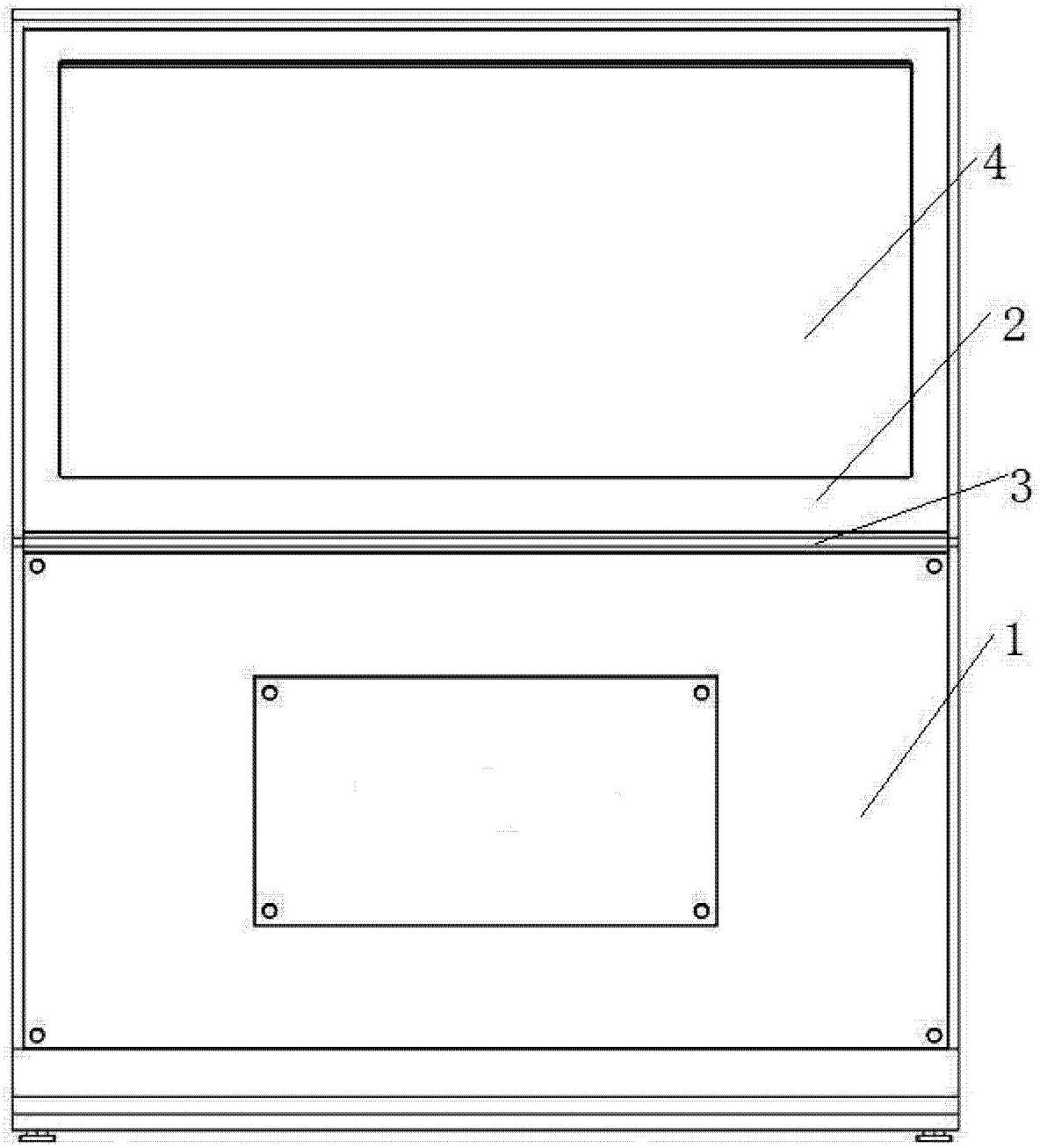

图 2