(19)中华人民共和国国家知识产权局

(12)发明专利申请

(10)申请公布号 CN 105437191 A
(43)申请公布日 2016.03.30

(21)申请号 201510913353.5

(22)申请日 2015.12.12

(71)申请人 青岛鑫振发精密模具科技有限公司
地址 266106 山东省青岛市城阳区惜福镇街道前金社区(王沙路北侧)

(72)发明人 秦世和 秦世德 杜守印

(51)Int.Cl.
*B25H 3/02*(2006.01)

权利要求书1页 说明书2页 附图1页

(54)发明名称

一种带防滑垫轮胎模具螺栓盛放箱

(57)摘要

本发明涉及一种带防滑垫轮胎模具螺栓盛放箱，主要由竖直支撑导轨、移动体、带防滑垫盛放螺栓隔层、螺栓展示架、水平支撑架、可移动照明灯组成，本发明的特点在于其设计合理，使用方便，可清楚有效的将螺栓进行分类盛放并有照明作用。

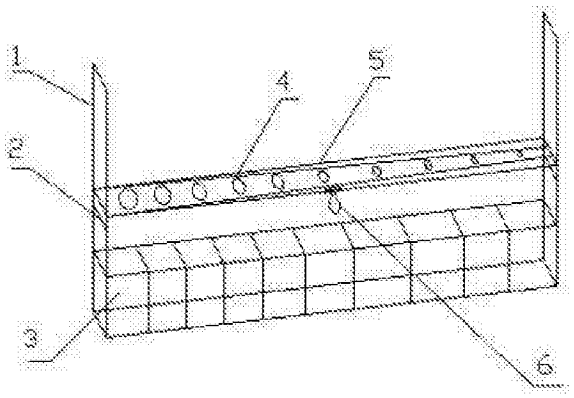


CN 105437191 A

1.一种带防滑垫轮胎模具螺栓盛放箱，主要由竖直支撑导轨、移动体、带防滑垫盛放螺栓隔层、螺栓展示架、水平支撑架、可移动照明灯组成，其特征在于：

所述移动体与所述竖直支撑导轨连接，所述带防滑垫盛放螺栓隔层在所述螺栓展示架下方与所述竖直支撑导轨，所述螺栓展示架与所述水平支撑架连接，所述水平支撑架与所述移动体连接，所述可移动照明灯与所述水平支撑架连接。

# 一种带防滑垫轮胎模具螺栓盛放箱

## 技术领域

[0001] 本发明涉及一种盛放箱，特别设计一种带防滑垫轮胎模具螺栓盛放箱。

## 背景技术

[0002]

盛放箱它是一种容器，是存储工具和各种家庭杂物的容器，可用于生产，家庭，维修，钓鱼等和种用途，使用广泛。它分为移动型和固定型。一般盛放螺栓的盛放箱里都会很乱，即便是将盛放箱按号分类有时也会因有的型号差不多而放错。

## 发明内容

[0003] 为解决上述问题，本发明的目的在于提供一种制作简单、使用方便的带防滑垫轮胎模具螺栓盛放箱。

[0004] 为了达到上述目的，本发明一种带防滑垫轮胎模具螺栓盛放箱，主要由竖直支撑导轨、移动体、带防滑垫盛放螺栓隔层、螺栓展示架、水平支撑架、可移动照明灯组成，其特征在于：

所述移动体与所述竖直支撑导轨连接，所述带防滑垫盛放螺栓隔层在所述螺栓展示架下方与所述竖直支撑导轨连接，所述螺栓展示架与所述水平支撑架连接，所述水平支撑架与所述移动体连接，所述可移动照明灯与所述水平支撑架连接。

[0005] 竖直支撑导轨的作用是方便移动体在竖直支撑导轨上上下移动，带防滑垫盛放螺栓隔层的作用是放置不同型号的螺栓，螺栓展示架的作用是放置不同型号的螺栓样本，带防滑垫盛放螺栓隔层内的螺栓与螺栓展示架上的螺栓型号相对应，方便使用，水平支撑架的作用是支撑螺栓展示架，可移动照明灯的作用是可移动照明。

[0006] 本发明的优点在于：其设计合理，使用方便，可清楚有效的将螺栓进行分类盛放并有照明作用。

## 附图说明

[0007] 图1是本发明一种带防滑垫轮胎模具螺栓盛放箱的整体结构示意图。

[0008] 1、竖直支撑导轨；2、移动体；3、带防滑垫盛放螺栓隔层；4、螺栓展示架；5、水平支撑架；6、可移动照明灯。

## 具体实施方式

[0009] 下面结合附图对本发明作进一步描述：

如图所示，一种带防滑垫轮胎模具螺栓盛放箱，主要由竖直支撑导轨1、移动体2、带防滑垫盛放螺栓隔层3、螺栓展示架4、水平支撑架5、可移动照明灯6组成。其特征在于：

所述移动体2与所述竖直支撑导轨1连接，所述带防滑垫盛放螺栓隔层3在所述螺栓展示架4下方与所述竖直支撑导轨1连接，所述螺栓展示架4与所述水平支撑架5连接，所述水

平支撑架5与所述移动体2连接，所述可移动照明灯6与所述水平支撑架5连接。

[0010] 竖直支撑导轨1的作用是方便移动体2在竖直支撑导轨1上上下移动，带防滑垫盛放螺栓隔层3的作用是放置不同型号的螺栓，螺栓展示架4的作用是放置不同型号的螺栓样本，带防滑垫盛放螺栓隔层3内的螺栓与螺栓展示架4上的螺栓型号相对应，方便使用，水平支撑架5的作用是支撑螺栓展示架4，可移动照明灯6的作用是可移动照明。

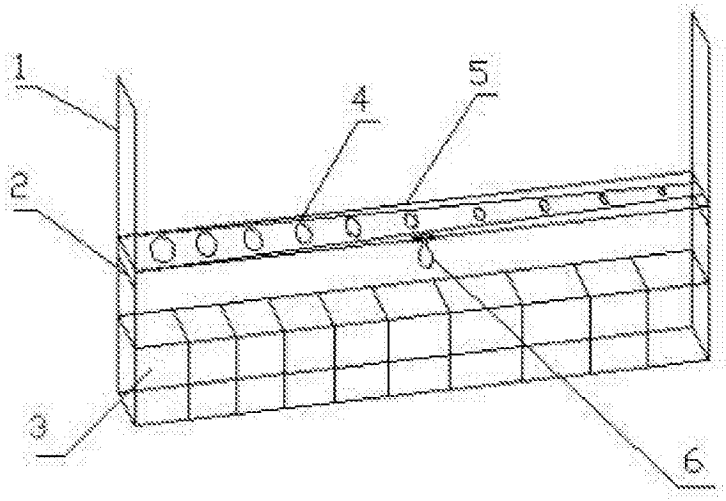


图1