(19)中华人民共和国国家知识产权局

(12)实用新型专利

(10)授权公告号 CN 201753184 U
(45)授权公告日 2011.03.02

(21)申请号 201020288246.0

(22)申请日 2010.08.11

(73)专利权人 宁夏天地奔牛实业集团有限公司
地址 753001 宁夏回族自治区石嘴山市大武口区金工路1号

(72)发明人 肖宝贵 刘庆华 朱秀梅 梅伏萍 杨遂立

(74)专利代理机构 宁夏专利服务中心 64100
代理人 赵明辉

(51)Int.Cl.
B65G 19/28(2006.01)

权利要求书 1 页 说明书 1 页 附图 1 页

(54)实用新型名称

带有推移连接结构的刮板输送机中部槽挡板槽帮

(57)摘要

本实用新型涉及刮板输送机中部槽挡板槽帮，尤其是带有推移连接结、构的刮板输送机中部槽挡板槽帮，在挡板槽帮(1)上整体铸造有耳板(2)，其特点是，还包括一端固定安装在所述耳板(2)上的推移耳板(4)，该推移耳板(4)的另一端开有通孔以便与液压支架连接。采用本实用新型的技术方案，有效解决了铸造挡板槽帮耳板滞后距离大强度难以保证以及综采工作面输送机、采煤机、液压支架的技术配套问题，满足大采高工作面综合机械化采煤工艺的要求。

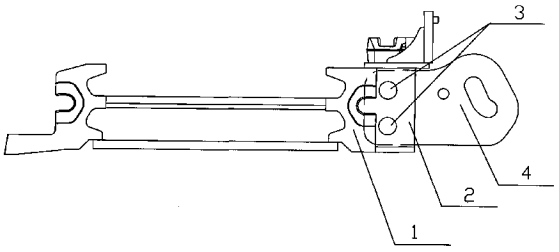

CN 201753184 U

1. 一种带有推移连接结构的刮板输送机中部槽挡板槽帮，在挡板槽帮 (1) 上整体铸造有耳板 (2)，其特征在于：还包括一端固定安装在所述耳板 (2) 上的推移耳板 (4)，该推移耳板 (4) 的另一端开有通孔以便与液压支架连接。

2. 如权利要求 1 所述的带有推移连接结构的刮板输送机中部槽挡板槽帮，其特征在于：其中推移耳板 (4) 与耳板 (2) 通过双销轴 (3) 连接。

带有推移连接结构的刮板输送机中部槽挡板槽帮

技术领域

[0001] 本实用新型涉及刮板输送机中部槽挡板槽帮，尤其是带有推移连接结构的刮板输送机中部槽挡板槽帮。

背景技术

[0002] 中部槽作为刮板输送机的主要零部件，与采煤机的配套、液压支架的推移连接直接影响综采工作面配套设备对工作面的适应性。在中厚煤层的开采上，由于采高低，综采设备配套尺寸小，输送机中部槽挡板槽帮直接与液压支架推移连接。在厚煤层的开采上，由于采高高，综采设备配套尺寸大，工作面刮板输送机中部槽与液压支架之间的推移连接位置必须与中部槽之间有一定的距离，以满足采煤机重心位置要求，避免采煤机发生倾翻事故。若采用原有的中部槽挡板槽帮直接与液压支架推移连接，则存在铸造挡板槽帮耳板滞后距离大，强度难以保证，铸造工艺复杂、铸造缺陷不易消除、变形较大等问题，影响中部槽的强度，无法保证与液压支架的连接及配套使用。

实用新型内容

[0003] 本实用新型的目的是提供一种能够满足大采高工作面综合机械化采煤工艺要求的带有推移连接结构的刮板输送机中部槽挡板槽帮。

[0004] 为实现上述目的，本实用新型采用的技术方案是：

[0005] 一种带有推移连接结构的刮板输送机中部槽挡板槽帮，在挡板槽帮上整体铸造有耳板，其特别之处在于，还包括一端固定安装在所述耳板上的推移耳板，该推移耳板的另一端开有通孔以便与液压支架连接。

[0006] 其中推移耳板与耳板通过双销轴连接。

[0007] 采用本实用新型的技术方案，有效解决了铸造挡板槽帮耳板滞后距离大强度难以保证以及综采工作面输送机、采煤机、液压支架的技术配套问题，满足大采高工作面综合机械化采煤工艺的要求。

附图说明

[0008] 附图 1 为本实用新型的结构示意图。

具体实施方式

[0009] 下面结合附图对本实用新型作进一步详细的说明：

[0010] 如图 1 所示，本实用新型的中部槽挡板槽帮 1 与耳板 2 整体铸造，由于耳板 2 的滞后量小，外形紧凑，整体铸造后的挡板槽帮 1 及耳板 2 强度易于保证，铸造并经过热处理能有效提高其综合机械性能和强度。

[0011] 如图 1 所示，推移耳板 4 的一端与耳板 2 通过双销轴 3 连接，双销轴 3 的作用是阻止推移中部槽的旋转作用力，即抗扭转作用，推移耳板 4 的另一端通过连接件与液压支架连接。

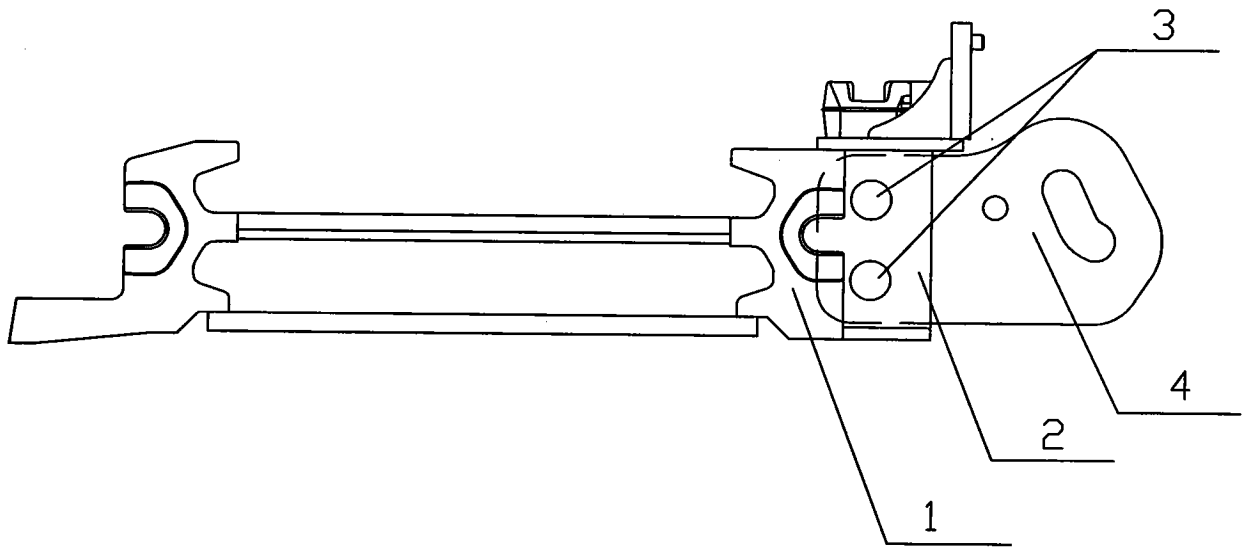

图 1