(19)中华人民共和国国家知识产权局

(12)实用新型专利

(10)授权公告号 CN 209384929 U
(45)授权公告日 2019.09.13

(21)申请号 201821967358.1

(22)申请日 2018.11.27

(73)专利权人 国网上海综合能源服务有限公司
地址 200122 上海市浦东新区源深路1088号2303室

(72)发明人 卞世敏

(74)专利代理机构 上海湾谷知识产权代理事务所(普通合伙) 31289
代理人 倪继祖

(51)Int.Cl.
E06B 3/46(2006.01)
E06B 5/16(2006.01)
E06B 5/18(2006.01)
E06B 9/40(2006.01)
E06B 9/68(2006.01)
E05F 11/53(2006.01)

权利要求书1页 说明书3页 附图2页

(54)实用新型名称

一种隔音保温的建筑节能窗

(57)摘要

本实用新型公开了一种隔音保温的建筑节能窗，包括窗架下边框、窗架上边框、右窗架和左窗架，窗架下边框上表面内部通过一对下滑块均滑动连接有螺纹移动板，两个螺纹移动板上表面分别垂直固定连接有右窗架和左窗架，右窗架和左窗架顶端均通过上滑块水平滑动连接有窗架上边框，本实用新型通过卡条和卡槽的密封贴合以及岩石棉的设置，各设备之间卡接连接，可实现整个节能窗的保温隔音功能；利用两个螺纹移动块分别与转轴两端表面的右螺纹以及左螺纹配合，在旋转把手的作用下，可实现右窗架与左窗架相对运动或相反运动，便于节能窗的开关；利用相互交错安装的第一磁铁和第二磁铁，方便实现遮阳卷的收卷和伸展。

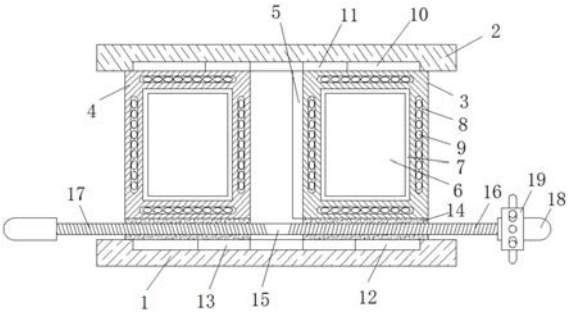

CN 209384929 U

1.一种隔音保温的建筑节能窗，包括窗架下边框(1)、窗架上边框(2)、右窗架(3)和左窗架(4)，其特征在于，所述窗架下边框(1)上表面内部通过一对下滑块(13)均滑动连接有螺纹移动板(14)，两个所述螺纹移动板(14)上表面分别垂直固定连接有右窗架(3)和左窗架(4)，所述右窗架(3)和左窗架(4)顶端均通过上滑块(11)水平滑动连接有窗架上边框(2)，所述右窗架(3)和左窗架(4)正中间内部均可拆卸连接有玻璃板(6)，所述玻璃板(6)与右窗架(3)以及左窗架(4)接触的四个边缘均涂有一层乳胶密封带(7)，所述右窗架(3)靠近左窗架(4)一侧垂直固定连接有卡条(5)，所述左窗架(4)靠近右窗架(3)一侧内部设有卡槽(24)，两个所述螺纹移动板(14)内部共同水平螺纹连接有转轴(15)，所述转轴(15)穿过两个螺纹移动板(14)且位于两个螺纹移动板(14)外侧的一端均水平固定连接有限位轴(18)，其中一个所述限位轴(18)表面固定连接有旋转把手(19)，所述窗架上边框(2)一外侧面铰接式连接有遮阳卷(20)，所述遮阳卷(20)远离窗架上边框(2)一端固定连接有边缘杆(21)，所述遮阳卷(20)两个侧面的两端分别固定连接有多个第一磁铁(22)和第二磁铁(23)。

2.根据权利要求1所述的一种隔音保温的建筑节能窗，其特征在于，所述窗架下边框(1)上表面内部与下滑块(13)滑动连接处设有下滑槽(12)，所述窗架上边框(2)下表面内部与上滑块(11)滑动连接处设有上滑槽(10)。

3.根据权利要求1所述的一种隔音保温的建筑节能窗，其特征在于，所述右窗架(3)和左窗架(4)内部且位于玻璃板(6)四个边缘均设有存放槽(8)，每个所述存放槽(8)内部均放置有岩石棉(9)。

4.根据权利要求1所述的一种隔音保温的建筑节能窗，其特征在于，所述转轴(15)位于右窗架(3)对应的螺纹移动板(14)的螺纹连接处设有右螺纹(16)，所述转轴(15)位于左窗架(4)对应的螺纹移动板(14)的螺纹连接处设有左螺纹(17)。

5.根据权利要求1所述的一种隔音保温的建筑节能窗，其特征在于，所述第一磁铁(22)和第二磁铁(23)数量相同且相互吸引，且所述第一磁铁(22)与第二磁铁(23)垂直端相互交错排布。

一种隔音保温的建筑节能窗

技术领域

[0001] 本实用新型涉及一种节能窗，特别涉及一种隔音保温的建筑节能窗，属于建筑工程设备技术领域。

背景技术

[0002] 窗户在建筑学上是指墙或屋顶上建造的洞口，用以使光线或空气进入室内，窗户的使用不仅只是让光线或空气进入室内，同时也需要起到隔音保温的功能，以及需要一定的遮阳功能，现有的节能窗结构简单，隔音保温效果差，不能很好的起到节能作用，而且传统的节能窗遮阳设备多采用滚轮方式来实现收卷过程，长期使用容易使滚轮与链条之间打滑，收卷过程受到影响，而且两个窗户之间开关不能实现同步相对或相反运动。

实用新型内容

[0003] 本实用新型的目的在于克服现有技术的缺陷而提供一种隔音保温的建筑节能窗，解决了现有的节能窗结构简单，隔音保温效果差，不能很好的起到节能作用，而且传统的节能窗遮阳设备多采用滚轮方式来实现收卷过程，长期使用容易使滚轮与链条之间打滑，收卷过程受到影响，而且两个窗户之间开关不能实现同步相对或相反运动的问题。

[0004] 实现上述目的的技术方案是：一种隔音保温的建筑节能窗，包括窗架下边框、窗架上边框、右窗架和左窗架，所述窗架下边框上表面内部通过一对下滑块均滑动连接有螺纹移动板，两个所述螺纹移动板上表面分别垂直固定连接有右窗架和左窗架，所述右窗架和左窗架顶端均通过上滑块水平滑动连接有窗架上边框，所述右窗架和左窗架正中间内部均可拆卸连接有玻璃板，所述玻璃板与右窗架以及左窗架接触的四个边缘均涂有一层乳胶密封带，所述右窗架靠近左窗架一侧垂直固定连接有卡条，所述左窗架靠近右窗架一侧内部设有卡槽，两个所述螺纹移动板内部共同水平螺纹连接有转轴，所述转轴穿过两个螺纹移动板且位于两个螺纹移动板外侧的一端均水平固定连接有限位轴，其中一个所述限位轴表面固定连接有旋转把手，所述窗架上边框一外侧面铰接式连接有遮阳卷，所述遮阳卷远离窗架上边框一端固定连接有边缘杆，所述遮阳卷两个侧面的两端分别固定连接有多个第一磁铁和第二磁铁。

[0005] 作为本实用新型的一种优选技术方案，所述窗架下边框上表面内部与下滑块滑动连接处设有下滑槽，所述窗架上边框下表面内部与上滑块滑动连接处设有上滑槽。

[0006] 作为本实用新型的一种优选技术方案，所述右窗架和左窗架内部且位于玻璃板四个边缘均设有存放槽，每个所述存放槽内部均放置有岩石棉。

[0007] 作为本实用新型的一种优选技术方案，所述转轴位于右窗架对应的螺纹移动板的螺纹连接处设有右螺纹，所述转轴位于左窗架对应的螺纹移动板的螺纹连接处设有左螺纹。

[0008] 作为本实用新型的一种优选技术方案，所述第一磁铁和第二磁铁数量相同且相互吸引，且所述第一磁铁与第二磁铁垂直端相互交错排布。

[0009] 本实用新型的有益效果是:1:通过卡条和卡槽的密封贴合以及岩石棉的设置,各设备之间卡接连接,可实现整个节能窗的保温隔音功能;2:利用两个螺纹移动块分别与转轴两端表面的右螺纹以及左螺纹配合,在旋转把手的作用下,可实现右窗架与左窗架相对运动或相反运动,便于节能窗的开关;3:利用相互交错安装的第一磁铁和第二磁铁,方便实现遮阳卷的收卷和伸展。

附图说明

[0010] 图1是本实用新型的正面剖视结构示意图;

[0011] 图2是本实用新型的遮阳卷伸展结构示意图;

[0012] 图3是本实用新型的遮阳卷内侧结构示意图;

[0013] 图4是本实用新型的左窗架右侧面结构示意图。

[0014] 图中:1、窗架下边框;2、窗架上边框;3、右窗架;4、左窗架;5、卡条;6、玻璃板;7、乳胶密封带;8、存放槽;9、岩石棉;10、上滑槽;11、上滑块;12、下滑槽;13、下滑块;14、螺纹移动板;15、转轴;16、右螺纹;17、左螺纹;18、限位轴;19、旋转把手;20、遮阳卷;21、边缘杆;22、第一磁铁;23、第二磁铁;24、卡槽。

具体实施方式

[0015] 下面将结合附图对本实用新型作进一步说明。

[0016] 如图1-4所示,一种隔音保温的建筑节能窗,包括窗架下边框1、窗架上边框2、右窗架3和左窗架4,窗架下边框1上表面内部通过一对下滑块13均滑动连接有螺纹移动板14,两个螺纹移动板14上表面分别垂直固定连接有右窗架3和左窗架4,右窗架3和左窗架4顶端均通过上滑块11水平滑动连接有窗架上边框2,右窗架3和左窗架4正中间内部均可拆卸连接有玻璃板6,玻璃板6与右窗架3以及左窗架4接触的四个边缘均涂有一层乳胶密封带7,便与实现密封,起到一定的保温效果,右窗架3靠近左窗架4一侧垂直固定连接有卡条5,左窗架4靠近右窗架3一侧内部设有卡槽24,便于卡条5与卡槽24相互贴合,实现密封,两个螺纹移动板14内部共同水平螺纹连接有转轴15,转轴15穿过两个螺纹移动板14且位于两个螺纹移动板14外侧的一端均水平固定连接有限位轴18,其中一个限位轴18表面固定连接有旋转把手19,便于手动转动旋转把手19,实现转轴15的旋转,窗架上边框2一外侧面铰接式连接有遮阳卷20,遮阳卷20远离窗架上边框2一端固定连接有边缘杆21,遮阳卷20两个侧面的两端分别固定连接有多个第一磁铁22和第二磁铁23,便于实现遮阳卷20的收卷。

[0017] 窗架下边框1上表面内部与下滑块13滑动连接处设有下滑槽12,窗架上边框2下表面内部与上滑块11滑动连接处设有上滑槽10,便与实现右窗架3的左窗架4的水平移动以及起到限位作用,右窗架3和左窗架4内部且位于玻璃板6四个边缘均设有存放槽8,每个存放槽8内部均放置有岩石棉9,便于隔音保温,转轴15位于右窗架3对应的螺纹移动板14的螺纹连接处设有右螺纹16,转轴15位于左窗架4对应的螺纹移动板14的螺纹连接处设有左螺纹17,便于转动转轴15时右窗架3和左窗架4可以相反或相对运动,第一磁铁22和第二磁铁23数量相同且相互吸引,且第一磁铁22与第二磁铁23垂直端相互交错排布,便于实现遮阳卷20的收卷。

[0018] 具体的,本实用新型的使用时,通过窗架下边框1和窗架上边框(2)将整个节能窗

安装固定在墙面上，且两个限位轴18活动卡在墙体内，旋转把手19的墙体设置成凹槽型，便于旋转把手19可以使用，另外右窗架3和左窗架4相反的墙体内部同样设置成凹槽型，便于右窗架3和左窗架4可以密封的滑动在墙体内部，当需要打开窗户时，可通过手动转动旋转把手19，限位轴18转动带动转轴15转动，在右螺纹16和左螺纹17的作用下，因两个螺纹移动板14整体位置受到限制无法跟随旋转，所以通过下滑块13与下滑槽12的配合以及上滑块11和上滑槽10的配合，可实现右窗架3和左窗架4向相反的方向平移，便于打开窗户，当需要关闭窗户时，同样的原理反向转动旋转把手19，可实现右窗架3和左窗架4相互闭合，卡条5和卡槽24相互贴合实现密封，起到一定的保温效果，另外右窗架3和左窗架4里的存放槽8内部设置的岩石棉9可起到一定的吸音降噪功能，同时还起到一定的保温效果，当外界阳光太过刺眼，需要遮光时，可转动边缘杆21将遮阳卷20放下来实现遮阳，不需要遮阳时同样转动边缘杆21，利用相互交错的第一磁铁22和第二磁铁23相互吸引。可实现遮阳卷20收卷起来，便于阳光投射进来。

[0019] 以上实施例仅供说明本实用新型之用，而非对本实用新型的限制，有关技术领域的技术人员，在不脱离本实用新型的精神和范围的情况下，还可以作出各种变换或变型，因此所有等同的技术方案也应该属于本实用新型的范畴，应由各权利要求所限定。

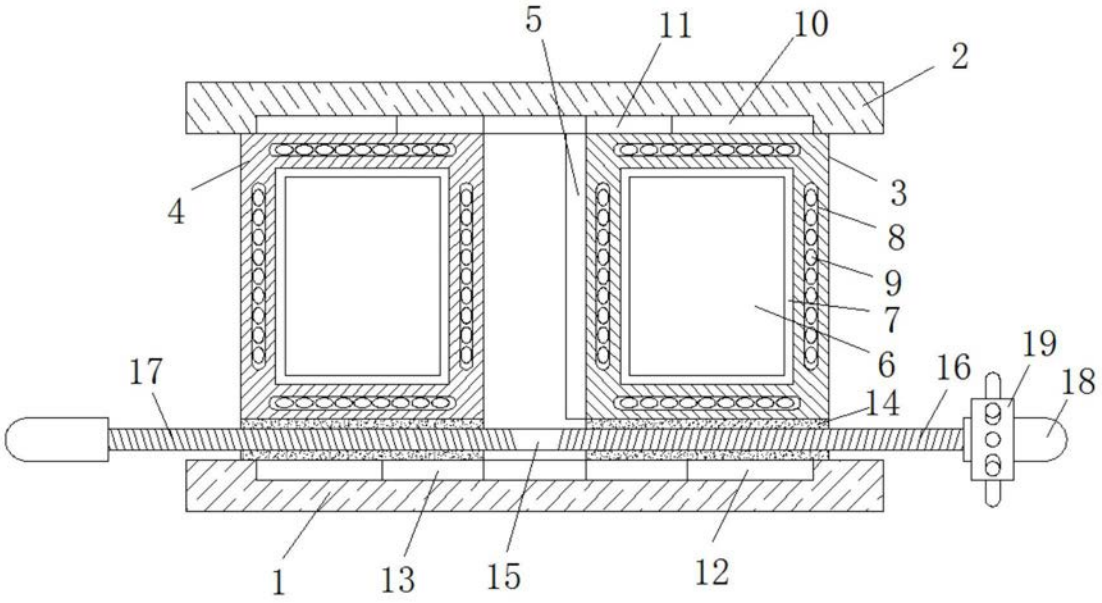
5
11
10
2
4
3
8
9
7
6
17
19
16
18
14
1
13
15
12

图1

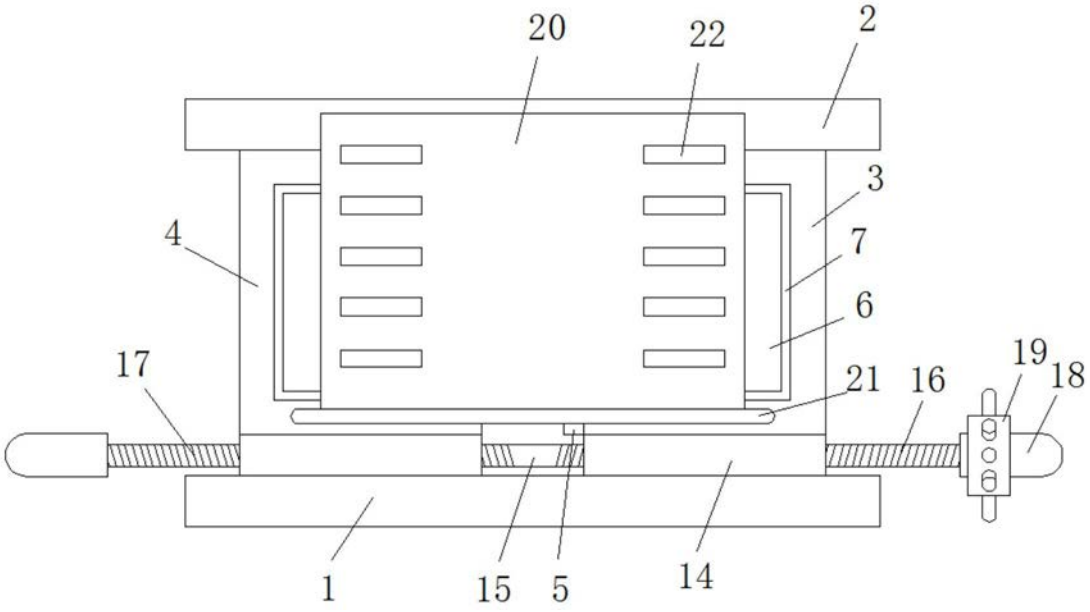
20
22
2
3
4
7
6
17
19
21
16
18
1
15
5
14

图2

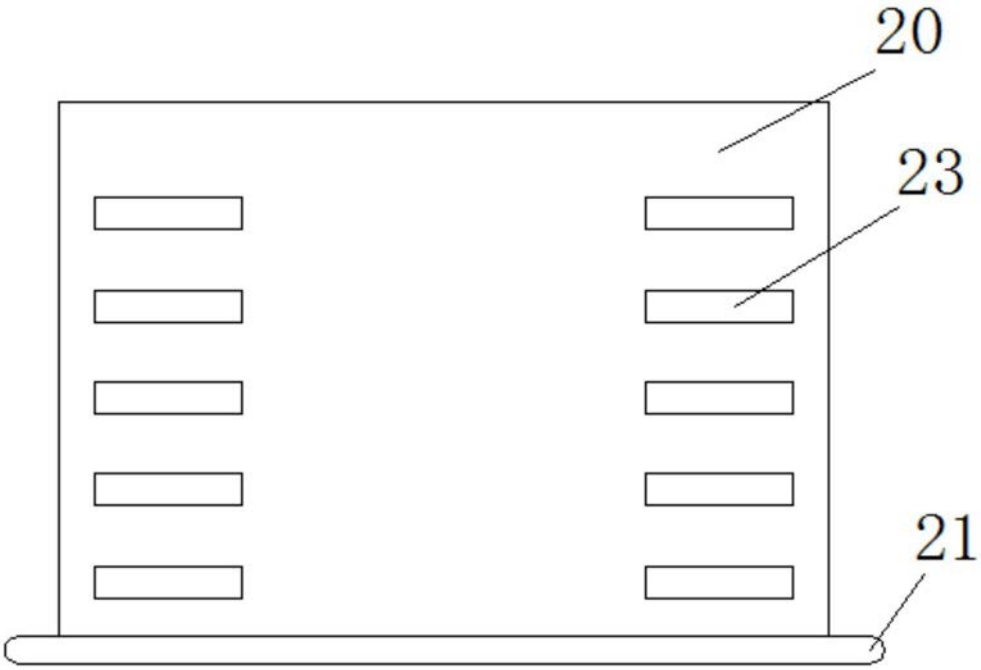

图3

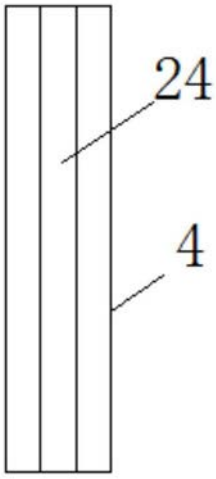

图4