(19)中华人民共和国国家知识产权局

(12)实用新型专利

(10)授权公告号 CN 210466840 U
(45)授权公告日 2020.05.05

(21)申请号 201920958884.X

(22)申请日 2019.06.25

(73)专利权人 张玲
地址 261000 山东省潍坊市寿光市金光街1299号潍坊科技学院

(72)发明人 张玲

(74)专利代理机构 北京劲创知识产权代理事务所(普通合伙) 11589
代理人 徐家升

(51)Int.Cl.
G09B 11/00(2006.01)
B43L 12/02(2006.01)

权利要求书1页 说明书3页 附图2页

(54)实用新型名称

一种语文教学用面板

(57)摘要

本实用新型公开了一种语文教学用面板，涉及语文教学技术领域。该语文教学用面板，包括白板，白板水平中线处两侧均通过螺栓连接有第一转轴，白板外套设有U形支架，U形支架两侧竖直中线处均贯穿开设有滑口，且第一转轴与滑口滑动连接，白板前表面磁性连接有框架，框架内设有多个米字格。该语文教学用面板，通过设置的U形支架，并在U形支架两侧均开设有滑口，便于调节白板的高度，便于不同的人使用，并且，该语文教学用面板，通过设置的米字格，并将米字格通过磁性连接到白板上，便于米字格的拆卸和安装，同时也便于教学时活动米字格的位置，避免了在白板上画米字格和擦米字格的情况。

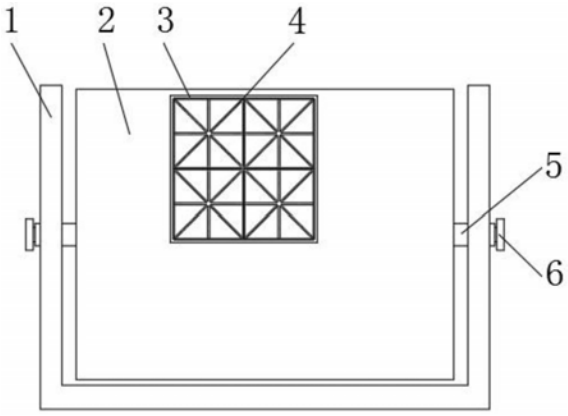

CN 210466840 U

1.一种语文教学用面板，包括白板(2)，其特征在于：所述白板(2)水平中线处两侧均通过螺栓连接有第一转轴(5)，所述白板(2)外套设有U形支架(1)，所述U形支架(1)两侧竖直中线处均贯穿开设有滑口(7)，且第一转轴(5)与滑口(7)滑动连接，所述白板(2)前表面磁性连接有框架(3)，所述框架(3)内设有多个米字格(4)，所述滑口(7)前表面和后表面均开设有卡槽(12)，所述第一转轴(5)侧面圆心处开设有螺纹槽(16)，所述第一转轴(5)上开设有多个滑孔(15)，所述滑孔(15)内滑动连接有钢球(8)，所述螺纹槽(16)内螺纹连接有锁紧螺栓(6)，所述U形支架(1)底部开设有滑槽(11)，所述U形支架(1)底部关于竖直中线对称通过第二转轴(9)转动连接有延长杆(10)，两个所述延长杆(10)底部滑动连接有支撑架(13)。

2.根据权利要求1所述的一种语文教学用面板，其特征在于：所述支撑架(13)底部通过螺栓连接有把手(14)。

3.根据权利要求1所述的一种语文教学用面板，其特征在于：所述白板(2)前表面从前到后依次设有有机玻璃板、铁片和底板，并在外侧粘合有封板。

4.根据权利要求1所述的一种语文教学用面板，其特征在于：所述卡槽(12)设在滑口(7)表壁竖直中线处，所述钢球(8)与卡槽(12)位置对应，且钢球(8)位于螺纹槽(16)底部。

5.根据权利要求1所述的一种语文教学用面板，其特征在于：所述锁紧螺栓(6)一侧为锥形结构。

6.根据权利要求1所述的一种语文教学用面板，其特征在于：所述延长杆(10)后表面与U形支架(1)后表面平齐。

一种语文教学用面板

技术领域

[0001] 本实用新型涉及语文教学技术领域，具体为一种语文教学用面板。

背景技术

[0002] 书法教育是对中小学生进行书写基本技能的培养和书法艺术欣赏，是传承中华民族优秀文化，培养爱国情怀的重要途径；是提高学生汉字书写能力，培养审美情趣，陶冶情操，提高文化修养，促进全面发展的重要举措，书法教学在语文教学中，占据着很重要的地位。在语文教学中，使用的白板通常高度不可调，而在书法课堂中，学生的身高通常是不同的，不同年级的班级中找学生演示字体的时候，会很不方便，另外，现有的白板上未设置有书法教学中常用的米字格，在教学中，往往需要老师自己画，并且，在画完后，米字格会和字体一起被擦掉而需要重新画，很浪费时间，使得书法教学很不方便。

实用新型内容

[0003] 针对现有技术的不足，本实用新型提供了一种语文教学用面板，解决了现有的语文教学使用白板教书法不方便的问题。

[0004] 为实现以上目的，本实用新型通过以下技术方案予以实现：一种语文教学用面板，包括白板，所述白板水平中线处两侧均通过螺栓连接有第一转轴，所述白板外套设有U形支架，所述U形支架两侧竖直中线处均贯穿开设有滑口，且第一转轴与滑口滑动连接，所述白板前表面磁性连接有框架，所述框架内设有多个米字格，所述滑口前表面和后表面均开设有卡槽，所述第一转轴侧面圆心处开设有螺纹槽，所述第一转轴上开设有多个滑孔，所述滑孔内滑动连接有钢球，所述螺纹槽内螺纹连接有锁紧螺栓，所述U形支架底部开设有滑槽，所述U形支架底部关于竖直中线对称通过第二转轴转动连接有延长杆，两个所述延长杆底部滑动连接有支撑架。

[0005] 进一步的，所述支撑架底部通过螺栓连接有把手。

[0006] 进一步的，所述白板前表面从前到后依次设有有机玻璃板、铁片和底板，并在外侧粘合有封板。

[0007] 进一步的，所述卡槽设在滑口表壁竖直中线处，所述钢球与卡槽位置对应，且钢球位于螺纹槽底部。

[0008] 进一步的，所述锁紧螺栓一侧为锥形结构。

[0009] 进一步的，所述延长杆后表面与U形支架后表面平齐。

[0010] 本实用新型提供了一种语文教学用面板。具备以下有益效果：

[0011] (1)、该语文教学用面板，通过设置的U形支架，并在U形支架两侧均开设有滑口，便于调节白板的高度，便于不同年级的班级学生使用，另外，也使得该装置可以折叠成白板大小，便于移动。

[0012] (2)、该语文教学用面板，通过设置的米字格，并将米字格通过磁性连接到白板上，便于米字格的拆卸和安装，同时也便于教学时活动米字格的位置，避免了在白板上画米字

格和擦米字格的情况，使上课的效率得到增加。

附图说明

[0013] 图1为本实用新型结构前视图；

[0014] 图2为本实用新型结构U形支架剖视图；

[0015] 图3为本实用新型第一转轴剖视图。

[0016] 图中：1、U形支架；2、白板；3、框架；4、米字格；5、第一转轴；6、锁紧螺栓；7、滑口；8、钢球；9、第二转轴；10、延长杆；11、滑槽；12、卡槽；13、支撑架；14、把手；15、滑孔；16、螺纹槽。

具体实施方式

[0017] 下面将结合本实用新型实施例中的附图，对本实用新型实施例中的技术方案进行清楚、完整地描述，显然，所描述的实施例仅仅是本实用新型一部分实施例，而不是全部的实施例。

[0018] 所述实施例的示例在附图中示出，其中自始至终相同或类似的标号表示相同或类似的元件或具有相同或类似功能的元件。下面通过参考附图描述的实施例是示例性的，旨在用于解释本实用新型，而不能理解为对本实用新型的限制。

[0019] 请参阅图1-3，本实用新型提供一种技术方案：一种语文教学用面板，包括白板2，白板2水平中线处两侧均通过螺栓连接有第一转轴5，白板2外套设有U形支架1，U形支架1两侧竖直中线处均贯穿开设有滑口7，且第一转轴5与滑口7滑动连接，通过设置的U形支架1，并在U形支架1两侧均开设有滑口7，便于调节白板2的高度，便于不同的人使用，另外，也使得该装置可以折叠成白板2大小，便于移动，白板2前表面磁性连接有框架3，框架3内设有多个米字格4，框架3由磁铁制成，米字格4的厚度较小，可以避免米字格4对书写用笔的顺滑度产生影响，将米字格4通过磁性连接到白板2上，便于米字格4的拆卸和安装，同时也便于教学时活动米字格4的位置，避免了在白板2上画米字格4和擦米字格4的情况，使上课的效率得到增加，滑口7前表面和后表面均开设有卡槽12，第一转轴5侧面圆心处开设有螺纹槽16，第一转轴5上开设有多个滑孔15，滑孔15内滑动连接有钢球8，螺纹槽16内螺纹连接有锁紧螺栓6，U形支架1底部开设有滑槽11，U形支架1底部关于竖直中线对称通过第二转轴9转动连接有延长杆10，两个延长杆10底部滑动连接有支撑架13，支撑架13和延长杆10均牵涉在滑槽11内。

[0020] 进一步的，支撑架13底部通过螺栓连接有把手14，便于从滑槽11内抽出支撑架13。

[0021] 进一步的，白板2前表面从前到后依次设有有机玻璃板、铁片和底板，并在外侧粘合有封板，有机玻璃便于书写和擦拭，铁片可以与框架3磁性连接，封板两端分别与底板和有机玻璃连接，铁板嵌设在封板内。

[0022] 进一步的，卡槽12设在滑口7表壁竖直中线处，钢球8与卡槽12位置对应，且钢球8位于螺纹槽16底部，便于通过钢球8将第一转轴5锁在滑口7内，避免白板2滑动和转动，方便书写。

[0023] 进一步的，锁紧螺栓6一侧为锥形结构，在拧锁紧螺栓6时，锥形的一端将向外挤压钢球8，钢球8与卡槽12卡合，避免第一转轴5下滑。

[0024] 进一步的，延长杆10后表面与U形支架1后表面平齐，延长杆10与支撑架13之间的连接类似于折叠雨伞的伞骨，内侧设有卡合装置，可以在拉到合适的长度后，停止拉长并锁定在该长度。

[0025] 使用时，首先，将整个装置移动到合适的位置处，转动锁紧螺栓6，钢球8脱离锁紧螺栓6后，钢球8在滑孔15内移动至螺纹槽16内，钢球8从卡槽12内脱离，从而可以移动U形支架1，将白板2与U形支架1分离开，即将白板2与U形支架1展开，通过把手14向外抽出支撑架13，使支撑架13与地面接触，从而将真个装置展开，此时，变可以进行教学了，其次，在教学中，若需要使用米字格4时，将框架3直接贴合到白板2上即可，框架3的磁性将米字格4与白板2贴合，在演示完成后，将框架3拆除，并将白板2表面擦拭干净即可。

[0026] 以上所述，仅为本实用新型较佳的具体实施方式，但本实用新型的保护范围并不局限于此，任何熟悉本技术领域的技术人员在本实用新型揭露的技术范围内，根据本实用新型的技术方案及其实用新型构思加以等同替换或改变，都应涵盖在本实用新型的保护范围之内。

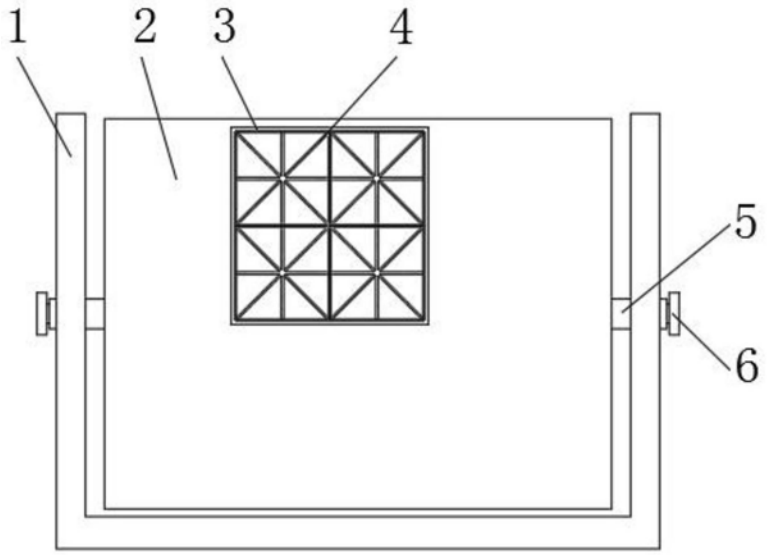

图1

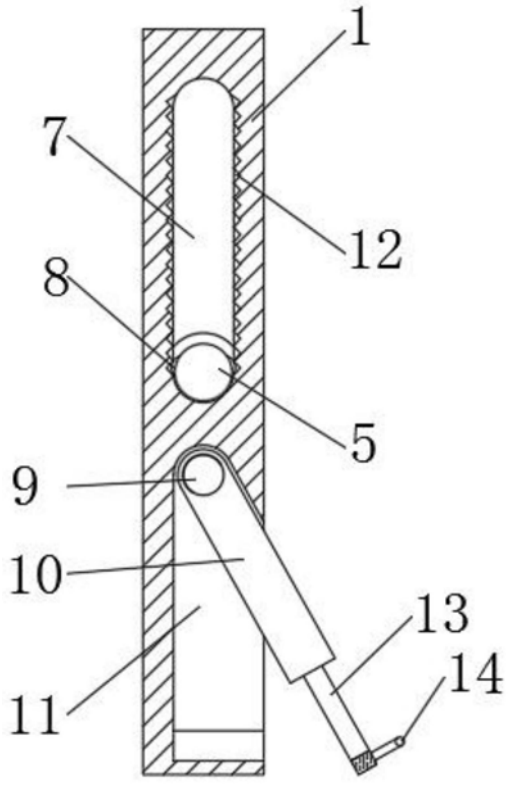

图2

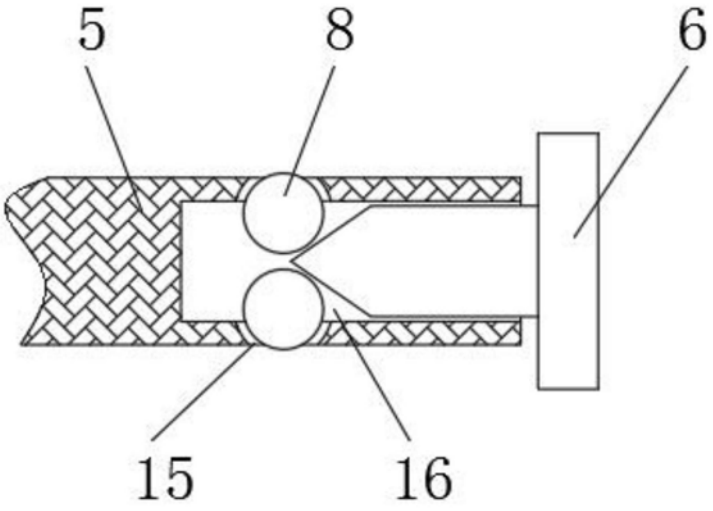

图3