ČESKÁ
REPUBLIKA

(19)

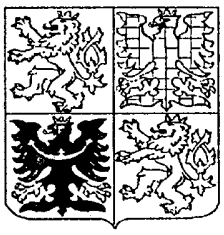

ÚŘAD
PRŮMYSLOVÉHO
VLASTNICTVÍ

UŽITNÝ VZOR

(11) 378

(13) U

5(51) A 47 J 27/00

(21) 145-92

(22) 15.12.92

(32) 15.12.92

(33) CZ

(47) 26.05.93

(43) 14.07.93

(71) Prokopec Pavel,Jablonné nad Orlicí, CZ;

(54) **Kombinovaný hrnec s elektrickým topením pro jogur tování, vaření, dušení a fritování**

CZ 378 U

145-92

Kombinovaný hrnec s elektrickým topením pro jogurtování, vaření, dušení a fritování

Oblast techniky

Technické řešení se týká kombinovaného hrnce s elektrickým topením určeného pro jogurtování, vaření, dušení a fritování.

Dosavadní stav techniky

Dosud vyráběné fritovací hrnce mají provozní teplotu regulovatelnou v rozpětí od 140°C do 190°C pro oblast fritování, vyjímečně v rozsahu od 80°C do 190°C. Víka fritovacích hrnců mají průduchy pro odvod par, které nejsou uzavíratelné a rovněž vlastní víka nejsou zajišťována proti samovolnému otevření. Hrnce pro vaření a dušení mají naopak víka uzamykatelná, avšak nemají průduchy. Nádoby na jogurtování pak jako jediné mají rozsah teploty nastavitelný pro jogurtování - obvykle okolo 48°C.

Podstata technického řešení

Podstata navrhovaného technického řešení spočívá v tom, že kombinovaný hrnec s elektrickým topením pro jogurtování, vaření, dušení a fritování ~~podle tohoto návrhu~~ má víko, které je možno zajistit pojistkou proti tlakovému otevření a průduchy víka je možno uzavřít tlakovým krytem. Nastavitelný rozsah regulátorem teplot je zvolen tak, že ~~spojuje všechny~~ odpovídá všem funkcím od jogurtování až po fritování.

Kombinovaný hrnec podle tohoto technického řešení tak umožňuje spojení několika funkcí do jediného zařízení.

Přehled obrázků na výkrese

Technické řešení je patrné ~~pomocí~~ 2/ výkresu, kde na obr.1 je znázorněn pohled na kombinovaný hrnec v nárysu a na obr.2 je v půdorysu.

Příklady provedení

Kombinovaný hrnec s elektrickým vytápěním má teplotu regulovatelnou v rozsahu od 80°C do 190°C, ~~která je určená~~ pro fritování, vaření nebo dušení a v krajní poloze regulátoru (3) teploty je nastavena teplota v rozsahu nutném pro jogurtování - obvykle 48°C. Víko 1 kombinovaného hrnce má průduchy 4, které jsou uzavíratelné tlakovým krytem 5 a pro vaření nebo dušení je dále víko 1 zajistitelné pojistkou 2 proti tlakovému otevření.

Průmyslová využitelnost

Hlavní předností technického řešení, je spojení funkcí fritování, vaření v tlakové nádobě, dušení a jogurtování, pro které se jinak používají samostatná zařízení, v jedno univerzální řešení.

145-92

N Á R O K Y N A O C H R A N U

Kombinovaný hrnec s elektrickým topením pro jogurtování, vaření, dušení a fritování v y z n a č u j í c í s e t í m, že jeho víko (1) je možno zajistit pojistkou (2) proti tlakovému otevření a průduchy (4) víka (1) je možno uzavřít tlakovým krytem (5), přičemž ~~nastavitelný~~ rozsah ~~regulátorem~~ teplot ~~(3) spojuje všechny funkce~~, příslušný zvolené funkci je nastavitelný regulátorem (3).

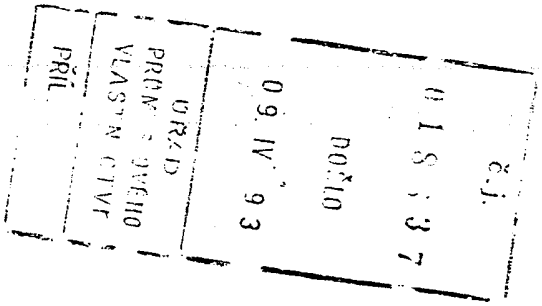

1145 - 92

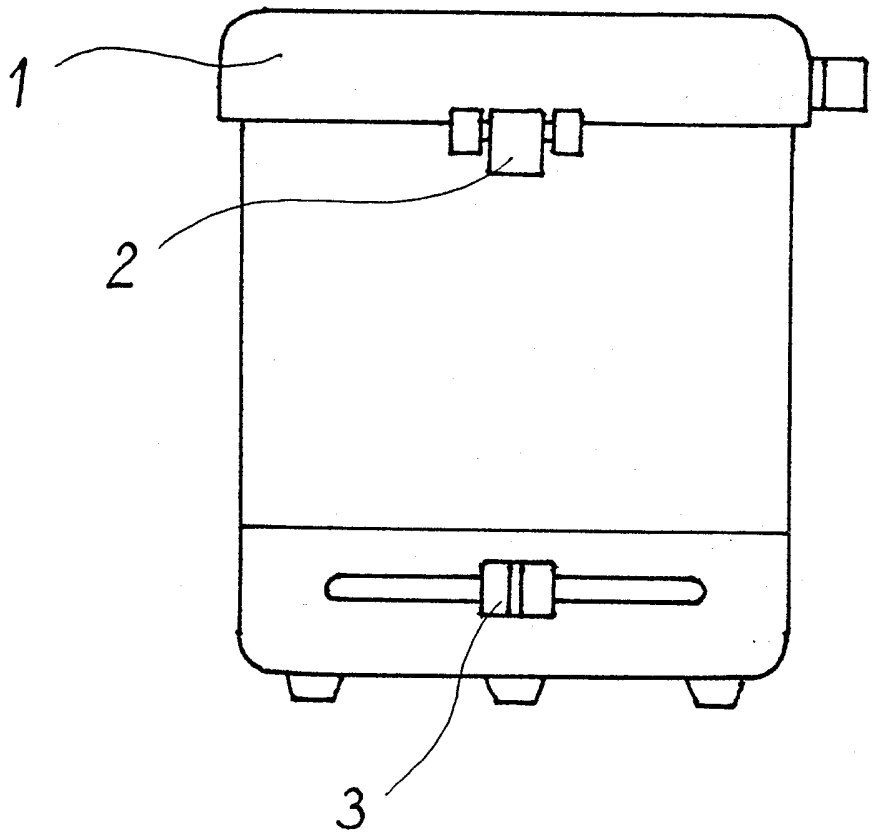

obr. 1

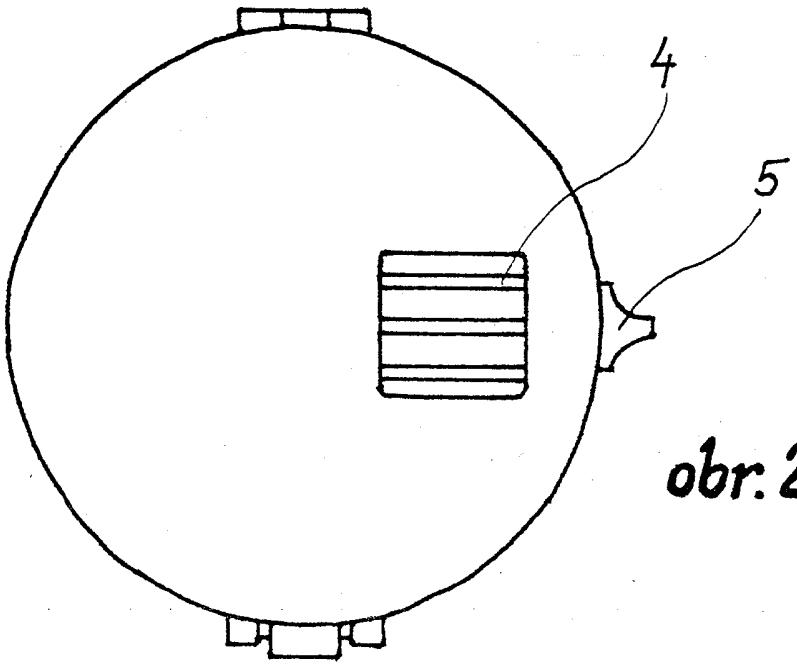

obr. 2