RZECZPOSPOLITA POLSKA

Urząd Patentowy Rzeczypospolitej Polskiej

(12) **OPIS OCHRONNY WZORU PRZEMYSŁOWEGO**

(19) **PL** (11) **6969**

(51) Klasyfikacja: ***06-04***

(21) Numer zgłoszenia: **5055**

(22) Data zgłoszenia: **10.02.2004**

(54) **Półka, zwłaszcza regału**

(45) O udzieleniu prawa z rejestracji ogłoszono:
31.01.2005 WUP 01/2005

(73) Uprawniony z rejestracji wzoru przemysłowego:
PIEKARNIA FAMILIJNA Witold Kowalczyk, Elżbieta Kowalczyk, Kuźnica Czeszycka, (PL)

(72) Twórca(y) wzoru przemysłowego:
Kowalczyk Witold, Kuźnica Czeszycka, (PL);
Klimecki Sławomir, Wrocław, (PL)

PL 6969

Nr Rp. 6969
Klasa 06-04

Półka, zwłaszcza regału

Przedmiotem wzoru przemysłowego jest półka, zwłaszcza regału.
Istota wzoru przemysłowego przejawia się w kształcie półki.
Przedmiot wzoru przemysłowego przedstawiony jest na rysunku, na którym fig. 1 pokazuje półkę z dnem pełnym, fig. 2 – półkę z dnem ażurowym, fig. 3 – półkę z dnem siatkowym, fig. 4 – półkę utworzoną z poprzecznie położonych prętów, fig. 5 – półkę z podłużnie położonymi prętami, a fig. 6 – półkę przeznaczoną do zamocowania do ściany.
Półka według wzoru przemysłowego ma kształt prostokątny i zawiera dno oraz obramowanie otwarte od strony tylnej półki. Wewnątrz półki znajdują się podłużnie położone przegródki, które dzielą przestrzeń magazynową na przedziały. W przedziałach umieszczone są wyroby przeznaczone do prezentacji i sprzedaży takie jak np. opakowane chleby prostokątne lub kwadratowe.
Dno półki może być pełne, ażurowe lub w postaci siatki.
Półka może być wykonana z cienkich prętów odpowiednio powyginanych i tworzących jeden element mający dno przechodzące w boki i podgiętą ściankę przednią.
Półka może być umieszczona w stelażu regału, spoczywać swobodnie na ladzie sklepowej lub przymocowana do ściany.
Wykaz odmian wzoru przemysłowego:
1. półka z pełnym dnem – fig. 1
2. półka z ażurowym dnem – fig. 2
3. półka z siatkowym dnem – fig. 3
4. półka z powyginanych i poprzecznie położonych prętów – fig.4
5. półka z powyginanych i podłużnie położonych prętów - fig. 5

Istotne cechy wzoru przemysłowego :
- półka ma zarys prostokątny i zawiera obramowanie otwarte od strony tylnej, przy czym wewnątrz półki znajdują się podłużnie usytuowane przegródki dzielące przestrzeń magazynową półki na przedziały
- dno półki może być w pierwszej odmianie pełne , w drugiej z odmian ażurowe , a w trzeciej odmianie może mieć postać siatki
- półka w jednej z odmian ma postać jednolitego elementu utworzonego z cienkich powyginanych prętów tworzących dno przechodzące w boki i podgiętą ściankę przednią, przy czym pręty mogą być położone poprzecznie lub podłużnie do boków półki

Pełnomocnik :

Inż. Przemysław Sajewski
Rzecznik Patentowy

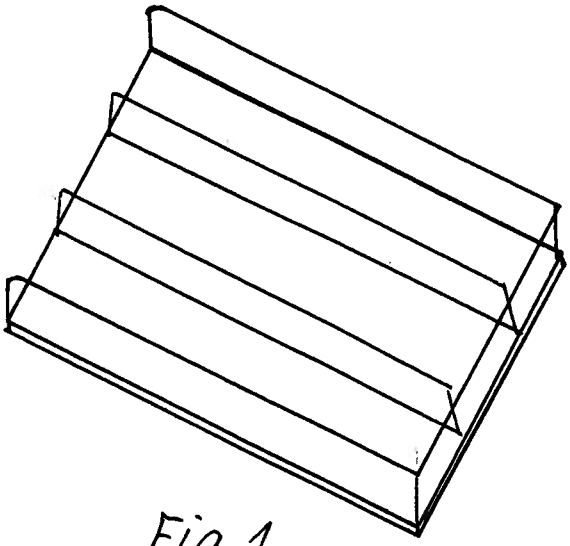

Fig. 1

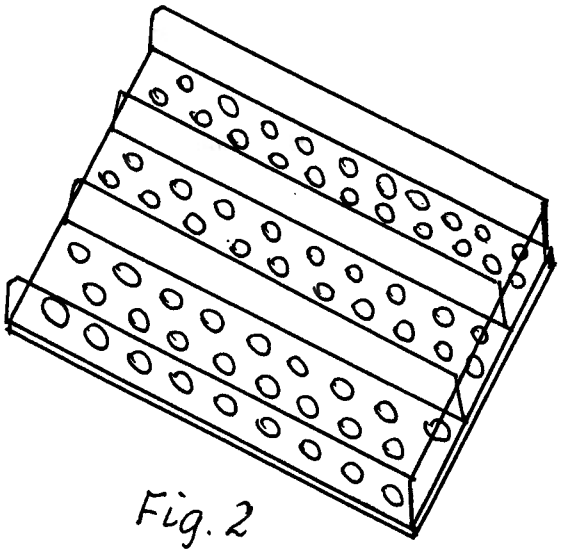

Fig. 2

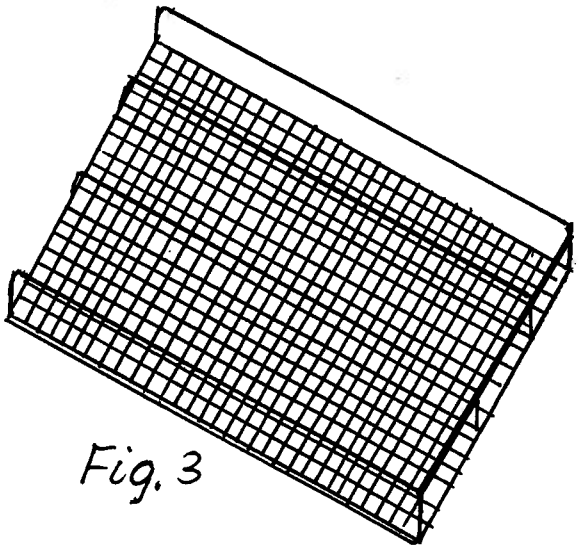

Fig. 3

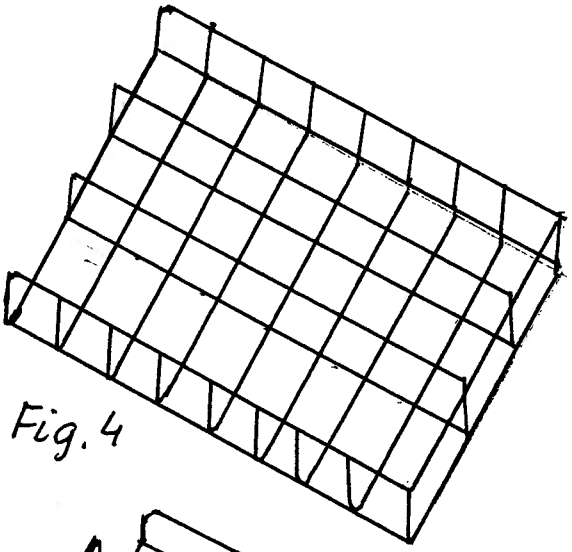

Fig. 4

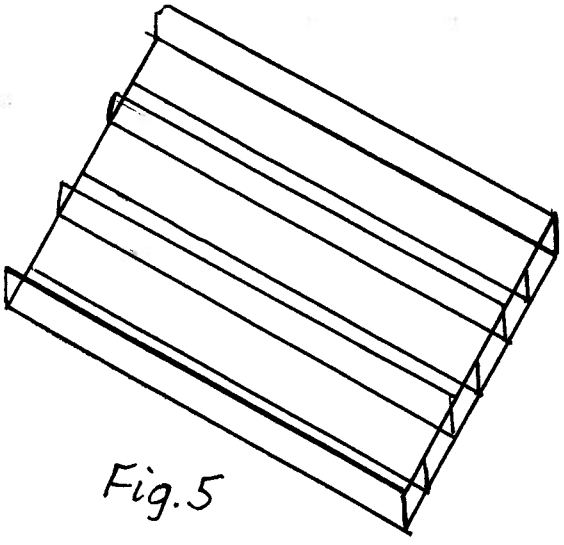

Fig. 5

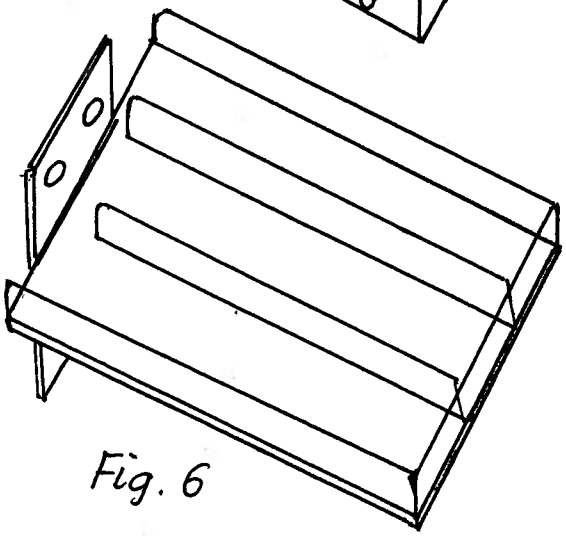

Fig. 6

Pełnomocnik:

inż. Przemysław Zakrzewski
Rzecznik Patentowy