(19)中华人民共和国国家知识产权局

(12)发明专利申请

(10)申请公布号 CN 104460871 A
(43)申请公布日 2015.03.25

(21)申请号 201310433531.5

(22)申请日 2013.09.21

(71)申请人 西安洛灵杰电子通讯科技有限公司
地址 710075 陕西省西安市高新区新区锦业路69号创新商务公寓1号楼11401房

(72)发明人 柳琳

(51)Int.Cl.
G06F 1/18(2006.01)

权利要求书1页 说明书2页 附图1页

(54)发明名称

一种带有挂钩的机箱

(57)摘要

本发明公开了一种带有挂钩的机箱，包括机箱壳体，所述的机箱壳体后侧设置有数据线接口，所述的机箱壳体前端面上设置有控制按键，所述的机箱壳体的顶侧面板和两侧面板上均设置有散热孔，所述的机箱壳体的一侧面板上设置有凹槽，所述的凹槽的一侧设置有挂钩，本发明的一种带有挂钩的机箱通过在机箱壳体的一侧面板上设置有凹槽，凹槽的一侧设置有挂钩，挂钩可以用来挂设网线，并且将路由器或者交换机等网络设备放置在凹槽中，能够有效的节省地面的空间，也有效的避免了地面线路杂乱的问题，方便整理清洁。

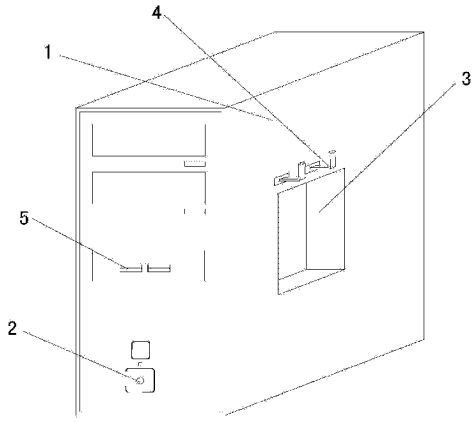

CN 104460871 A

1. 一种带有挂钩的机箱，其特征在于：包括机箱壳体（1），所述的机箱壳体（1）后侧设置有数据线接口，所述的机箱壳体（1）前端面上设置有控制按键（2），所述的机箱壳体（1）的顶侧面板和两侧面板上均设置有散热孔，所述的机箱壳体（1）的一侧面板上设置有凹槽（3），所述的凹槽（3）的一侧设置有挂钩（4）。

2. 根据权利要求 1 所述的一种带有挂钩（4）的机箱，其特征在于：所述的机箱壳体（1）前端面上设置有 USB 接口（5）。

3. 根据权利要求 2 所述的一种带有挂钩的机箱，其特征在于：所述的 USB 接口（5）采用 USB3.0 制式。

一种带有挂钩的机箱

技术领域

[0001] 本发明属于电脑配件领域，尤其涉及一种带有挂钩的机箱。

背景技术

[0002] 计算机是一种用于高速计算的电子计算机器，是20世纪最先进的科学技术发明之一，对人类的生产活动和社会活动产生了极其重要的影响，并以强大的生命力飞速发展。它的应用领域从最初的军事科研应用扩展到社会的各个领域，已形成了规模巨大的计算机产业，带动了全球范围的技术进步，由此引发了深刻的社会变革，计算机已遍及一般学校、企事业单位，进入寻常百姓家，成为信息社会中必不可少的工具。它是人类进入信息时代的重要标志之一，计算机也是办公无纸化的重要设备，计算机的应用在我国越来越普遍，改革开放以后，我国计算机用户的数量不断攀升，应用水平不断提高，特别是互联网、通信、多媒体等领域的应用取得了不错的成绩，机箱是计算机必不可少的配件之一，目前市场上的机箱功能结构简单，使用不方便，因此有必要提供一种带有挂钩的机箱，以解决现有技术所存在的问题。

发明内容

[0003] 本发明提供了一种带有挂钩的机箱，用以解决现有技术中存在的不足和缺陷。

[0004] 本发明是通过下述技术方案来解决上述技术问题的：一种带有挂钩的机箱，包括机箱壳体，所述的机箱壳体后侧设置有数据线接口，所述的机箱壳体前端面上设置有控制按键，所述的机箱壳体的顶侧面板和两侧面板上均设置有散热孔，所述的机箱壳体的一侧面板上设置有凹槽，所述的凹槽的一侧设置有挂钩。

[0005] 所述的机箱壳体前端面上设置有USB接口。

[0006] 所述的USB接口采用USB3.0制式。

[0007] 与现有技术相比，本发明的一种带有挂钩的机箱通过在机箱壳体的一侧面板上设置有凹槽，凹槽的一侧设置有挂钩，挂钩可以用来挂设网线，并且将路由器或者交换机等网络设备放置在凹槽中，能够有效的节省地面的空间，也有效的避免了地面线路杂乱的问题，方便整理清洁，为了让本发明的上述和其他目的、特征和优点能够更明显易懂，以下特举较佳实施例，详细说明如下。

附图说明

[0008] 图1为本发明的结构示意图。

[0009] 附图中：1、机箱壳体，2、控制按键，3、凹槽，4、挂钩，5、USB接口。

具体实施方式

[0010] 下面结合附图和具体实施例进一步说明本发明的技术方案。

[0011] 如图1所示，一种带有挂钩的机箱，包括机箱壳体1，所述的机箱壳体1后侧设置有

数据线接口，所述的机箱壳体 1 前端面上设置有控制按键 2，所述的机箱壳体 1 的顶侧面板和两侧面板上均设置有散热孔，所述的机箱壳体 1 的一侧面板上设置有凹槽 3，所述的凹槽 3 的一侧设置有挂钩 4。

[0012] 所述的机箱壳体 1 前端面上设置有 USB 接口 5。

[0013] 所述的 USB 接口 5 采用 USB3.0 制式。

[0014] 采用以上技术方案，本发明的一种带有挂钩 4 的机箱通过在机箱壳体 11 的一侧面板上设置有凹槽 3，凹槽 3 的一侧设置有挂钩 4，挂钩 4 可以用来挂设网线，并且将路由器或者交换机等网络设备放置在凹槽 3 中，能够有效的节省地面的空间，也有效的避免了地面线路杂乱的问题，方便整理清洁。

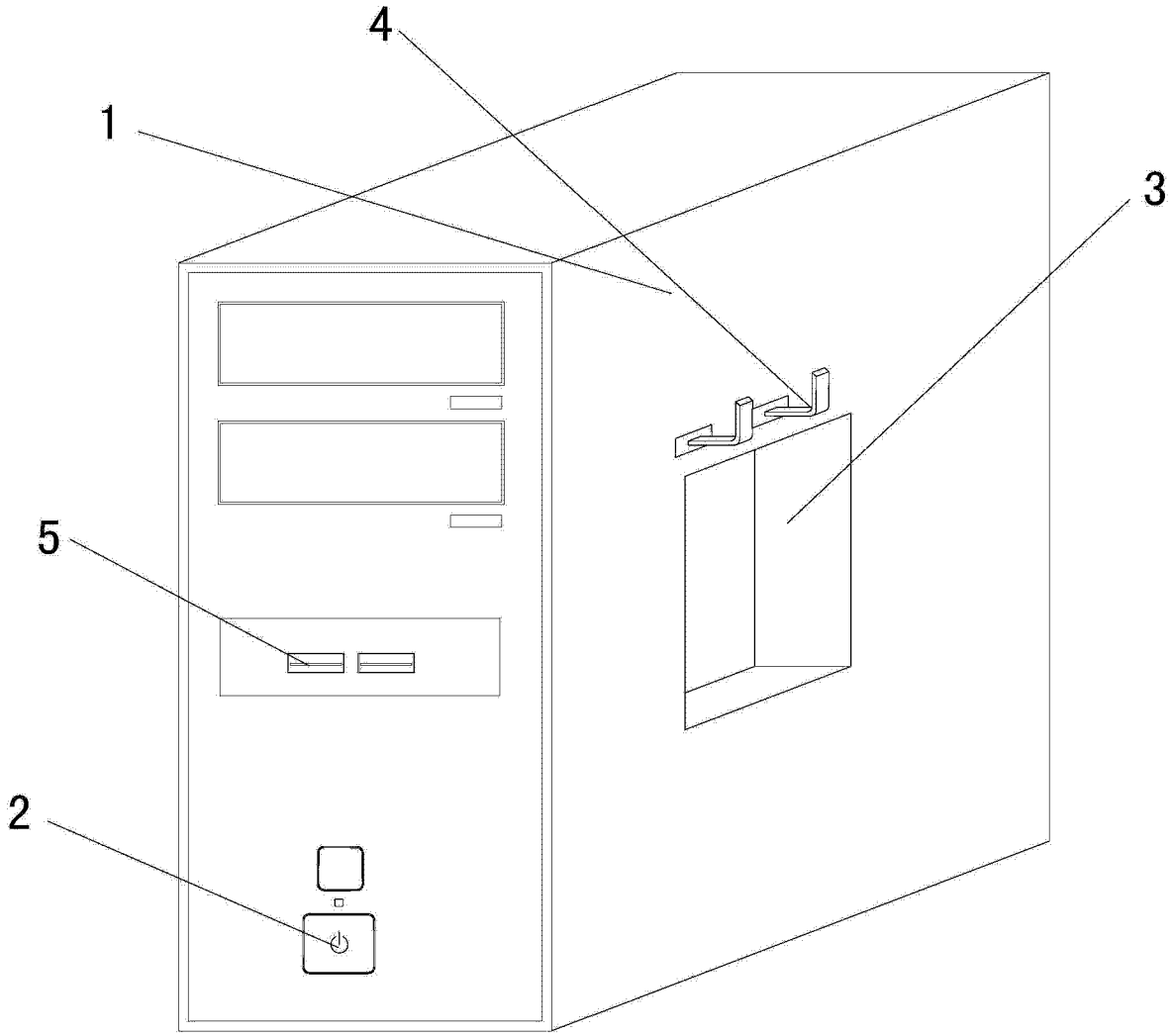

图 1