(19)中华人民共和国国家知识产权局

(12)实用新型专利

(10)授权公告号 CN 213282649 U
(45)授权公告日 2021.05.28

(21)申请号 202021234414.8

(22)申请日 2020.06.29

(73)专利权人 嘉兴贝拉电器有限公司
地址 314002 浙江省嘉兴市南湖区七星镇七星路1号2幢105号

(72)发明人 周国军

(74)专利代理机构 嘉兴启帆专利代理事务所(普通合伙) 33253
代理人 熊亮亮

(51)Int.Cl.
A47K 1/02(2006.01)
A47G 1/02(2006.01)
H05B 3/84(2006.01)
F21V 33/00(2006.01)

权利要求书1页 说明书3页 附图2页

(54)实用新型名称

一种具有照明和除雾功能的储物镜柜

(57)摘要

本实用新型公开了一种具有照明和除雾功能的储物镜柜，包括有柜体，柜体的正面设有方形开口，方形开口内设有方形面板，方形面板的上端中部和下端中部分别通过转轴可转动的连接柜体，方形面板的正面安装有镜子，方形面板的背面安装有若干从下往上依次设置的置物板，柜体的内壁上设有若干支撑板，所述柜体内安装有照明灯，所述镜子的背面安装有除雾加热器。本实用新型的储物镜柜，具有照明、和除雾功能，柜体内部设计巧妙，结构新颖。柜体存储物品私密性强，物品取用方便，柜体内部清理方便。

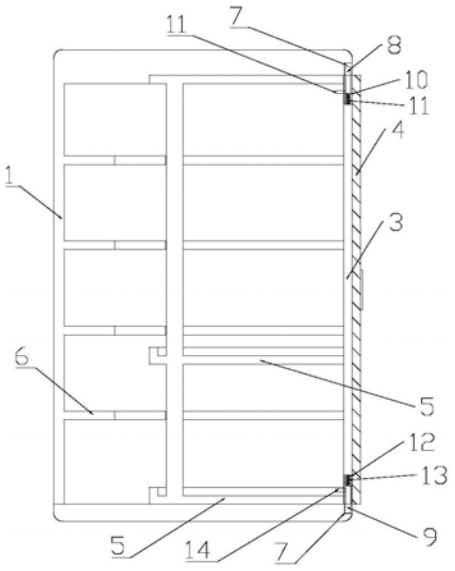

CN 213282649 U

1.一种具有照明和除雾功能的储物镜柜,其特征在于,包括有柜体,柜体的正面设有方形开口,方形开口内设有方形面板,方形面板的上端中部和下端中部分别通过转轴可转动的连接柜体,方形面板的正面安装有镜子,方形面板的背面安装有若干从下往上依次设置的置物板,柜体的内壁上设有若干支撑板,所述柜体内安装有照明灯,所述镜子的背面安装有除雾加热器。

2.如权利要求1所述的具有照明和除雾功能的储物镜柜,其特征在于,所述置物板为半圆形。

3.如权利要求1所述的具有照明和除雾功能的储物镜柜,其特征在于,所述方形开口的下端中部和上端中部分别设有插孔,所述方形面板下端中部的转轴可转动的插入方形开口的下端中部的插孔中,所述方形面板上端中部的转轴可转动的插入方形开口的上端中部的插孔中。

4.如权利要求3所述的具有照明和除雾功能的储物镜柜,其特征在于,所述方形面板上端中部的转轴设为上转轴,方形面板下端中部的转轴设为下转轴,方形面板上端的中部设有上转轴安装孔,上转轴安装孔内设有上弹簧,上转轴的下端插入上转轴安装孔中,上转轴的上端可转动的插入方形开口上端中部的插孔中,上转轴的下端连接有上手柄,方形面板的背面设有上条形孔,上条形孔连通上转轴安装孔,上手柄穿过上条形孔,方形面板下端的中部设有下转轴安装孔,下转轴安装孔内设有下弹簧,下转轴的上端插入下转轴安装孔中,下转轴的下端可转动的插入方形开口下端中部的插孔中,下转轴的上端连接有上手柄,方形面板的背面设有下条形孔,下条形孔连通下转轴安装孔,下手柄穿过下条形孔。

5.如权利要求1所述的具有照明和除雾功能的储物镜柜,其特征在于,所述方形面板的两侧分别安装有磁铁,所述方形开口的两侧分别安装有铁片,铁片与磁铁相对应。

6.如权利要求1所述的具有照明和除雾功能的储物镜柜,其特征在于,所述除雾加热器连接有控制电路,控制电路连接有结雾传感器,除雾加热器和结雾传感器位于方形面板和镜子之间,控制电路通过插头外接电源。

7.如权利要求1所述的具有照明和除雾功能的储物镜柜,其特征在于,所述照明灯的数量为两个,其中一个照明灯靠近柜体左侧,另一个照明灯靠近柜体右侧。

8.如权利要求7所述的具有照明和除雾功能的储物镜柜,其特征在于,所述方形开口的左侧设有左开关,方形开口的右侧设有右开关,左开关控制柜体左侧的照明灯的开关,右开关控制柜体右侧照明灯的开关。

9.如权利要求1所述的具有照明和除雾功能的储物镜柜,其特征在于,所述镜子的两侧分别设有手推部。

10.如权利要求9所述的具有照明和除雾功能的储物镜柜,其特征在于,所述手推部由塑料制成。

一种具有照明和除雾功能的储物镜柜

技术领域

[0001] 本实用新型属于镜柜技术领域，具体涉及一种具有照明和除雾功能的储物镜柜。

背景技术

[0002] 镜柜是带有镜子的镜柜，常设于卫生间、浴室等场所。洗漱用品、化妆品、护肤品等收纳在镜柜中，可以同时方便的使用镜柜上的镜子。现有镜柜结构简单，镜子都是安装在带合页的单开门或者双开门上。柜门的开关都很不方便，镜子也容易松动。同时，现有镜柜功能单一，不能满足市场需求。

实用新型内容

[0003] 为解决上述技术问题，本实用新型采用的技术方案是：一种具有照明和除雾功能的储物镜柜，包括有柜体，柜体的正面设有方形开口，方形开口内设有方形面板，方形面板的上端中部和下端中部分别通过转轴可转动的连接柜体，方形面板的正面安装有镜子，方形面板的背面安装有若干从下往上依次设置的置物板，柜体的内壁上设有若干支撑板，所述柜体内安装有照明灯，所述镜子的背面安装有除雾加热器。

[0004] 作为上述技术方案的优选，所述置物板为半圆形。

[0005] 作为上述技术方案的优选，所述方形开口的下端中部和上端中部分别设有插孔，所述方形面板下端中部的转轴可转动的插入方形开口的下端中部的插孔中，所述方形面板上端中部的转轴可转动的插入方形开口的上端中部的插孔中。

[0006] 作为上述技术方案的优选，所述方形面板上端中部的转轴设为上转轴，方形面板下端中部的转轴设为下转轴，方形面板上端的中部设有上转轴安装孔，上转轴安装孔内设有上弹簧，上转轴的下端插入上转轴安装孔中，上转轴的上端可转动的插入方形开口上端中部的插孔中，上转轴的下端连接有上手柄，方形面板的背面设有上条形孔，上条形孔连通上转轴安装孔，上手柄穿过上条形孔，方形面板下端的中部设有下转轴安装孔，下转轴安装孔内设有下弹簧，下转轴的上端插入下转轴安装孔中，下转轴的下端可转动的插入方形开口下端中部的插孔中，下转轴的上端连接有上手柄，方形面板的背面设有下条形孔，下条形孔连通下转轴安装孔，下手柄穿过下条形孔。

[0007] 作为上述技术方案的优选，所述方形面板的两侧分别安装有磁铁，所述方形开口的两侧分别安装有铁片，铁片与磁铁相对应。

[0008] 作为上述技术方案的优选，所述除雾加热器连接有控制电路，控制电路连接有结雾传感器，除雾加热器和结雾传感器位于方形面板和镜子之间，控制电路通过插头外接电源。

[0009] 作为上述技术方案的优选，所述照明灯的数量为两个，其中一个照明灯靠近柜体左侧，另一个照明灯靠近柜体右侧。

[0010] 作为上述技术方案的优选，所述方形开口的左侧设有左开关，方形开口的右侧设有右开关，左开关控制柜体左侧的照明灯的开关，右开关控制柜体右侧照明灯的开关。

[0011] 作为上述技术方案的优选，所述镜子的两侧分别设有手推部。

[0012] 作为上述技术方案的优选，所述手推部由塑料制成。

[0013] 本实用新型的有益效果是：本实用新型的储物镜柜，具有照明、和除雾功能，柜体内部设计巧妙，结构新颖。柜体存储物品私密性强，物品取用方便，柜体内部清理方便。

附图说明

[0014] 图1是本实用新型的结构示意图；

[0015] 图2是本实用新型的截面示意图；

[0016] 图3是本实用新型的部分结构示意图。

具体实施方式

[0017] 下面将结合附图对本实用新型的技术方案进行清楚、完整地描述，显然，所描述的实施例是本实用新型一部分实施例，而不是全部的实施例。基于本实用新型中的实施例，本领域普通技术人员在没有做出创造性劳动前提下所获得的所有其他实施例，都属于本实用新型保护的范围。

[0018] 在本实用新型的描述中，需要说明的是，术语“中心”、“上”、“下”、“左”、“右”、“竖直”、“水平”、“内”、“外”等指示的方位或位置关系为基于附图所示的方位或位置关系，仅是为了便于描述本实用新型和简化描述，而不是指示或暗示所指的装置或元件必须具有特定的方位、以特定的方位构造和操作，因此不能理解为对本实用新型的限制。此外，术语“第一”、“第二”、“第三”仅用于描述目的，而不能理解为指示或暗示相对重要性。

[0019] 在本实用新型的描述中，需要说明的是，除非另有明确的规定和限定，术语“安装”、“相连”、“连接”应做广义理解，例如，可以是固定连接，也可以是可拆卸连接，或一体地连接；可以是机械连接，也可以是电连接；可以是直接相连，也可以通过中间媒介间接相连，可以是两个元件内部的连通。对于本领域的普通技术人员而言，可以具体情况理解上述术语在本实用新型中的具体含义。

[0020] 如图1-3所示，一种具有照明和除雾功能的储物镜柜，包括有柜体1，柜体1的正面设有方形开口2，方形开口2内设有方形面板3，方形面板3的上端中部和下端中部分别通过转轴可转动的连接柜体1，方形面板3的正面安装有镜子4，方形面板3的背面安装有若干从下往上依次设置的置物板5，柜体1的内壁上设有若干支撑板6，所述柜体1内安装有照明灯，所述镜子4的背面安装有除雾加热器。常用物品放置在置物板5上，不常用物品放置在支撑板6上。需要从柜体1内取用物品时从镜子4的一侧推动方形面板3转动，将置物板5旋出。镜子4处于垂直于柜体1内部的状态时，可以取出柜体1一侧支撑板6上的物品。反向转动镜子4，可以取出柜体1另一侧支撑板6上的物品。通过照明灯可以看清柜体1内部的物品。通过除雾加热器将镜子加热，可以自动除雾，防止镜子表面起雾影响使用。

[0021] 进一步的，所述置物板5为半圆形，为了提高置物板5的稳定性，置物板5之间通过连接柱18固定连接。同时，为了保证置物板5上物品的稳定性，置物板5的外侧可以设置弧形挡板19。

[0022] 进一步的，所述方形开口2的下端中部和上端中部分别设有插孔7，所述方形面板3下端中部的转轴可转动的插入方形开口2的下端中部的插孔7中，所述方形面板3上端中部

的转轴可转动的插入方形开口2的上端中部的插孔7中。

[0023] 进一步的，所述方形面板3上端中部的转轴设为上转轴8，方形面板3下端中部的转轴设为下转轴9，方形面板3上端的中部设有上转轴安装孔10，上转轴安装孔10内设有上弹簧11，上转轴8的下端插入上转轴安装孔10中，上转轴8的上端可转动的插入方形开口2上端中部的插孔7中，上转轴8的下端连接有上手柄11，方形面板3的背面设有上条形孔，上条形孔连通上转轴安装孔10，上手柄11穿过上条形孔，方形面板3下端的中部设有下转轴安装孔12，下转轴安装孔12内设有下弹簧13，下转轴9的上端插入下转轴安装孔12中，下转轴9的下端可转动的插入方形开口2下端中部的插孔7中，下转轴9的上端连接有上手柄14，方形面板3的背面设有下条形孔，下条形孔连通下转轴安装孔12，下手柄14穿过下条形孔。将置物板5旋出柜体1后，同时往相对方向拉动上手柄11和下手柄14，使得上转轴8克服上弹簧11的弹力下移出方形开口2上端中部的插孔7，下转轴9克服下弹簧13的弹力下移出方形开口2下端中部的插孔7。这样就可以将方形面板3及置物板5所连成的整体部分从柜体1中取出，方便清理柜体内部。

[0024] 进一步的，所述方形面板3的两侧分别安装有磁铁，所述方形开口2的两侧分别安装有铁片，铁片与磁铁相对应。磁铁吸住相应铁片，方形面板3能够保持关闭方形开口2的状态。

[0025] 进一步的，所述除雾加热器连接有控制电路，控制电路连接有结雾传感器，除雾加热器和结雾传感器位于方形面板和镜子之间，控制电路通过插头外接电源。

[0026] 进一步的，所述照明灯的数量为两个，其中一个照明灯靠近柜体1左侧，另一个照明灯靠近柜体1右侧。两个照明灯分别为柜体1的左侧和右侧提供照明。

[0027] 进一步的，所述方形开口2的左侧设有左开关15，方形开口2的右侧设有右开关16，左开关15控制柜体1左侧的照明灯的开关，右开关16控制柜体1右侧照明灯的开关。

[0028] 进一步的，所述镜子4的两侧分别设有手推部17。推动其中一个手推部17，实现方形面板3的转动。手推部17避免直接推镜子4时在镜子上留下指纹等。

[0029] 进一步的，所述手推部17由塑料制成。

[0030] 柜体背面可以设置若干挂孔，这样可以方便的将柜体1通过螺钉等挂在墙壁上。

[0031] 除雾加热器采用现有技术中的除雾加热器，照明灯采用现有技术中普通的照明灯。

[0032] 值得一提的是，本实用新型专利申请涉及的雾加热器、照明灯等技术特征应被视为现有技术，这些技术特征的具体结构、工作原理以及可能涉及到的控制方式、空间布置方式采用本领域的常规选择即可，不应被视为本实用新型专利的发明点所在，本实用新型专利不做进一步具体展开详述。

[0033] 以上详细描述了本实用新型的较佳具体实施例，应当理解，本领域的普通技术人员无需创造性劳动就可以根据本实用新型的构思做出诸多修改和变化，因此，凡本技术领域中技术人员依本实用新型的构思在现有技术的基础上通过逻辑分析、推理或者有限的实验可以得到的技术方案，皆应在由权利要求书所确定的保护范围内。

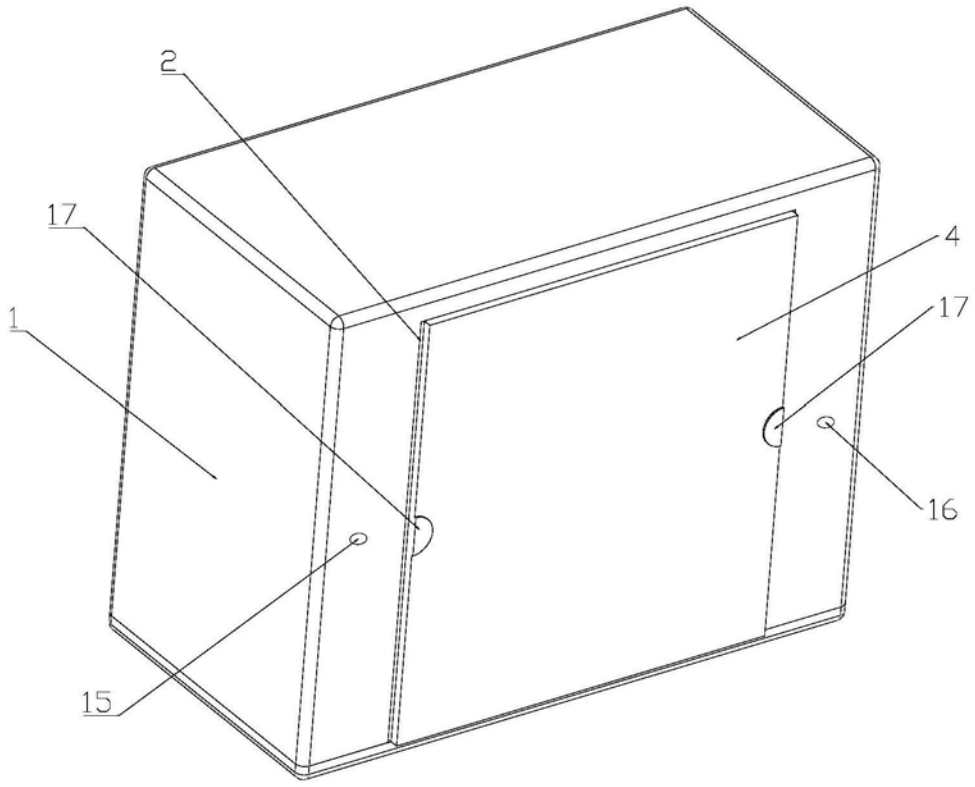

图1

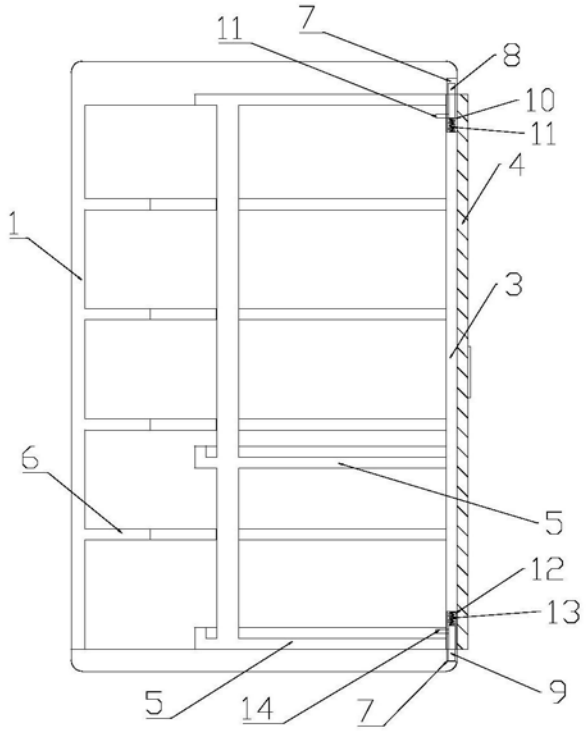

图2

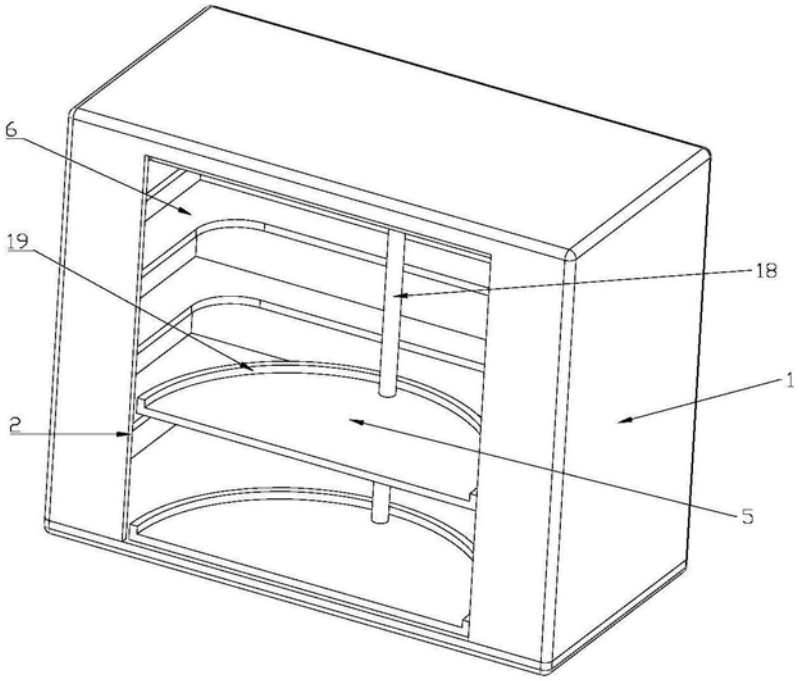

图3